Î.I. «ENE» A.A.

Licenta seria AMMII Nr. 041004 din 07.12.2012

Benificiar: Primaria s.Varnita

Proiet de execuție

Anexa la Centrul de Sănătate Varnița, r-ul Anenii noi

Nr.proiect : 70/16

PG,OLC; SA; GBA; REAC,RAC; ÎVC; AGI; EEF,IEI; SIP,TS

Arhitect Şef M. ENI

Contructor şef V. PARA

or. Chişinău 2016

Coordonat:
Sp.principal REAC
Sp. principal ÎEF
Normocontrol
Nr.inv. chimb.
Semnătura. data
Nr. inv. origin

Lista desenelor de execuţie din completul principal 70/16 -0-PG

Foaia	Denumirea	Remarcă
1	Date generale	
2	Planul de trasare. M1:500.	
3	Planul de sistematizare pe verticalcă. M1:500	
4	Planul a terasamentului. M1:500	
5	Planul de amenajare a teritoriului. M1:500.	
6	Plan gardului. Fasad. Specificaţia	

Lista seturilor de bază

Marcarea	Denumirea	Remarcă
70/16-0-PG	Plan general	
70/16-0-SAC	Soluţii arhitecturale şi constructive	

Proiectul este elaborat conform normelor şi regulilor în vigoare, şi asigură criteriile de bază a calităţii construcţiilor reglamentate prin legea cu privire la calitatea în construcţii;
A-rezistenţă şi stabilitate;
B-siguranţă şi expluatare;
C-siguranţă la foc şi securitate explozivă;
D-igiena, sănătatea oamenillor, refacerea şi protecţia mediului înconjurător;
E-izolaţii termice, hidrofugă şi economie de energie.

A.S.P. Eni M.

Sp.princ. Heilo T.

HEILO TATIANA * PROIECTANT * Seria 2015 Nr. 1326 A.1(PUD)

Recepţionarea lucrărilor de execuţie a clădirii date se va îndeplini în următoarele faze determinante:
1.Executarea stratului din nisip;
2.Executarea stratului din piatră spartă;
3.Compactarea betonului asfaltic;

Verificator de proiecte nr. 151
Homa Stepan
Domeniile: A.1.2,3,4
Nr. de înregistrare a certificatului 9V0020/23.02.17
Valabilă: de la 27.12.2016 pînă la 27.12.2021

Indice tehnice-economice

N/N	Denumirea	Cantitatea	Remarcă
1	Suprafaţa terenului în limita gardului, m2	730.0	
2	Suprafaţa de construcţie,m2	118.6	
3	Suprafaţa spaţii verzi,m2	60.0	
4	Suprafaţa acoperirii drumurilor şi drumul de pietoni,m2	230.0	
5	Lunjimea gardului,m	35.0	

Date generale

1. Proiectul este elaborat pe baza certificatului de urbanizm Nr. 04 din 13.04.2016

Licenta I.I. "ENE A.A."-ser.AMMII N 041004 din 07.12. 2012

Certificat Heilo T. - seria2015-P, N1326, de la 09.04.15.
Certificat Eni - seria 2011 -P, N 0698 din 22.12.2011.

A.S.P.	Eni M		05.16
Sp.princ.	Heilo		05.16
Elabor.	Heilo		04.16

70/16-0-PG

Anexa la centrul de sanatate Varnita, r-ul Anenii Noi.

Plan general	Stadiul	Foaia	Foi in tot
	P.E.	1	6

Date generale

Î.I."ENE A.A." mun. Chisinau

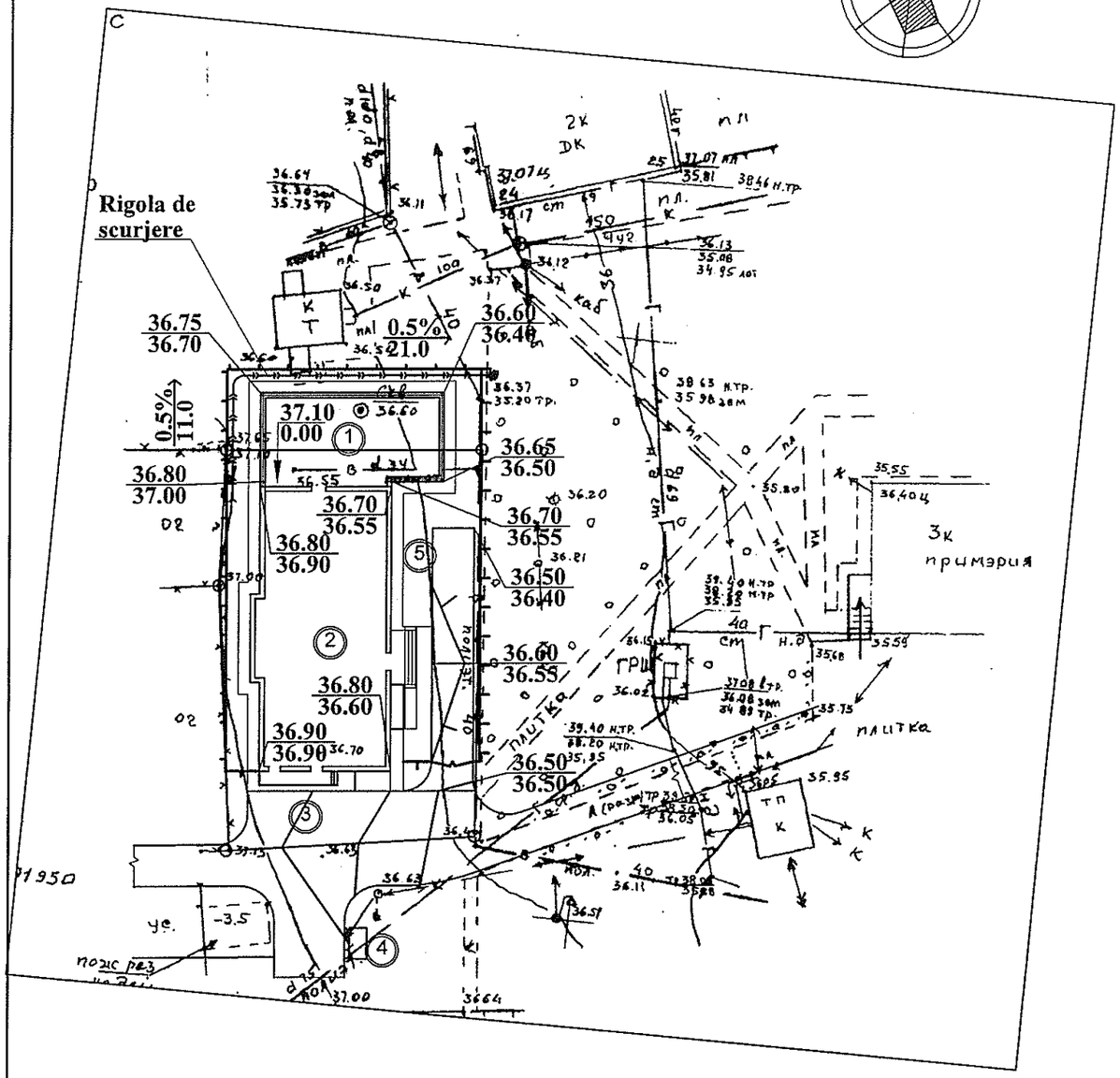

N

Explicatia cladirilor si edificiilor

Conf. plan gen.	Denumirea	Remarca
1	Anexa	70/16-1
2	Centrul de sanatoate	CO/38-4/IDA-5-1
3	Autoparcare temporara	CO/38-4/IDA-5-2
4	Teren pentru containere de gunoi	CO/38-4/IDA-5-3
5	Terenul de odihna	CO/38-4/IDA-5-4

Nota:

Inaltime intermiere este pix cu cota-37.10.

Rigola de scurjere

Beton kl.B10 - 100mm
Piatra sparta GOST25607-83-100mm
Sol compact

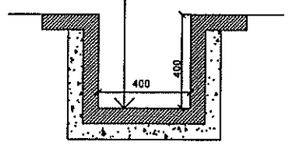

Verificator de proiecte nr. 161
Homa Stepan
Domeniile: A.1.2.3.4
Nr. de înregistrare a extrasului 9V0020/22.02.17
Valabilă de la 27.11.2016 pînă la 27.11.2021

				70/16-0-PG			
				Anexa la centrul de sanatate Varnita, r-ul Anenii Noi.			
				Plan general	Stadiul	Foaia	Foi in tot
					P.E.	3	
A.S.P.	Eni		05.16	Planul de sistematizare pe verticalca. M1:500	Î.I."ENE A.A." mun. Chisinau		
Sp.princ.	Heilo		05.16				
Elabor.	Heilo						

HEILO TATIANA Seria 2015 Nr. 1326 A.1(PUD) PROIECT

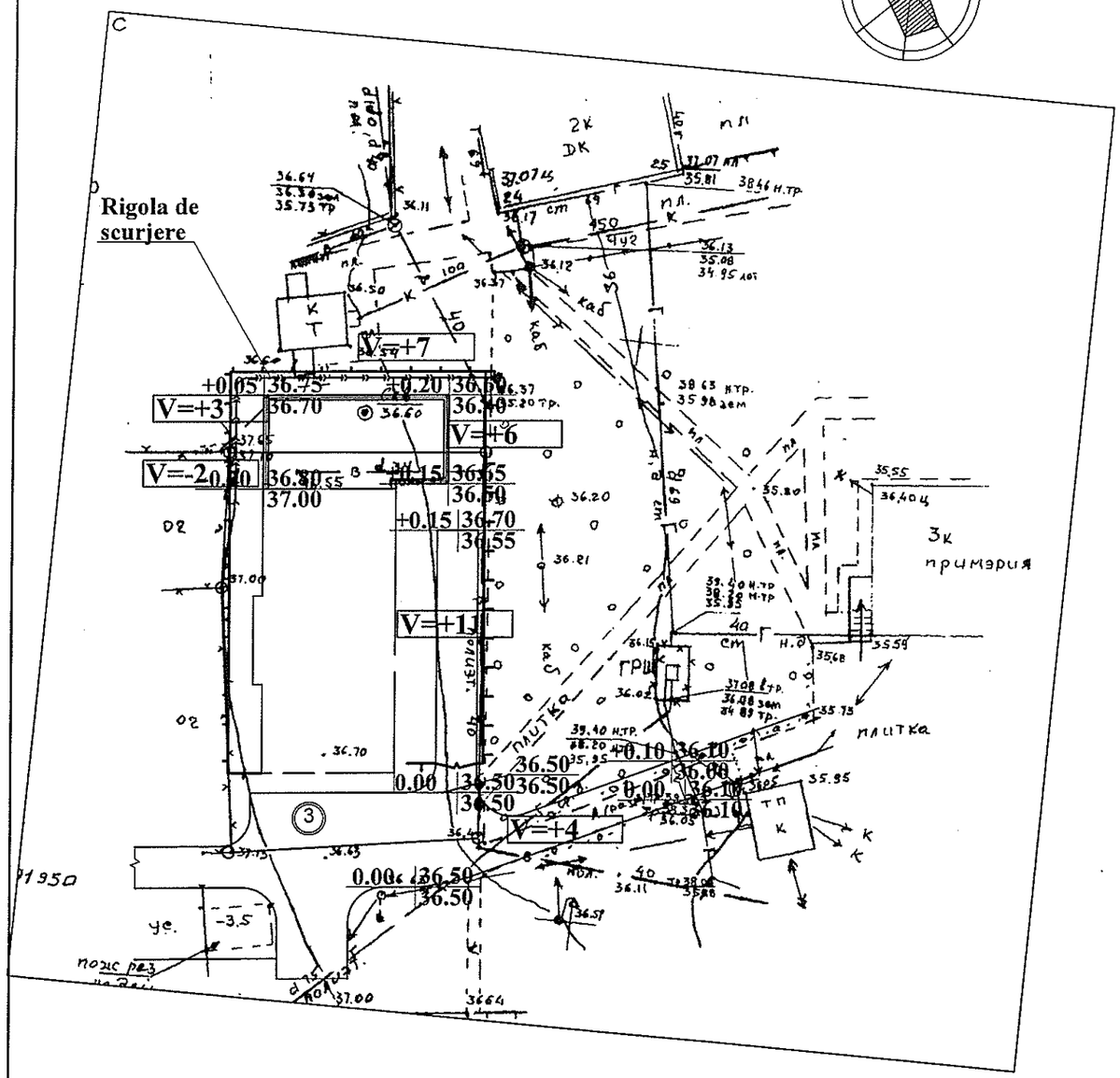

Compensare terasamentului

Denumirea solului si volumul de lucru	Volumul.m3	
	Rambleu	Excavare
Excavare solului fertil si inlocuirea terenului mineral-0.2m	-	-*
Nivelarea terasamentului	31	2
Material cazut de la aranjare:		
fundatiilor edificiilor		in deviz
albia sub invelirea stradelelor		57
rigola de scurjere		19
comunicatii subterane		in deviz
Inlocuirea solului fertil pe sectorul de inverzire	6*	6
	31	84
Rambleu solului fertil-3km	6*	
Excavare solului mineral-3km	-	53

Nota:

1. Toate terasamentele, ce servesc drept fundament pentru cladirii, constructii pasaje, trotuare, se intareste prin aplicarea straturilor pina la nivelul vit.=1.65g/cm3.
2. In locurile amenajerii jgheadurilor sub pasaje, trotuare cotele de lucru se micsoreaza conform grosimii constructiilor, iar sub gazoane cu 0.20m.

Semne conventionale:

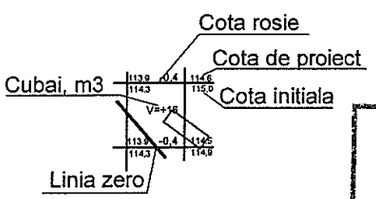

Verificator de proiecte nr. 151
Roman Stepan
Domeniile: A. I. 1, 3, 4
Nr. înregistrare a avizului 016020/22.02.14
Valabilă: de la 27.12.2016 pînă la 27.12.2021

				70/16-0-PG		
				Anexa la centrul de sanatate Varnita, r-ul Anenii Noi.		
				Plan general	Stadiul	Foaia	Foi in tot
					P.E.	4	
A.S.P.	Eni		05.16	Planul terasamentului M1:500	Î.I. "ENE A.A." mun. Chisinau	
Sp.princ.	Heilo		05.15			
Elabor.	Heilo					

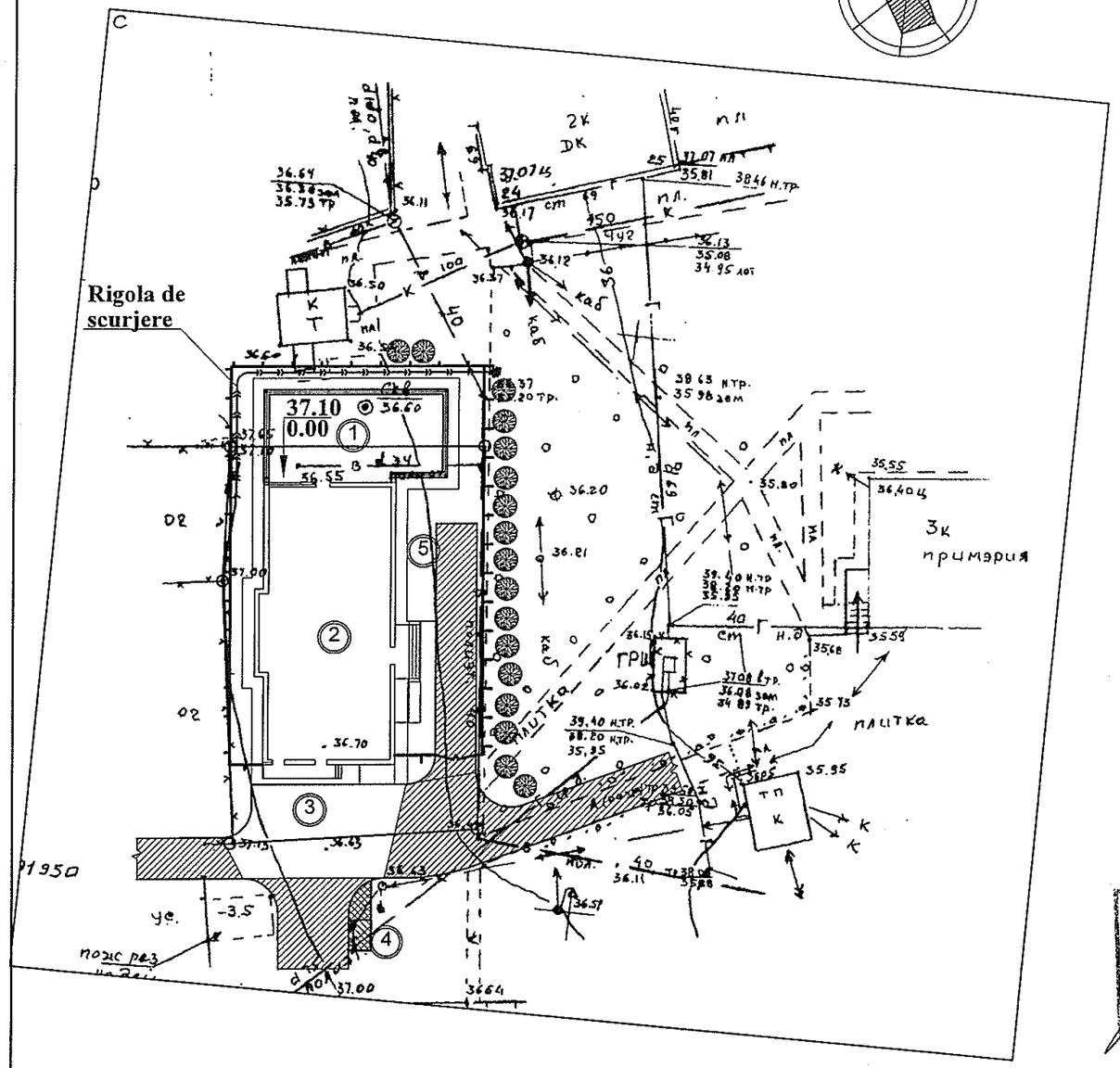

Semne conventionale

- Acoperire drumurilor din beton asfaltic-tip 1
- Acoperire trotuarilor din placa de beton -tip 2

Explicatia cladirilor si edificiilor

Conf. plan gen.	Denumirea	Remarca
1	Anexa	70/16-1
2	Centrul de sanatoate	CO/38-4/IDA-5-1
3	Autoparcare temporara	CO/38-4/IDA-5-2
4	Teren pentru containere de gunoi	CO/38-4/IDA-5-3
5	Terenul de odihna	CO/38-4/IDA-5-4

Imbracaminte rutiera - tip1

Placa din beton	- 60mm
Nisip cu ciment (3:1) GOST8736-77	- 50mm
Piatra sparta fr.5-20	- 50mm
Piatra sparta fr.20-40	- 100mm
Sol compactat j=1.65	

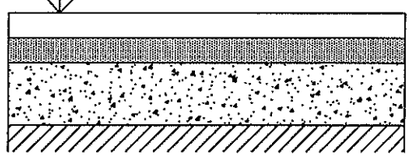

Imbracaminte trotuar din placi de beton -tip 2

Placa de beton -40mm
Nisip fin cu ciment 10%-100mm
Sol compact

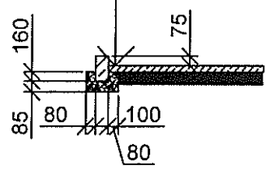

Verificator de proiecte nr. 161
Roma Stepan
Domeniile: A.1,2,3,4
Nr. de înregistrare a extrasului 01/0020/22 02.14
Valabilă: de la 27.12.2016 până la 27.12.2021

				70/16-0-PG		
				Anexa la centrul de sanatate Varnita, r-ul Anenii Noi.		
				Plan general	Stadiul	Foaia	Foi in tot
					P.E.	5	
A.S.P.	Eni		05.16	Planul de amenajare a teritoriului. M1:500	Î.I."ENE A.A." mun. Chisinau	
Sp.princ.	Heilo		05.16			
Elabor.	Heilo					

План ограждения

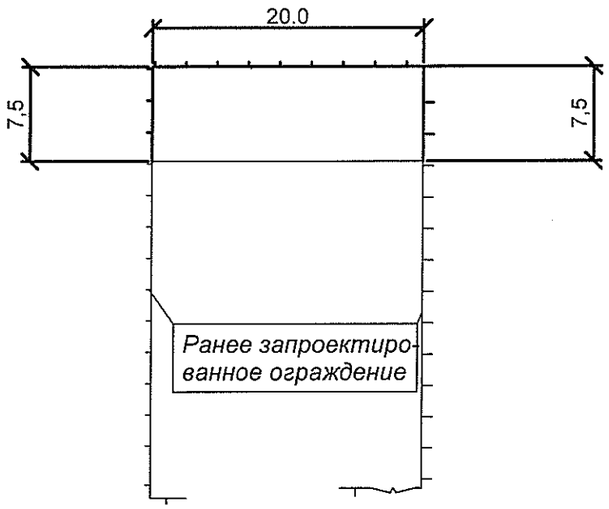

Фрагмент ограждения-тип2

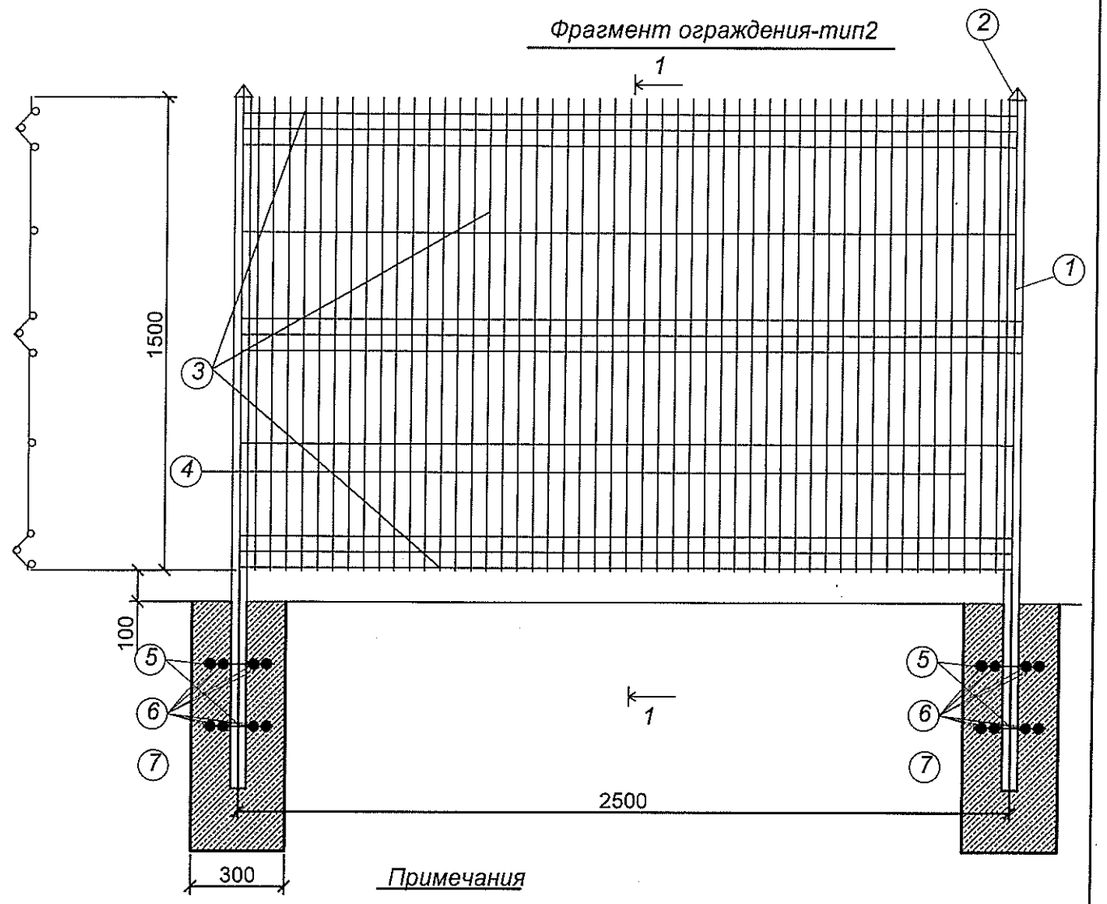

Verificator de proiecte nr. 151
Homa Stepan
Domeniile: A.1.3.3.4
Nr. de înregistrare a avizului SV0020/22.02.17
Valabilă: de la 27.12.2016 până la 27.12.2021

Примечания

1.Металлоконструкции ограды отправляются с завода огрунтованными железным суриком и окрашиваются на месте монтажа масляной краской за 2 раза.
Цвет окраски полотна калитки и ограждения желтый.
Установка полотна в рабочее положение осуществляется путем соединения болтами М24 с гайками. Гайки болтов затягиваются до положения, обеспечивающего свободный ход створки. После выверки полотна гайки приварить к болту точечной сваркой для предотвращения самораскручивания. Трущиеся поверхности петель смазать смазкой,утвержденной ГОСТ 1631-61. Места приварки петель к закладным элементам огрунтовываются и окрашиваются масляной краской за 2 раза.

2. Монтажные сварные швы должны быть зачищены. Сварку производить электродами типа Э42 по ГОСТ9467. Высота шва принята 3 и 6 мм. Сварные соединения с нормированной прочностью. Качество их должно соответствовать требованиям ГОСТ 10922-64.

3. Данный лист читать совместно с листами NN 2,3.

Выборка материалов к устройству металлической ограды тип2

Марка поз.	Обозначение Наименование	Сечение	Длина на секцию	Вес 1 п.м. кг.	Вес изделия на сек.	Количество секций	Примечание
1.	ГОСТ 8639-82	□ 50x50x4	2.20	5.77	12.69	14	Заводское изготовление
2.	ГОСТ 103-76*	-100 x 6	0.14	4.67	0.65	14	
3.	ГОСТ 8645-68	Ø 4Вр-1	27.50	0.099	2.72	14	
4.	ГОСТ 8645-68	Ø 4Вр-1	1.63x50	0.099	8.07	14	
5.	ГОСТ 5781-82	Ø 8А I	1.20	0.395	0.474	15	
6.	ГОСТ 5781-82	Ø 8А I	2.40	0.395	0.948	15	
7.	Бетон кл. В 7.5				0.072m3	15	

				70/16-0-PG		
				Anexa la centrul de sanatate Varnita, r-ul Anenii Noi.		
				Plan general	Stadiul	Foaia	Foi in tot
					P.E.	6	
A.S.P.	Enf		05.16	Plan gardului. Fasad. Spetificatia	Î.I."ENE A.A." mun. Chisinau	
Sp.princ.	Heilo		05.16			
Elabor.	Heilo		04.16			

Lista desenelor de executie a complectului de baza 70/16-0-OLC

Foaia	Denumirea	Remarca
1	Date generale	
2	Стройгенплан. М1:500 Подготовительный период	
3	Стройгенплан. М1:500 Земляные работы	
4	Стройгенплан. М1:500 Монтажные работы	
5	Техника безопасности при выполнении работ	

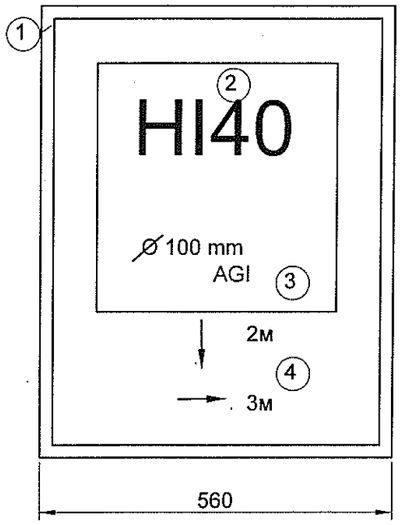

Указатель расположения пожарного гидранта

Указатель устанавливать у въезда на строительную площадку, или у места расположения подземных пожарных гидрантов в соответствии с требованиями ГОСТ 12.4.009-83 и ГОСТ 12.026-76.

Указатель изготавливать из листового металла толщиной 3мм. Для флуоресцентных указателей применяется оранжевая или темно-розовая флуоресцентная эмаль марки АС-564(ТУ6-10-722-74). Шрифты на указателях размечать в соответствии с приложением ГОСТ 10807-78.

Условные обозначения :HI-пожарный гидрант, 30-номер пожарного гидранта,100-внутренний диаметр водопровода,ACI-водопровод кольцевой, AC-водопровод тупиковый,-цифры возле стрелок-расстояние,м от указателя до гидранта:-вправо, влево, вперед, назад.

Условные обозначения к указателю:
1-синий цвет, 2-красный цвет, 3-черный цвет,

Набор предметов противопожарного щита должен включать:топоры-2шт,лопаты-2шт, крюки и багры-2шт, ведра,окрашенные в. красный цвет-2шт.

Nota

Настоящий раздел проекта составлен на строительство объекта гражданского назначения:
"Anexa la centrul de sanatate din satul Varnita, r-ul Anenii Noi."

В подготовительный период выполнить следующее:
-оградить площадку забором;
-организовать бытовые помещения;
-установить на площадке пожарный щит с необходимым оборудованием.
-перед въездом на площадку установить указатель расположения пожарного гидранта.
-выполнить освещение площадки, проложив по периметру ее линию ЭС ;
-въезд на территорию площадки строительства устроить от существующего проезда.

Все работы необходимо выполнять с соблюдением действующих норм и правил техники безопасности в строительстве;
с соблюдением действующих правил и норм пожарной безопасности;

Необходимые меры по защите от шума:
Если в процессе производства работ возникнут процессы, вызывающие шум, то их выполнение будет перенесено на период нерабочего времени от16 часов вечера до 19 часов вечера, и производство этих работ будет согласовываться с жителями соседних домов.
Необходимые меры по защите от пыли:
Сыпучий мусор собирается в полиэтиленовые мешки и опускается в упакованном виде подъемником в автосамосвалы на выезд.

Proiectul este elaborat conform normelor si regulilor in vigoare, si asigura criteriile de baza a calitatii constructiilor .reglamentate prin legea cu privire la calitatea in constructii;
A-rezistenta si stabilitate;
B-siguranta si expluatare;
C-siguranta la foc si securitatea exploziva;
D-igiena, sanatatea oamenillor, refacerea si protectia mediului inconjurator;
E-izolatii termica, hidrofuga si economie de energie.
F-protectie de zgomot

I.S.P. Eni M.
Sp.princ. Heilo T.

Licenta I.I. "ENE A.A."-ser.AMMII N 041004 din 07.12. 2012

Certificat Eni - seria 2011 -P, N 0698 din 22.12.2011.
Certificat Heilo T.-seria2015-P, nr.1326, 09.04.2015

				70/16-0-OLC			
				Anexa la centrul de sanatate din satul Varnita, r-ul Anenii Noi.			
I.S.P.	Eni M.			Organizarea lucrarilor de constructii	Faza	Plansa	Planse
					P.E.	1	
			05.16	Date generale	Î.I."ENE A.A." mun. Chisinau		
Spec.pr.	Heilo		05.16				
Elabor.	Heilo		05.16				

Normocontrol
Guzun
Sef.sec
Nr.inv. chimb.
Semnatura. data
Nr. inv. origin.

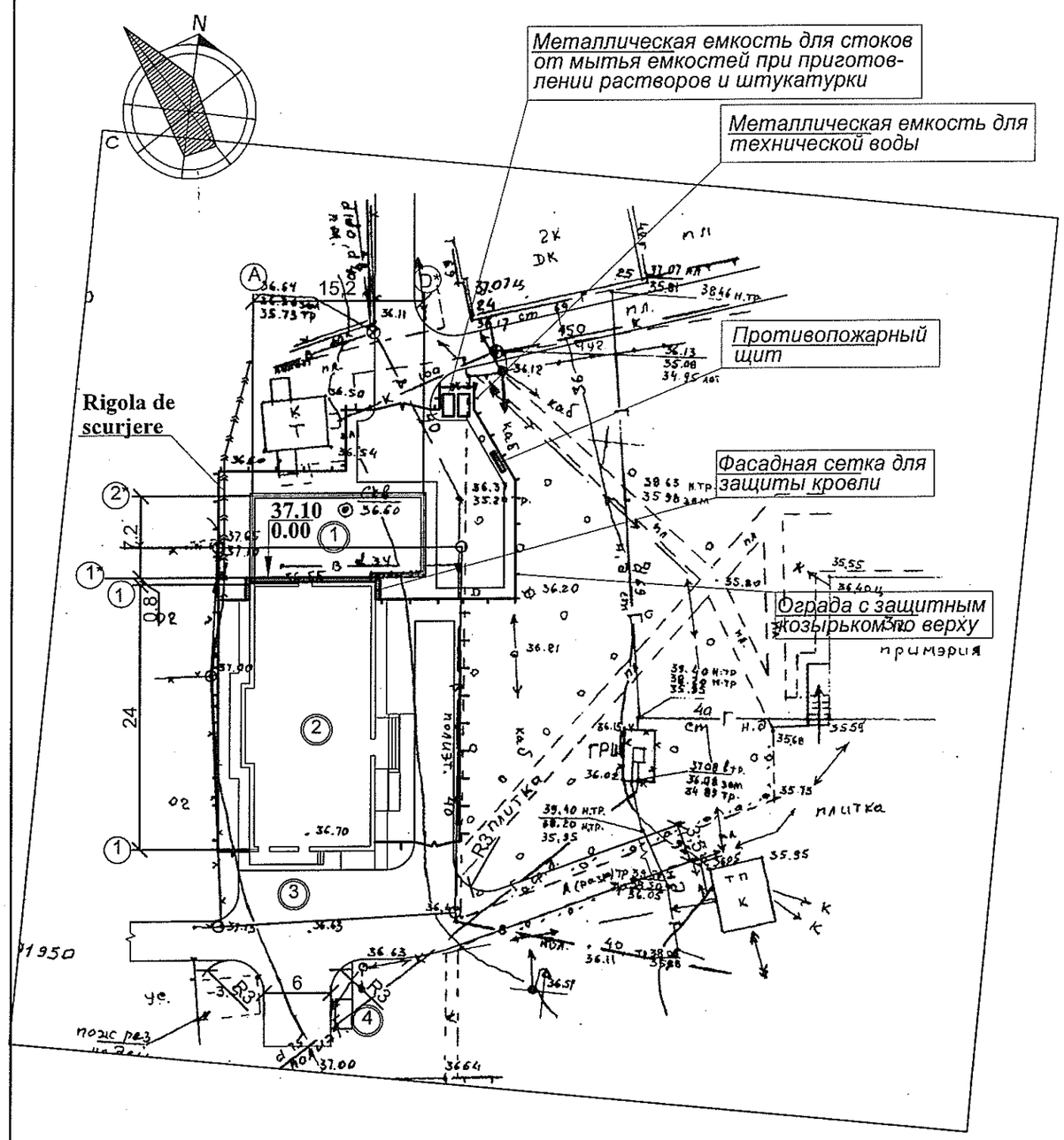

Explicatia cladirilor si edificiilor

Conf. plan gen.	Denumirea	Remarca
1	Anexa	70/16-1
2	Centrul de sanatoate	CO/38-4/IDA-5-1
3	Autoparcare temporara	CO/38-4/IDA-5-2
4	Teren pentru containere de gunoi	CO/38-4/IDA-5-3

Последовательность проведения работ

Объем строительных работ состоит из трех обязательных частей:
1-подготовка площадки строительства;
2-устройство водоотвода с нагорной стороны от площадки;
3-строительство пристройки к зданию медцентра с благоустройством прилегающей территории;

В подготовительный период выполнить следующее:

-установить на площадке пожарный щит с необходимым оборудованием;

-перед въездом на площадку установить указатель расположения пожарного гидранта;

-въезд на территорию площадки строительства устроить от существующего проезда;

-оградить площадку;

-организовать бытовые помещения для рабочих в ранее построенной части здания;

-согласовать с представителем "Fenosa" точку подключения к сети электроснабжения и выполнить отдельную сеть к точкам подключения механизмов и электроинструментов;

-установить на площадке емкость для спецстоков от мытья инструментов и приготовления растворов;
установить емкость для технической воды, привозимой на площадку (вода на площадке привозная); для питья на площадку завозится питьевая вода для рабочих;

-туалет на площадке расположен существующий (с северной стороны от площадки).

				70/16-0-OLC		
				Anexa la centrul de sanatate din satul Varnita, r-ul Anenii Noi.		
				Organizarea lucrarilor de constructii	Stadiul	Foaia	Foi in tot
					P.E.	2	
A.S.P.	Eni		05.16	Стройгенплан. M1:500 Подготовительный период	Î.I. "ENE A.A." mun. Chisinau		
Sp.princ.	Heilo		05.16				
Elabor.	Heilo		05.16				

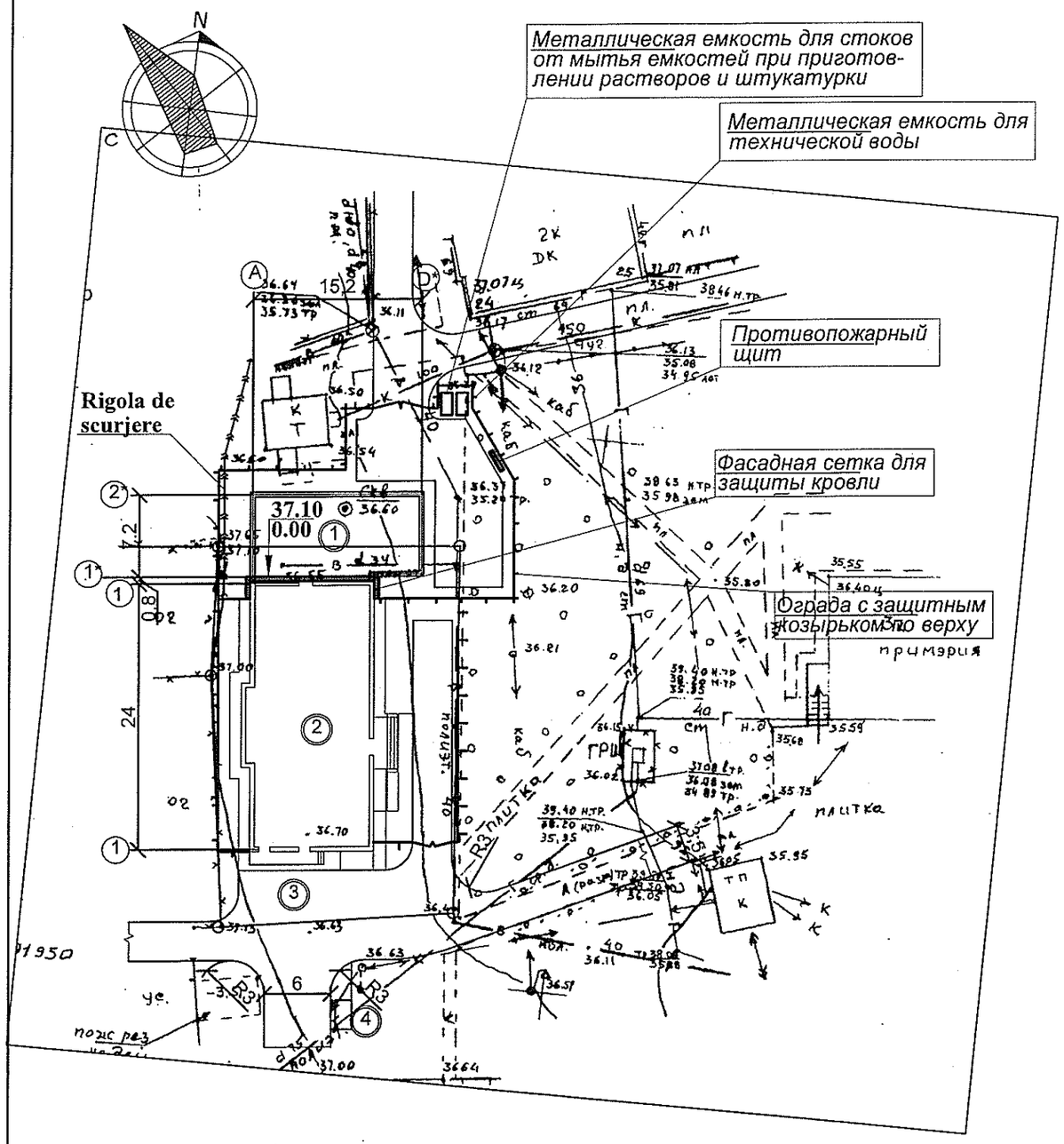

Последовательность проведения работ

В связи с затесненными условиями участка строительства, работа по возведению пристройки выполняется, в основном, вручную. Механизмы используются только для подвозки необходимых материалов и элементов, а также для вывозки оставшигося материала и инструментов.

Размеры необходимого котлована в плане составляют 8Х16 метров.

Работы по устройству котлована начинаются с производства земляных работ.

До начала проведения земляных работ по площадке необходимо вручную снять плодородный слой грунта; отодвинуть его на расстояние до 10 метров; оставить, сложив в кагаты. В дальнейшем, вернуть его на участки под газоны, выполняя озеленение по площадке.

Далее производится горизонтальная разбивка осей сооружения и необходимых размеров по днищу и по верху котлована;

-выполняется отводная канава с нагорной стороны от площадки, обеспечивающая защиту котлована от подтопления ливневыми водами;

Траншеи под устройство фундаментов устраиваются вручную; грунт от их разработки (согласно баланса земляных масс на площадке) вывозится за ее пределы.

Сечение 1-1

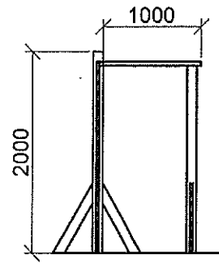

Временное ограждение с козырьком
Общий вид

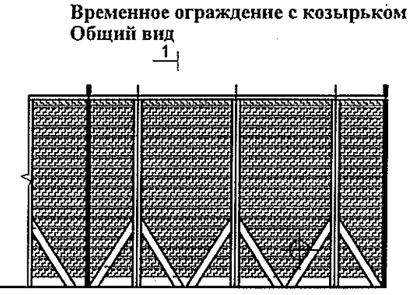

				70/16-0-OLC			
				Anexa la centrul de sanatate din satul Varnita, r-ul Anenii Noi.			
				Organizarea lucrarilor de constructii	Stadiul	Foaia	Foi in tot
					P.E.	3	
A.S.P.	Eni		05.16	Стройгенплан. М1:500 Земляные работы	Î.I. "ENE A.A." mun. Chisinau		
Sp.princ.	Heilo		05.16				
Elabor.	Heilo		05.16				

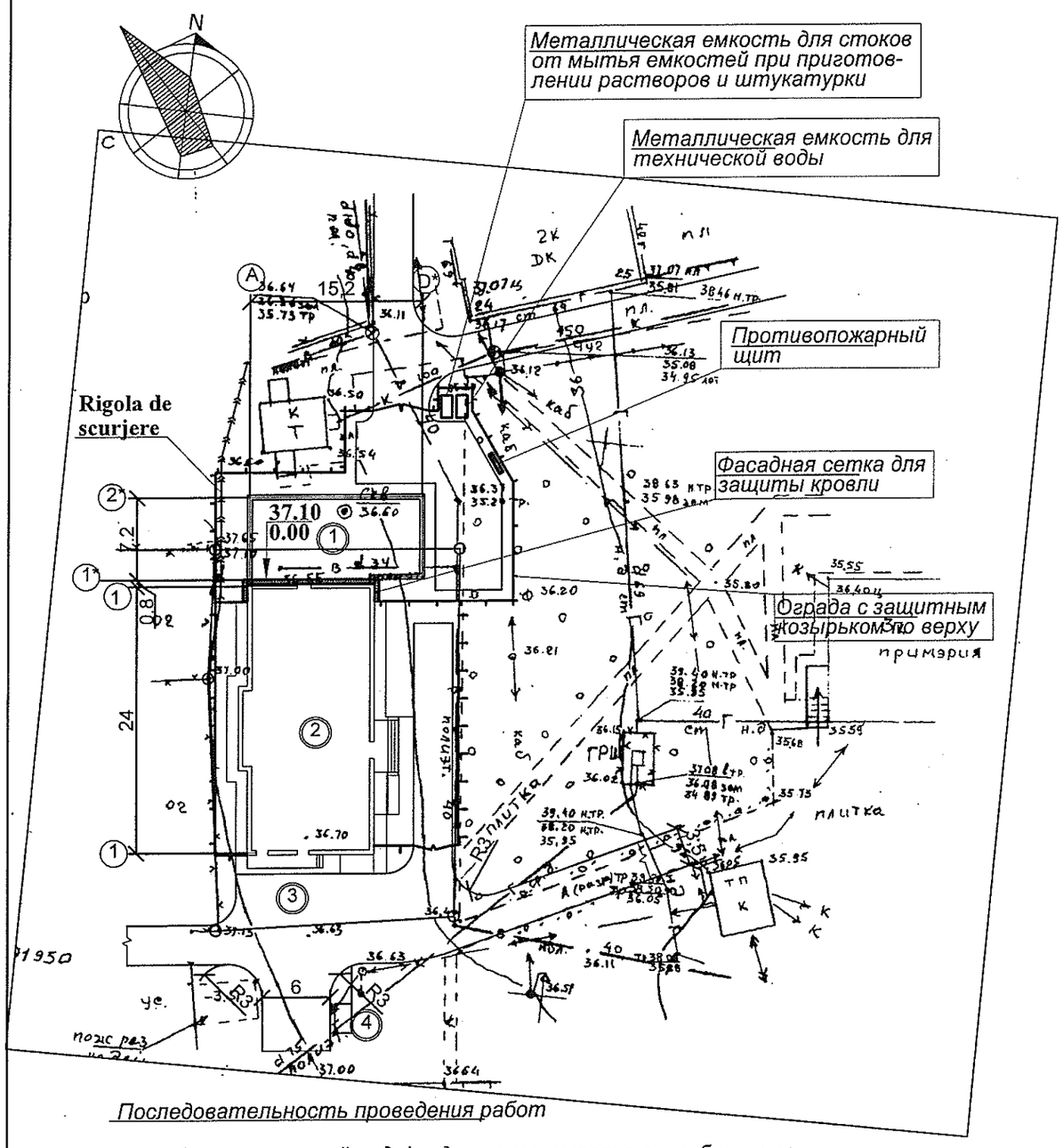

Последовательность проведения работ

После устройства траншей под фундаменты выполняются бетонные фундаменты.
Работы по устройству бетонных конструкций выполняются в следующей технологической последовательности:
-раскладка и закрепление опалубки;
-установка арматуры;
-укладка бетонной смеси;
Укладку опалубки и ее крепление проводится захватками; необходимо предусмотреть меры против их коррозии и загрязнения.
Разгрузка строительных материалов и подача их к месту укладки выполняется вручную.

Возведение ограждающих конструкций пристройки выполняется после необходимого технологического перерыва по выполнении бетонных работ.

Работа по устройству обрешетки и металлочерепицы выполняется вручную, с помощью следующих инструментов:молотка; пилы- ножовки по дереву; рубанка; степлера. Механизированного ручного инструмента:шуруповерта на аккумуляторе или электродрели с набором сверл и бит для закручивания саморезов, болгарка (шлифовальная машина) для возможной подрезки элементов покрытия, электролобзик.
Устраивается бетонный пояс, укладываются стропила и стойки.

Далее, по стропилам необходимо прибить деревянный брус 25Х120 мм по всей длине, перпендикулярно коньку и окончательно закрепить гидроизоляционную пленку. Брус закрепить при помощи шуруповерта и саморезов. Затем на этот брус крепится таким же образом и новая обрешетка из деревянного бруса такого же размера. Начинать необходимо с крайних брусков (конек и низ), натягивая шнур и проверяя точность размеров обрешетки и диагоналей.
Выставив диагонали, приступают к крепежу остальной части верхней обрешетки. Брус выставляется параллельно коньку на расстоянии 230 мм от внутренних краев бруса (точность нужна затем, чтобы попасть саморезом при крепеже прямо под ступеньку металлочерепицы).
Вся обрешетка должна быть полностью в одной плоскости. При необходимости ее отшлифовывают. Подготовив каркас, приступают к крепежу самой металлочерепицы. Ее края выставляются по шнуру. Нижний край выставляется ниже стропила на 70-100 мм. Бока выступают за стропила на 100-150 мм. Металлочерепица крепится специальными саморезами под цвет покрытия. Начинать ее крепить можно только справа налево (так как на металлочерепице имеется правая система замков). После укладки покрытия на коньки укладывается специальный уголок, покрывающий места стыковки скатов.

				70/16-0-OLC			
				Anexa la centrul de sanatate din satul Varnita, r-ul Anenii Noi.			
				Organizarea lucrarilor de constructii	Stadiul	Foaia	Foi in tot
					P.E.	4	
A.S.P.	Eni		05.16	Стройгенплан. M1:500 Монтажные работы	Î.I."ENE A.A." mun. Chisinau		
Sp.princ.	Heilo		05.16				
Elabor.	Heilo		05.16				

Требования безопасности и охраны труда; экологической и пожарной безопасности.

До начала ремонтных работ должны быть выполнены предусмотренные проектом подготовительные работы, окончание которых должно быть принято по акту о выполнении мероприятий по безопасности труда.

К работе по разборке конструкций допускаются рабочие не моложе 18 лет, прошедшие медицинское освидетельствование и признанными годными к работе на высоте; обученные правилам производства работ.

Осуществление работ без ППР не допускается.

При выполнении работ на захватке по разборке конструкций запрещается пребывание людей на нижерасположенном этаже в зоне этой захватки ив соседних с ней.

При привязке крана необходимо следить за тем, чтобы кран находился за пределами призмы обрушения грунта. Устойчивость стен подвала уточняется расчетом и согласовывается с проектной организацией.

Запрещается пронос металлических балок и других грузов над рабочим местом, на котором производится разборка, и над соседними захватками.

Зоны, опасные для нахождения людей, на время ремонтных работ должны быть ограждены и иметь предупредительные надписи об опасности. Во избежание доступа посторонних лиц производственные территории и участки работ должны быть обнесены защитным ограждением высотой соответственно не менее 1.6 и 1.2 метра. Ограждения, примыкающие к местам массового прохода людей, должны иметь высоту не менее 2 метров и оборудованы сплошным защитным козырьком.

Рабочие места и проходы к ним , расположенные на перекрытии, на высоте более 1.3 метра и на расстоянии менее 2 метров от границы перепада по высоте , должны быть ограждены предохранительными или страховочными ограждениями, а при расстоянии более 2 метров- сигнальными ограждениями, соответствующими ГОСт 12.4.052-85.

Входы в строящиеся здания должны быть защищены сверху козырьком не менее 2 метров от стены здания. Угол, образуемый между козырьком и вышерасположенной стеной от входа должен быть 70-75 градусов.

Строительные площадки, участки работ и рабочие места, проходы и проезды к ним должны быть освещены в соответствии с ГОСТ 12.1.046-85. Освещение закрытых помещений должно соответствовать требованиям СНиП 23-05-95*.

Производственные территории, участки работ и рабочие места должны быть обеспечены необходимыми средствами коллективной или индивидуальной защиты работающих, первичными средствами пожаротушения, а также средствами связи, сигнализации и другими техническими средствами обеспечения безопасных условий труда; в соответствии с требованиями действующих нормативных документов и условиями соглашений.

Запрещается перегружать перекрытия строительным мусором и материалами от разборки.

Накопившийся строительный мусор и материалы от разборки должны немедленно вывозиться в места отвалов.

На время работ по разборке должна быть обеспечена радиосвязь монтажников и такелажников с машинистом грузоподъемного крана.

Сигнал "Стоп" подается любым работником, заметившим опасность.

Запрещается оставлять нависающие, неустойчивые, могущие самопроизвольно обрушиться конструкции, или отдельные элементы здания.

Не допускается при уборке строительных отходов и мусора сбрасывать их с этажей зданий и сооружений.

Рабочие должны быть обеспечены предохранительными поясами со страховочным фалом, карабин которого надежно закрепляется за прочную конструкцию, указанную мастером или бригадиром.

К работе с электрофицированным инструментом допускаются лица не моложе 18 лет, прошедшие медицинское освидетельствование, обученные правилам пользования инструментом, технике безопасности и имеющие группу по электробезопасности не ниже II, а для подключения и отключения электроточек с группой не ниже III. Весь электрофицированный инструмент подлежит учету и регистрации в специальном журнале.На каждом экземпляре инструмента должен стоять учетный номер. Перед выдачей электрофицированного инструмента необходимо проверить его исправность (отсутствие замыкания на корпус), изоляцию питающих проводов и рукояток, состояние рабочей части инструмента и работу его на холостом ходу.

При производстве газоплазменных работ необходимо выполнять требования СНиП12-03-2001, ГОСТ 12.3.003-86*, ГОСТ 12.3.036-84*, ППБ 01-03.

При резке конструкций должны быть приняты меры против случайного обрушения отрезанных элементов.

Все рабочие должны быть обеспечены специальной одеждой, обувью и другими средствами индивидуальной защиты.

Одновременная разборка конструкций или демонтаж в процессе разборки по одной вертикали не допускается.

Грузозахватные устройства и тара, применяемые при перемещении кранами грузов, должна быть испытана нагрузкой, превышающей не менее чем в два раза их номинальную грузоподъемность.

В зоне работы необходимо иметь комплекты противопожарных средств, из расчета 1 комплект на 200м2 площади.

Все работы по разборке и демонтажу конструкций и оборудования вести в присутствии и под руководством ответственных ИТР, в соответствии с правилами производства и приемки работ согласно СНиП 3.03.01-87 при строгом соблюдении требований безопасности труда согласно СНиП 12-03-2001 и СНиП 12-04-2002.

						70/16-0-OLC			
						Anexa la centrul de sanatate din satul Varnita, r-ul Anenii Noi.			
Modif.	Part.	Coala	N.doc.	Semnatura	Data				
						Organizarea lucrarilor de constructii	Faza	Coala	Coli
							SP	5	
A.S.P.		Eni M.							
					05.16	Техника безопасности при выполнении работ	Î.I."ENE A.A." mun. Chisinau		
Spec.pr.		Heilo			05.16				
Elabor.		Heilo			05.16				

Borderoul seturilor de baza a desenelor

Marcarea	Denumirea	Nota
70/16-PG/ OLC	Plan general	1 - 6 / 1-3
70/16-SA	Solutii arhirecturale	1 - 16
70/16-CBA	Constructii beton armat	1 - 12
70/16-IVC	Incalzire ventilare si conditionare	1 - 8
70/16-RAC	Retele apa si canalizare	1 - 5
70/16-IEI/EEF	Iluminatul electric interior/ Echipament electric de forta	1 - 8
70/16-SIP	Semnalizarea de incendiu si paza	1 - 3
70/16-CT	Comunicatiile telefonice	1 - 3
70/16-TH	Tehnologie	1 - 4
70/16-AGI	Alimentare cu gaze	1 - 5

Lista genurilor de lucrări
pentru care este necesară întocmirea proceselor verbale în faze determinante în prezenţa reprezentantului instituţiei de proiectare şi Inspecţiei de Stat în Construcţii

№ d/o	Denumirea lucrărilor de construcţie
1	Trasarea axelor construcţiei
2	Temelia sub fundaţie
3	Amenajarea fundaţiilor din beton armat monolit
4	Executarea elementelor portante ale parterului
5	Executarea elementelor portante ale etajului 1
6	Amenajarea acoperişului
7	Executarea pereţilor despărţitori
8	Amenajarea pardoselelor

Proiectul dat este executat în conformitate cu normele şi criteriile în vigoare, asigură criteriile de baza a calitaţii în construcţie, reglamentate de legea calitaţii în construcţie.

A - stabilitate şi rezistenta
B - securitate în exploatare
C - securitate anti-foc şi anti-exploziva
D - igiena şi securitatea oamenilor, restabilirea şi protecţia mediului înconjurător
E - izolarea termica si hidrofuga si conservarea de energie
F - pritectia impotriva zgomotului in exploatare

AŞP M.Eni
CŞP V.Para

Согласованно:
Sp. Principal AC G. Curatova.
Sp. Principal SIP N. Cjuracovscaia.
Sp. Principal IEI S.Sevtova.
Sp. Principal IVC E. Baleca.

Borderoul desenelor de lucru la obiectul Nr. 70/16 - SA

Foaia	Denumirea	Nota
1	Date generale (început)	
2	Date generale (sfîrsit)	
3	Borderoul finisarii incaperilor 1-6	
4	Borderou ferestre , usi	
5	Plan cota 0.00	
6	Sectiunea 1-1 , 2-2, 3-3	
7	Fatada 4-2*, D-A	
8	Fatada 2*-4, A-D	
9	Plan pardosea cota 0.00. Indicatia executarii pardoselelor	
10	Plan pod cota 3.200. Nod CV. Specificatia elementelor CV.	
11	Plan capriori, Specificatia elementelor sarpantei.	
12	Plan acoperis. Specificatia elementilor invelitorii acoperisului	
13	Nod 6. Indicatia instalarii acoperisului din tigla metalica	
14	Nod 1,2,3,4,5	
15	Nod 7,8,9,10,11.	
16	Detalii jgheburi si burlane	
17	Volumul lucrarilor pe demolare acoperisului	

Verificator de proiecte nr. 151
Roma Stepan
Domeniile: A.1,2,3,4
Nr de înregistrare a atestatului SV0020/22.02.17
Valabilă: de la 27.12.2016 pînă la 27.12.2021

A□P-Certificat seria 2011-P Nr.0698 din 22.12. 2011
C□P-Certificat seria 2014 -P Nr.1032 din 02.06.2014

Licenta seria A MMII Nr.041004 din 07.12.2012

ÎNTREPRINDERE ÎNCHIRIERE ENI MIHAIL PROIECTANT Seria 2011 Nr. 0038 A.2.3

A.Ş.P.	M.Eni		04.16	70/16-SA		
C.Ş.P.	V.Para		04.16	Anexa la Centru de Sănătate Varniţa, r-nul Anenii Noi		
Arh.	N.Papanaga		04.16	Anexa	Etapa	Foaia	Foi
					PE	1	17
				Date generale(inceput)	Î.I."ENE A.A." mun. Chi□inau	

Date generale

1.Datele generale a desenelor de executie ale proiectului sunt executate pe baza certificatului de urbanism
nr. 04 din 13.04.2016 şi cerintelor de proiectare.

2.Proiectul obiectului dat se afla în subraionul IIIБ climateric si se caracterizează prin urmatoarele condiţii climaterice :

2.1 Temperatura de calcul a aerului exterior cu saturaţia 0.92(СНиП 2.01.01-82):
- in cele mai reci zile -21 °C
- în cele cinci zile mai reci -16 °C

2.2. Zona de umeditate a raionului in construcţii -uscată(СНиП II -3-79).

2.3. Indicile normativ a cantitaţii da zăpadă la 1m²pe suprafaţa orizontala a pămîntului -0.5кПа(50 кгс/м²)

2.4. Indicile normativ a presiunii vîntului -0.3кПа(30гкс/м²)

3.Valabilitatea seismică de calcul a construcţiei este de - 7 grade

4. A considera cota conventionala 0.000 a nivelul pardoselei planului parter - cota 37.10

5.Gradul de rezistenţă la foc al cladirii - II

6.Gradul de responsabilitate al cladirii-II

7. Pentru construcţa cladirii se vor realiza urmatoarele tipuri de lucrări:
-pereţii exteriori se vor executa din blocuri de calcar M 35 pe mortar din ciment-nisip M50.

8. De termoizolat pereţii exteriori a cladirii. În calitate de termoizolant de folosit foi de vata minerala 1200x600, Y= 125kg/m3, b=50mm ,vezi p.20 ,nod. 16.

9. Planseu din elemente beton armat -panouri prefabricat.

10. Pereţii desparţitori se vor executa din placi de ipsos cu gr. 80mm.

11. În procesul de construcţie şi montarea lucrărilor de respectat cerinţele din: СНиП III-4-80 "Техника безопасности в строительстве".

12. Incalzire de la centrala termica- existenta.

13. În procesul de construcţie şi montarea lucrărilor de respectat cerinţele din: СНиП III-4-80 "Техника безопасности в строительстве".

14. Acoperisul proiectat se va executa din tigla metalica pe asteriala din lemn.

15. Protecţia anti-corozivă.

15.1.Elementele din lemn care intra in contact cu zidăria,beton,metal de prelucrat cu antiseptic in conformitate cu СНиП aII-25-80 "Деревянные конструкции".

15.2 Toate elementele din lemn de vopsit cu vopsea de ulei pe suprafeţele prelucrate dublu cu grund

15.3 Toate elementele metalice de prelucrat cu vopsea de email în 2 straturi ПФ-115(ГОСТ6465-76) pe grund ГФ-021(ГОСТ25129-82).

16. Toti peretii despartitori nu se vor executa pina la contactul direct cu peretii si elementele portante ale cladirii, lasindu-se spatiu de 30...50mm. pentru rosturi antiseismice verticale si orizontale si se vor umple cu garnitura elastica pe grund.

17. Pe perimetrul cladirii se va executa pereu de 1.5m din beton B15 pe sol compactat cu prundiş - 40mm.

Verificator de proiecte nr. 151
Roma Stepan
Domeniile: A.1,2,3.4
Nr. de înregistrare a certificatului 91/0020/22.02.17
Valabilă: de la 27.12.2016 pînă la 27.12.2021

Indici tehnico-economici de baza

Nr.	Denumirea	Un. de mas.	Cantit.	Nota
1	Aria totala a constructiei (cu scari si rampa)	m2	124,80	
2	Aria constructiei (fara scari si rampa)	m2	124,80	
3	Aria utila	m2	105,90	
4	Aria normativa	m2		
5	Volumul constructiei	m3	476,50	

				70/16-SA		
				Anexa la Centru de Sănătate Varniţa, r-nul Anenii Noi		
A.Ş.P.	M.Eni		04.16	Anexa	Etapa	Foaia	Foi
Arh.	N.Papanaga		04.16		PE	2	17
				Date generale(sfirsit)	Î.I."ENE A.A." mun. Chi□inau		

BORDEROUL finisarii incaperilor 1-6

Denumirea sau numarul incaperii	Tavan		Pereti portanti sau despartitori			Partea finisata de jos pereti portanti sau despartitori		
	Aria,m2	Tipul finisarii	Aria,m2	Tipul finisarii	Aria,m2	Aria,m2	Tipul finisarii	Inaltime,m
1	15.98	Driscuire-5mm, Grunduire, Vopsea emulsion-3str.	23.4	Tencuire cim.-nisip 30mm		1.6	Fatuire cu teracota (lavuar)	
			23.4	Amestic uscat - 5mm, Plasa, Eurofin - 2mm, Grunduire, Vopsea emulsion 3 str.				
2	14.56	Driscuire-5mm, Grunduire, Vopsea emulsion-3str.	7.4	Tencuire cim.-nisip 30mm		1.6	Fatuire cu teracota (lavuar)	
			37.08	Amestic uscat - 5mm, Plasa, Eurofin - 2mm, Grunduire, Vopsea emulsion 3 str.				
3	14.56	Driscuire-5mm, Grunduire, Vopsea emulsion-3str.	7.4	Tencuire cim.-nisip 30mm		1.6	Fatuire cu teracota (lavuar)	
			37.08	Amestic uscat - 5mm, Plasa, Eurofin - 2mm, Grunduire, Vopsea emulsion 3 str.				
4	29.38	Driscuire-5mm, Grunduire, Vopsea emulsion-3str.	43.4	Tencuire cim.-nisip 30mm		1.6	Fatuire cu teracota (lavuar)	
			61.84	Amestic uscat - 5mm, Plasa, Eurofin - 2mm, Grunduire, Vopsea emulsion 3 str.				
5	18.60	Driscuire-5mm, Grunduire, Vopsea emulsion-3str.	19.4	Tencuire cim.-nisip 30mm		1.6	Fatuire cu teracota (lavuar)	
			67.53	Amestic uscat - 5mm, Plasa, Eurofin - 2mm, Grunduire, Vopsea emulsion 3 str.				
6	12.0	Driscuire-5mm, Grunduire, Vopsea emulsion-3str.	19.7	Tencuire cim.-nisip 30mm		1.6	Fatuire cu teracota (lavuar)	
			39.04	Amestic uscat - 5mm, Plasa, Eurofin - 2mm, Grunduire, Vopsea emulsion 3 str.				
			9.5	Gips carton- 12.5mm Amestic uscat - 5mm, Plasa, Eurofin - 2mm, Grunduire, Vopsea emulsion 3 str.				

(D)

Termoizolarea peretilor exteriori

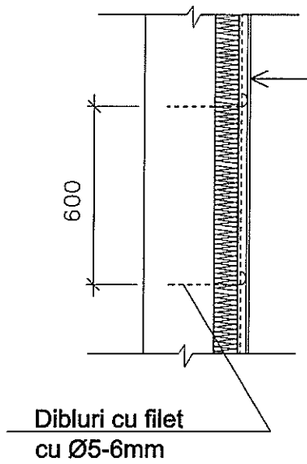

Strat de finisaj- "Tink"	- 2-3 mm
(Emulsie apoasa pentru lucrari exterioare)	
Grunduire	- "GLETTA"
Compozitie adeziva	- 3-4mm
Plasa fibra de sticla	
Compozitie adeziva	- 3-4mm
Termoizolant vata minerala -125kg/m3 - 50mm	
Compozitie adeziva	- 3-4mm
Perete exterior	- 390mm

Verificator de proiecte nr. 151
Roma Stepan
Domeniile: A.1,2,3,4
Nr. de înregistrare a validării SV0020/20.02.17
Valabilă: de la 17.12.2016 pînă la 27.12.2021

Nota :

1. Grosimea de amestec uscat pe tavan -5mm,pe pereti -5mm, tencuiala din ciment si nisip -30mm.
2. Suprafata glafurilor interiori nui inclus in evidenta de finisare a incaperilor.
3. Lucrarile de executare a termoizolatiei pentru pereti se efectuiaza conform cerintelor CP E.04.02-2003/SP12-101-98/.
4. In calitate de termoizolant in ancadramentul de fereastra si usa de prevazut "FASROCK",de grosime 50mm si latime 250mm.
5. Glafurile exterioare ale golulelor dupa executarea termoizolatiei, conform detaliului de pe foaia data de prevazut grunduire si vopsirea cu emulsie apoasa pentru lucrari exterioare.

Seria 2011 Nr. 0698 A.2.3

				70/16-SA			
				Anexa la Centru de Sănătate Varniţa, r-nul Anenii Noi			
A.Ş.P.	M.Efi		04.16	Anexa	Etapa	Foaia	Foi
Arh.	N.Papanaga		04.16		PE	3	16
				Borderoul finisarii incaperilor 1-6	Î.I."ENE A.A." mun. Chi□inau		

BORDEROU FERESTRE , USI.

Marca, poz.	Vedere	Denumirea	Cantitatea 0.000	Total	Nota
F1	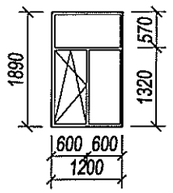	Fereastra din profil PVC cu geamuri termopane (4 camere, culoare alba)	6	6	
U1*	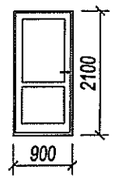	Usa de interior din lemn(MDF), stanga	2	2	
U1	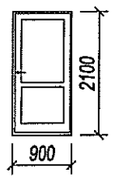	Usa de interior din lemn(MDF), dreapta	3	3	

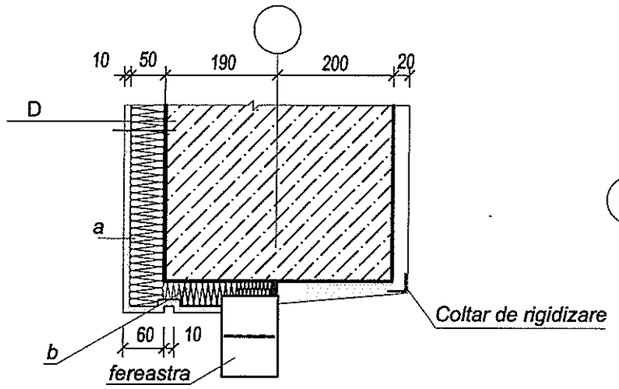

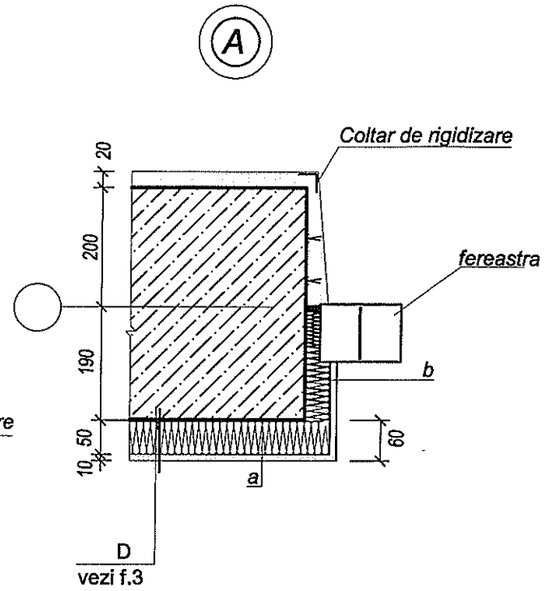

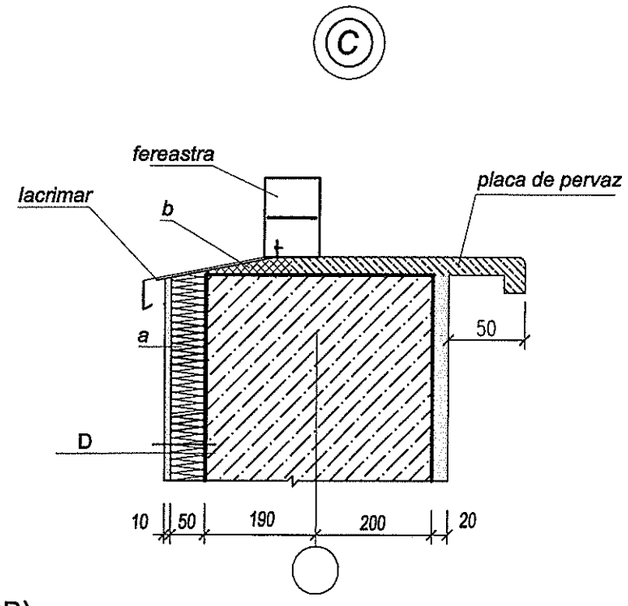

Nota la nod "A", "B", "C"

a. - Împlutura de fibră din bazalt

b. - Piedica antiincediară de fibră din bazalt pe perimetru golului ferestrei.

Nota: Pentru o bună ventilație a incaperilor , se va prevedea un dispozitiv de aerare EHA22 -50, care este montat în fereastra (vezi OB).

fereastra (F1):

- Cornier metal la glaful golului ferestrei interior - 37.0m.l
- Pervaz- 7,8 m.l.
- Tencuiala, driscuire, vopsea emulsionata - 7,4 m2

usa(1-1*):

- Cornier metal la glaful golului usii - 26,0m.l
- Tencuiala, driscuire, vopsea emulsionata - 10,5 m2

Nota: Usile interioare se executa din lemn (МДФ)

Verificator de proiecte nr. 151
Roma Stepan
Domeniile: A.1,2,3,4
Nr. de înregistrare a calității SV0020/22.02.17
Valabilă: de la 27.12.2016 pînă la 27.12.2021

				70/16-SA		
				Anexa la Centru de Sănătate Varniţa, r-nul Anenii Noi		
A.Ş.P.	M.Eni		04.16	Anexa	Etapa	Foaia	Foi
Arh.	N.Papanaga		04.16		PE	4	16
				Borderou ferestre , usi	Î.I."ENE A.A." mun. Chişinau		

Plan cota 0.000

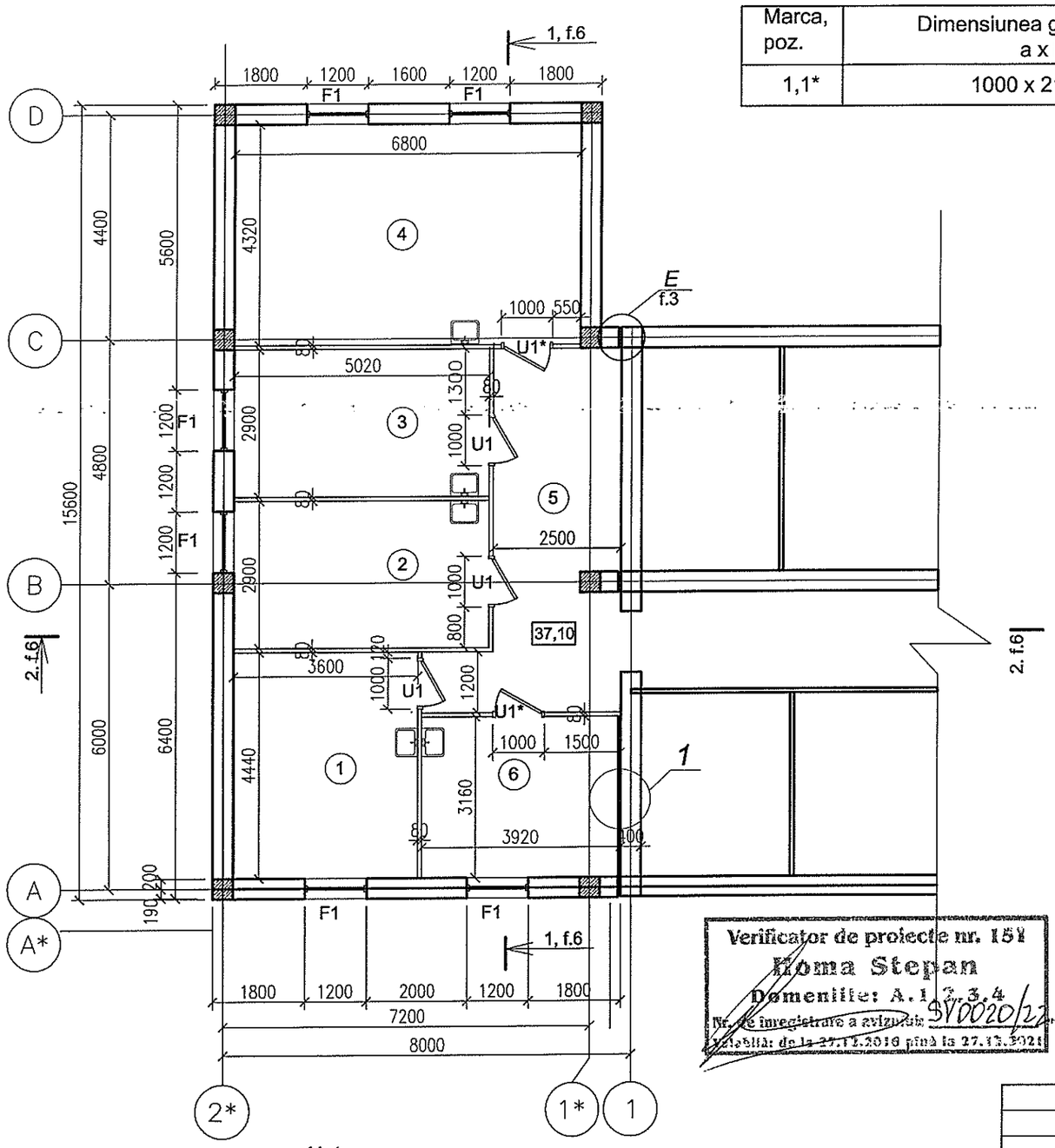

Legenda golurilor

Marca, poz.	Dimensiunea golurilor, mm a x h
1,1*	1000 x 2100

Legenda incaperilor

Nd/r	Denumirea incaperilor	Suprafata, m2.
1.	Cabinetul medicului de familie	15.98
2.	Cabinetul medicului de familie	14.56
3.	Cabinetul medicului de familie	14.56
4.	Cabinet fizioterapie	29.38
5.	Coridor	19.27
6.	Cabinet USG	12.38
7.		106.13

1

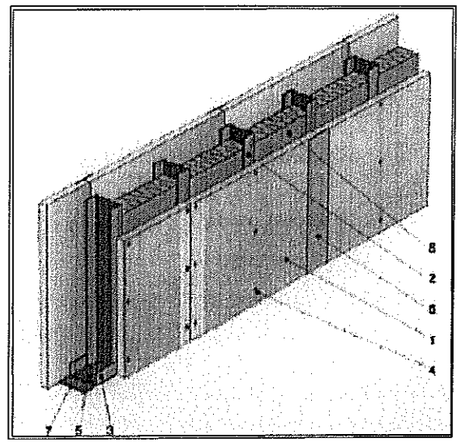

1. *placa gipscarton 12.5 mm*
2. *profile metalice CW 50- 3/ 4 m*
3. *profile metalice UW 60- 3/ 4 m*
4. *profile autofiletante*
5. *suruburi cu diblu 6x45mm*
6. *pasta de rosturi Rigips Super/ banda de armare*
7. *banda de etansare*
8. *vata minerala 50mm/ folie anticondensanta*

Verificator de proiecte nr. 151
Roma Stepan
Domeniile: A.1, 2, 3, 4
Nr. de inregistrare a avizului SV0020/22.02.17
Valabilă: de la 27.11.2016 pînă la 27.11.2021

Nota:
1. *In locurile instalarii lavuarelor se executa pe pereti o placa ceramica 900x900x1600(h).*
2. *Grosimea tencuielei - 30mm. stratului amestecului uscat pe tavan si pereti (plasa din plastic)- 5mm, finis - 1mm.*

				70/16-SA		
				Anexa la Centru de Sănătate Varnița, r-nul Anenii Noi		
A.Ş.P.	M.Eni		04.16	Anexa	Etapa	Foaia	Foi
Arh.	N.Papanaga		04.16		PE	5	17
				Plan cota 0.000	Î.I."ENE A.A." mun. Chișinau		

ENI MIHAIL PROIECTANT Seria 2011 Nr. 0698 A.2.3

Sectiune 1-1

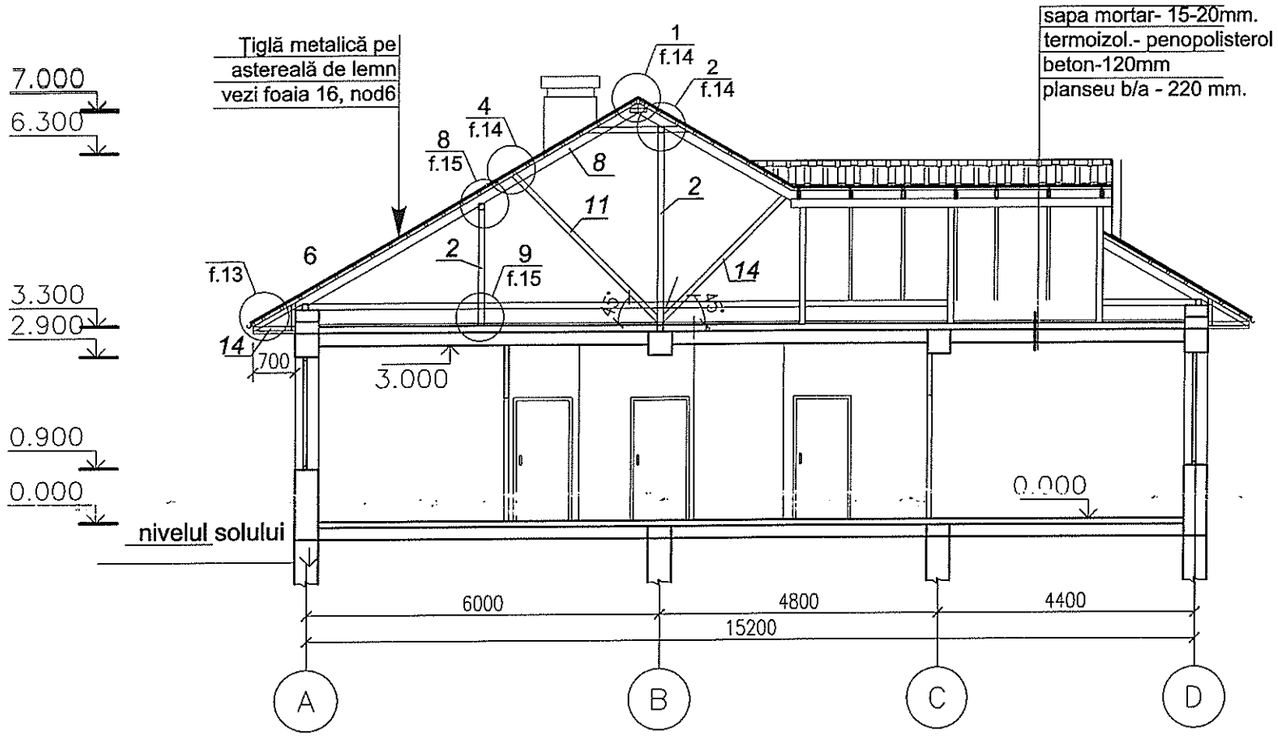

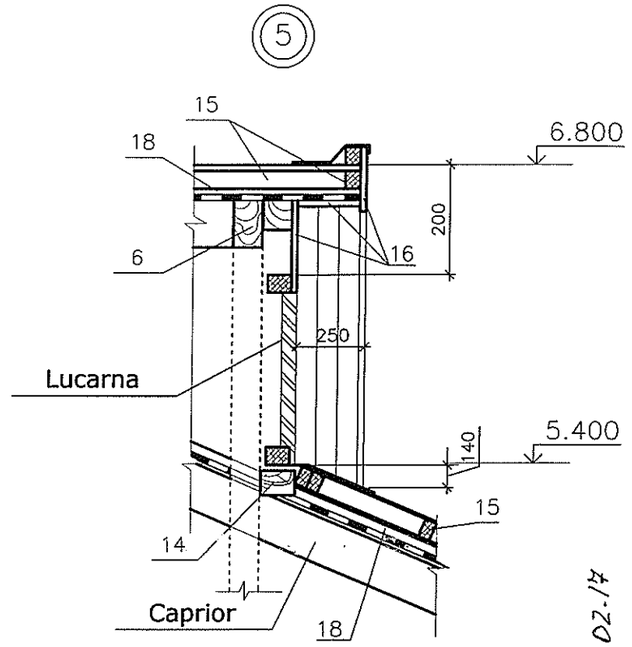

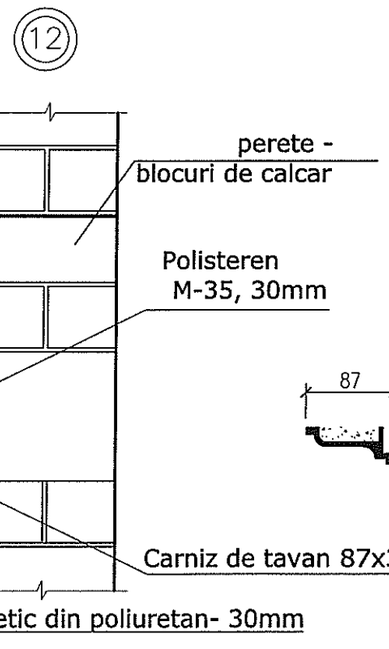

Sectiune 2-2

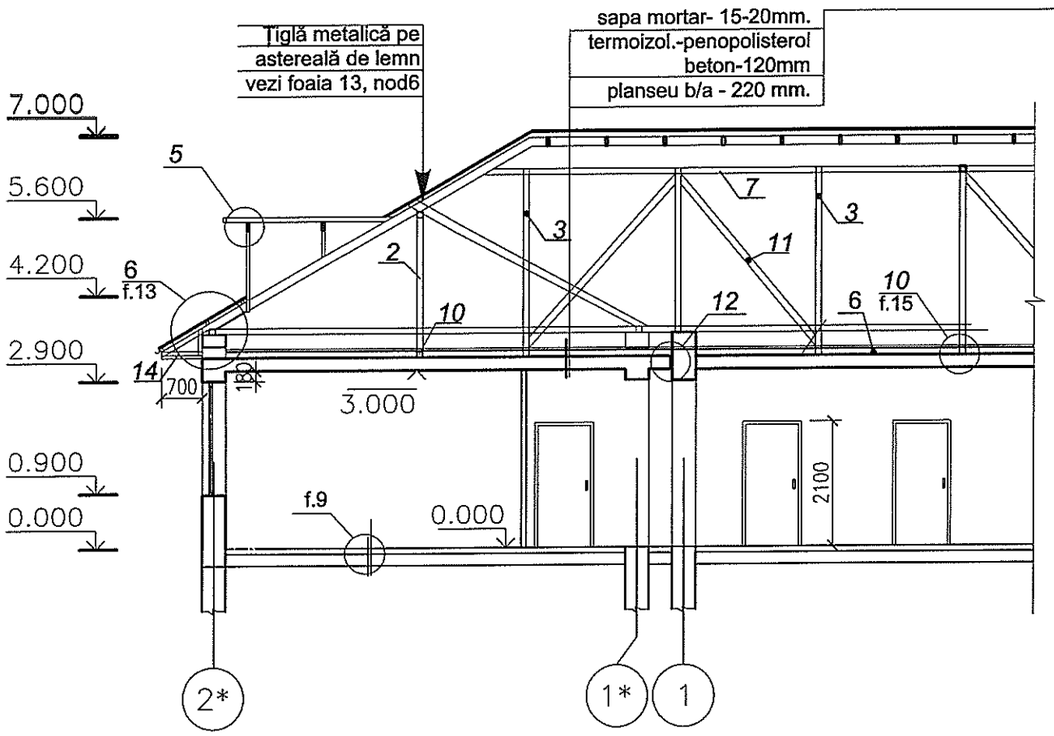

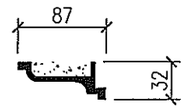

Verificator de proiecte nr. 151
Horia Stoican
Domeniile: A.1, 2, 3, 4
Decizia de înregistrare a avizului 5/00202/22.02.17
Valabilă de la 27.12.2016 până la 27.12.2021

				70/16-SA		
				Anexa la Centru de Sănătate Varniţa, r-nul Anenii Noi		
A.Ş.P.	M.Eni		04.16	Anexa	Etapa	Foaia	Foi
Arh.	N.Papanaga		04.16		PE	6	17
				Sectiunea 1-1 , 2-2, nod 5	Î.I."ENE A.A." mun. Chi□inau		

Fatada 4-2*

Fatada D-A

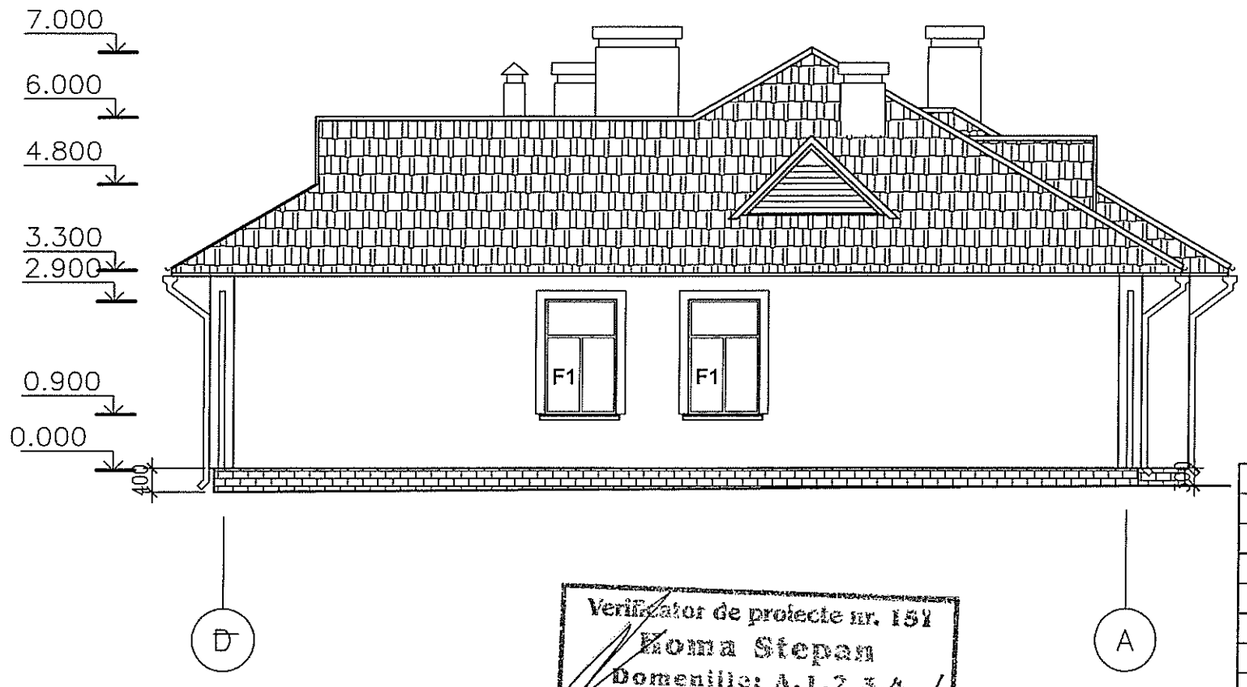

LEGENDA FINISARII FATADEI

1 - tigla metalica

2 - vopsire galuzele culoare alba ПФ-115 de 2 ori pe grund ГФ-021

3 - vopsea de fatada culoare alba

4 - sticla (fereastra PVC)-5 camere

5 - sticla intunecata (fereastra PVC)- 3 camere

6 - vopsea de fatada (Mandarin 15)

7 -soclul din piatra de cosauti

8 -balustrada vopsea culoare gri metalic

Verificator de proiecte nr. 151
Roma Stepan
Domeniile: A.1,2,3,4
Nr. de înregistrare a raportului 010020/22.02.17
Valabilă: de la 30.12.2016 pînă la 30.12.2021

				70/16-SA		
				Anexa la Centru de Sănătate Varniţa, r-nul Anenii Noi		
A.Ş.P.	M.Eni		04.16	Centrul de sanatate	Etapa	Foaia	Foi
Arh.	N.Papanaga		04.16		PE	7	16
				Fatada 4-2*, Fatada D-A	Î.I."ENE A.A." mun. Chi□inau		

Fatada 2*- 4

Fatada A- D*

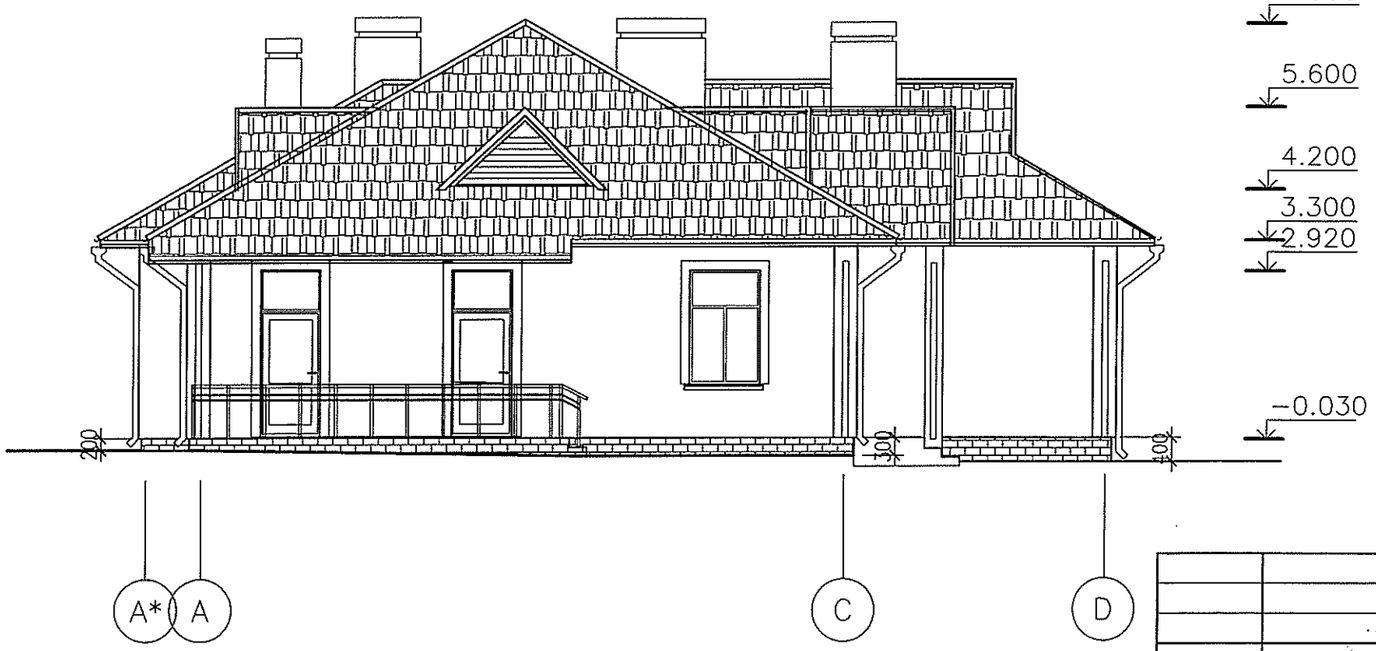

Verificator de proiecte nr. 151
Doma Stepan
Domeniile: A.1,2,3,4
Nr. de înregistrare a atestatului SV0020/22.02.14
Valabil de la 27.13.2010 pînă la 27.13.2021

				70/16-SA		
				Anexa la Centru de Sănătate Varniţa, r-nul Anenii Noi		
A.Ş.P.	M.Eni		04.16	Centrul de sanatate	Etapa	Foaia	Foi
Arh.	N.Papanaga		04.16		PE	8	16
				Fatada 2*-4, Fatada A*-D	Î.I."ENE A.A." mun. Chi□inau		

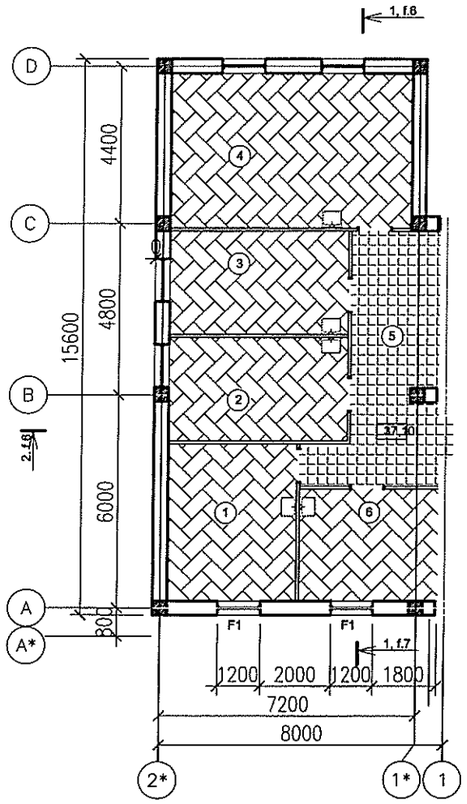

Indicaţia executarii pardoselelor

1.Termoizolarea pardoselelor - de prevazut executarea unui strat adaigator din cheramzit y= 500 kg/m3, sub constructia pardoselei pe conturul peretilor exteriori cu latimea de 1,5m si cu grosimea de 0,2m.
2.Executarea pardoselelor se va efectua dupa terminarea tuturor lucrărilor de montaj la executarea reţelelor inginereşti montarii pieselor inglobate.
3. Solul se va compacta cu prundiş pană la 1,6t/m2.
4. Pardoseua in casangerie se va executa cu sifonul de pardoseala.
5. In locurile instalării sifonului cu adincire locala în padosea, pardoseaua se va executa cu înclinaţia de 0,015 la distanţa - 1m. de la sifon, hidroizolarea se va indeplini din două straturi de mastic bituminos.
6.Hidroizolarea pardoselelor se va executa, conform СНиП 3.04.01-87 "Изоляционные и отделочные покрытия".

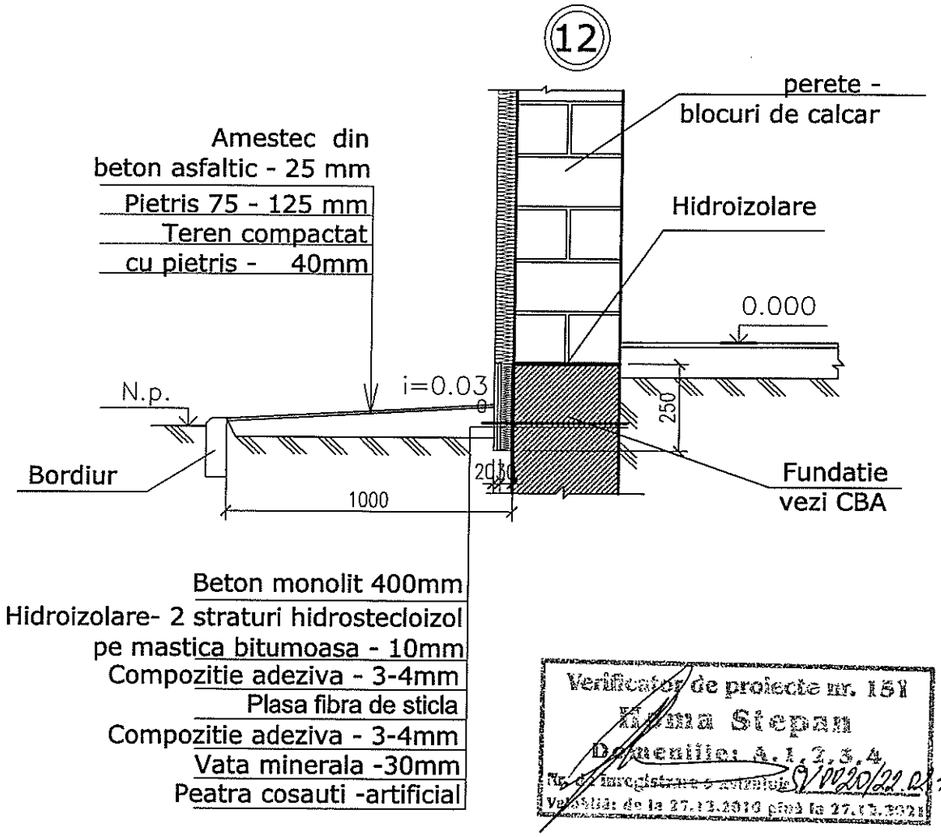

Verificator de proiecte nr. 151
Ursma Stepan
Domeniile: A.1, 2, 3, 4
Nr. de înregistrare a autorizației 0020/22.02.17
Valabilă: de la 27.03.2010 pînă la 27.03.2021

Legenda pardoselelor

Denumirea sau numarul incaperii	Tipul pardosel.	*Schema pardoselei sau nodul dupa serie*	Elementele pardoselei şi grosimea lor		Aria pardoselei $м^2$
5	1		Placa ceramica Adeziv pentru teracota ceramic Sapa de motar din Ciment-nisip M-150 cu plasa Strat termoizolant - penobeton Hidroizolare- 1strat mastic bituminos Pat de beton cl.B7,5 Sol tasat cu pietris	-10 mm. -8 mm. -30 mm. -100 mm. -80 mm. -40 mm.	19.27
1,2,3,4,6	2		Laminat clasa 32 Penoplen Sapa de mortar din ciment-nisip M150 cu plasa Strat termoizolant - penobeton Pat de beton cl.B 7,5 Sol tasat cu pietris	- 10 mm - 3 mm -30 mm. -100 mm. -80 mm. -40 mm.	86.86

Nota:
Plinta incaperilor - 106.64 m.l.
din lemn - 84.16 m.l.
din ceramica (h-75mm) 22.48 m.l.
Soclul - 12.0 m2

				70/16-SA		
				Anexa la Centru de Sănătate Varniţa, r-nul Anenii Noi		
A.Ş.P.	M.Eni		04.16	Anexa	Etapa	Foaia	Foi
Arh.	N.Papanaga		04.16		PE	9	16
				Plan pardosea cota 0.000 Indicatia executarii pardoselelor	Î.I."ENE A.A." mun. Chişinau		

Plan pod cota 3.200

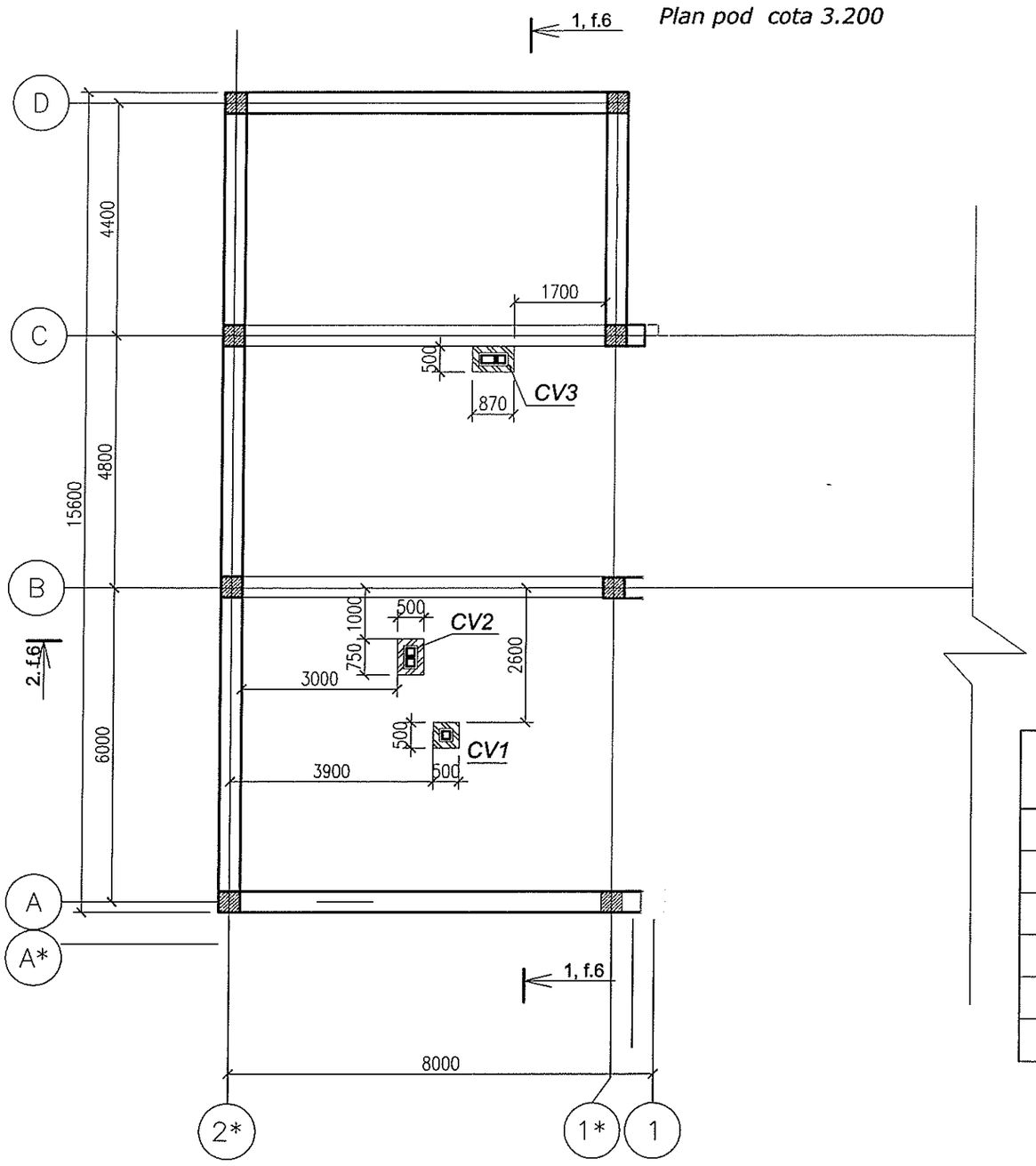

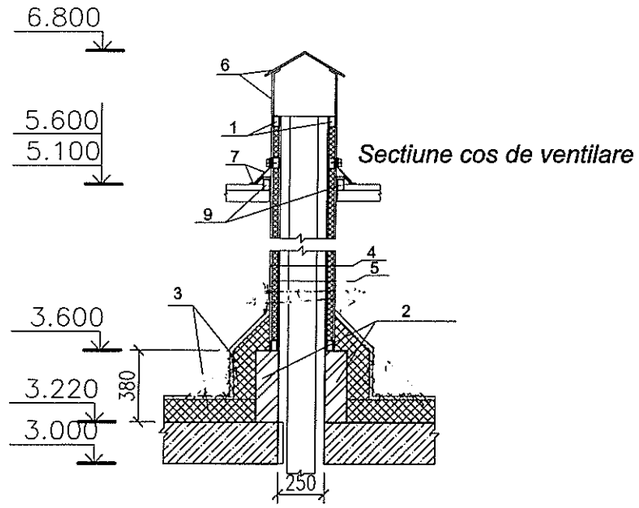

Specificatia elementelor cosurilor de ventilare

Marca poz.	Marcarea	DENUMIRE	Cantit.	Masa
1.		Grilaj 50x50(h), ml	16m.l.	
2.		Caramida, m3	0.3 m^3	
3.	Y=125kg/m3,b=50mm.	Vata minerala semirigida	0,8m^3	
4.		Tabla zincata b=0,8mm, m2	12,0	
5.		Tigla metalica, m2	11,0m^2	
6.		Tabla vopsita(racordare), m2	16,0 m^2	

Verificator de proiecte nr. 151
Roma Stepan
Domeniile: A.1, 2, 3, 4
Nr. de înregistrare a avizului: CV0020/22.02/17
Valabilă: de la 27.12.2010 pînă la 27.12.2021

A.S.P.	M.Eni			04.16
Arh.	N.Papanaga			04.16

70/16-SA

Anexa la Centru de Sănătate Varniţa, r-nul Anenii Noi

Anexa	Etapa	Foaia	Foi
	PE	10	16

Plan pod cota 3.200, Nod CV, specificatia elementelor CV.

Î.I."ENE A.A." mun. Chişinau

Взам. инв. № | Подпись и дата | Инв. № подл.

Plan capriori

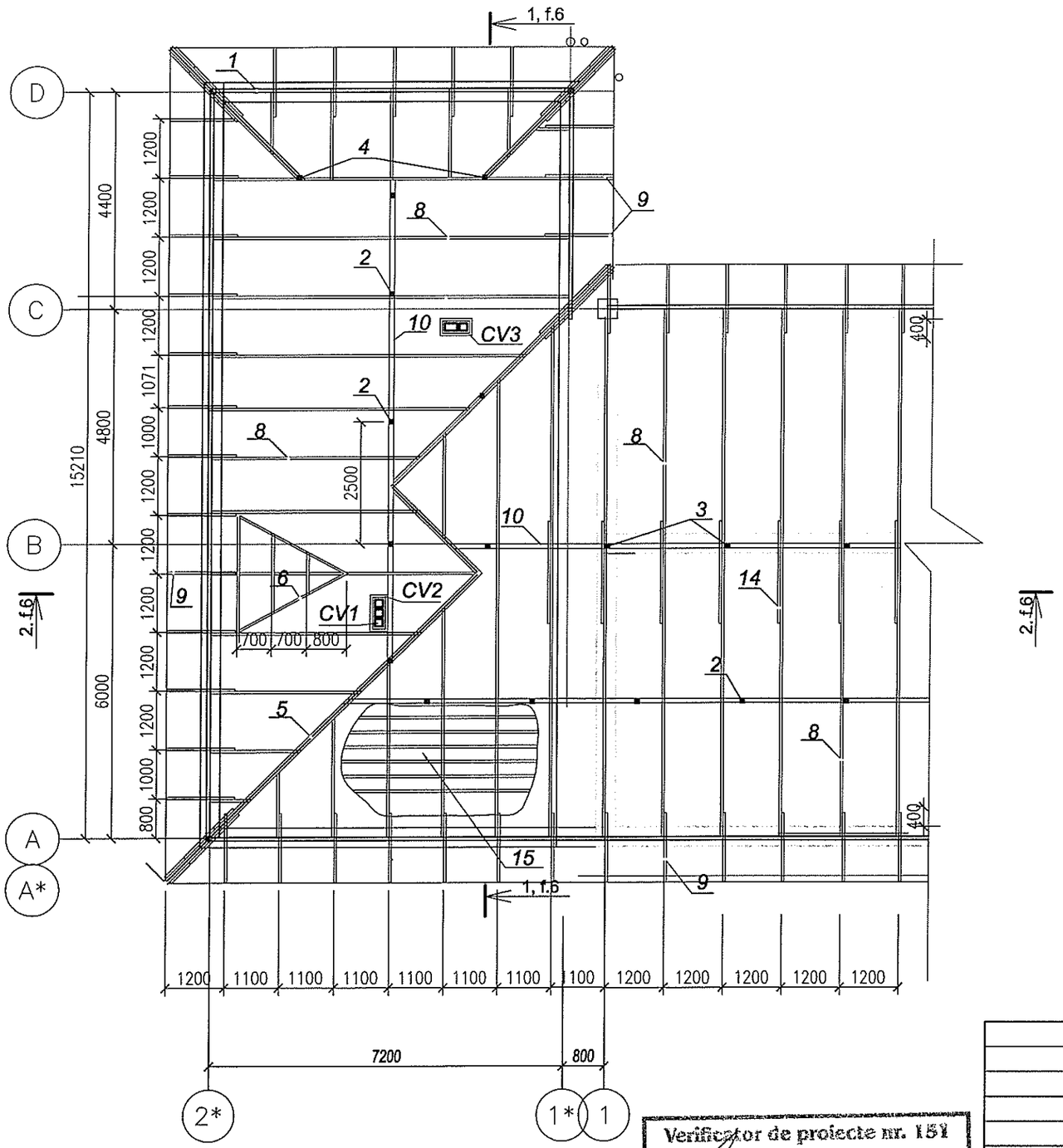

Specificatia elementelor sarpantei

Marca. poz.	Denumirea	Secţiunea Grosimea мм	Secţiunea Lăţimea мм	Lungimea м	Can. (buc.)	Volumul . м³
1	Cosoroabă	100	100	36.0	1	0.36
2	Pop 1 (stilp)	100	100	2.30	10	0.23
3	Pop 2 (stilp)	100	100	3.20	5	0.16
4	Pop 3 (stilp)	100	100	1.50	2	0.03
5	Caprior diagonal	100	150	24.0	1	0.18
6	Caprior diagonal (lucarna)	50	150	8.0	1	0.2
7	Grinda pe montanti	150	100	24.0	1	0.40
8	Caprior	50	150	170.0	1	1.4
9	Grinda de cornisa	50	120	1.4	40	0.4
10	Talpa de consolidare	100	100	28.0	1	0.28
11	Contrafisa	150	50	3.6	3	1
12	Contrafisa	150	50	3.0	4	0.08
13	Contrafisa	150	50	2.1	4	0.06
14	Element de sustinere	120	50	1.2	40	0.3
15	Asteriala	60	50	700	1	2.10
16	Lambriu de lemn		70		1	24.0m2
17	Jaluzele		100		1	2.5m2
18	Placa	20	50	280	1	0.30

Nota :

1. *Foaia data se studiaza impreuna cu f.17.*

Verificator de proiecte nr. 151
Roma Stepan
Domeniile: A.1.2.3.4
Nr. de inregistrare a avizului: 0020/22.02.19
Valabilă: de la 27.12.2016 pînă la 27.12.2021

ENI MIHAIL PROIECTANT Seria 2011 Nr. 0698 A.2.3

				70/16-SA		
				Anexa la Centru de Sănătate Varnita, r-nul Anenii Noi		
A.Ş.P.	M.Eni		04.16	Anexa	Etapa	Foaia	Foi
Arh.	N.Papanaga		04.16		PE	11	16
				Plan capriori Specificaţia elementelor sarpantei	Î.I."ENE A.A." mun. Chi□inau		

Plan acoperiş

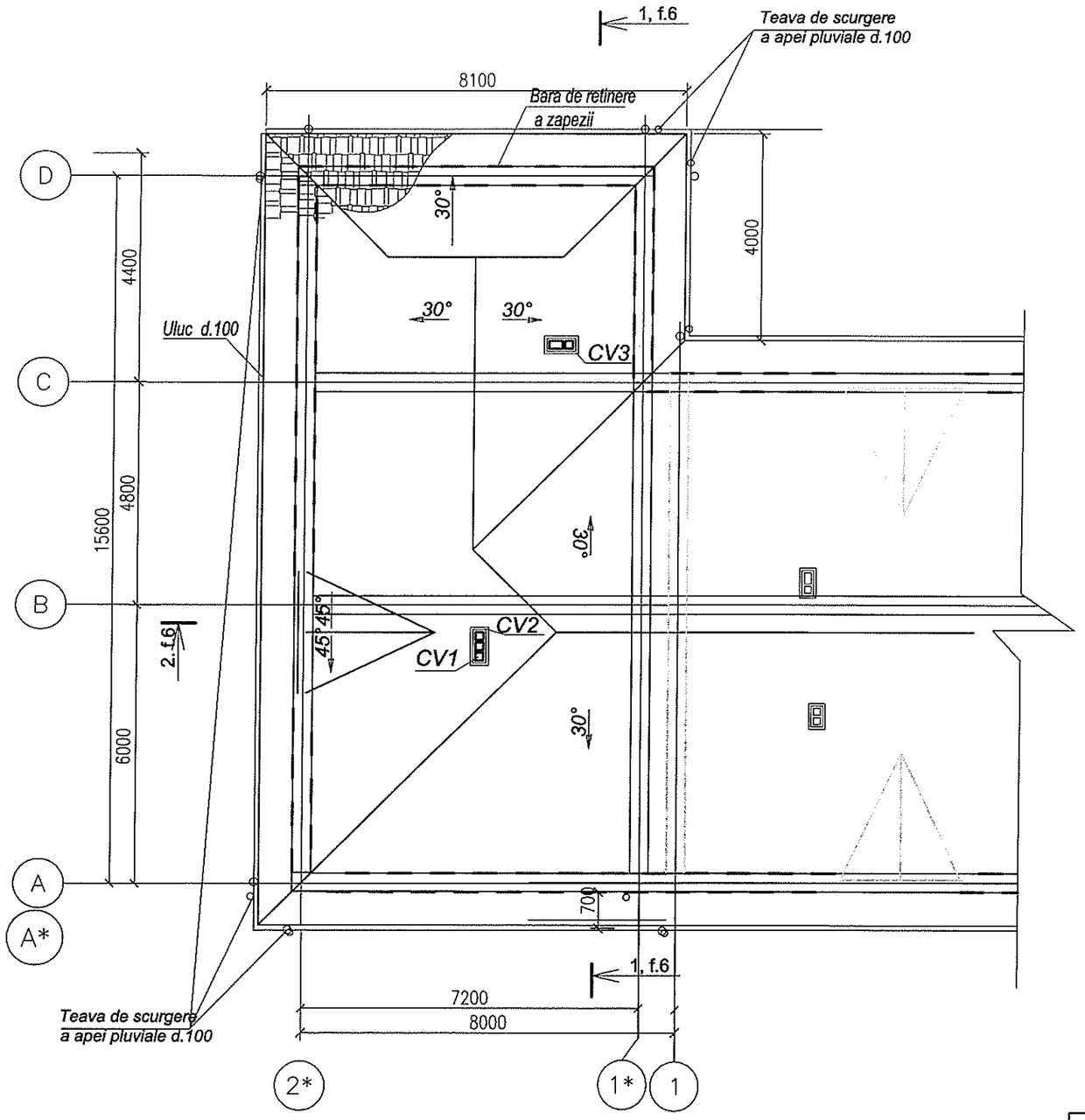

Specificaţia elementelor invelitorii acoperişului

Marca. poz.	Indicaţie	Denumirea	Cant.	Masa ед.кг.	Note
1		Ţigla metalică	s=247 m²		
1		Pelicula anticondensat	280 m²		
1		Coamă	27ml.		
1		Placa de inbinare(de sus)	8ml.		
1		Placa de inbinare(de jos)	13ml.		
1		Element de cuplare MC1	67	1,0	
1	Piese metalice	Bolt M12 L=150	200		
1		Bolt M16 L=200	132		
1		Bolt M16 L=250	62		
1		Piuluţă M12	200		
1		Piuliţă M16	194		
1		Şaibă M12	200		
1		Şaibă M16	194		
1		Bara de retinere a zapezii	37 m.		
1		Uluc d.100	43 m.l.		
1		Teava de scurgere a apei	25 m.		

Verificator de proiecte nr. 151
Roma Stepan
Domeniile: A. L. I. S. A.
Nr. de înregistrare a certificatului 5020/22.02.17
Valabilă: de la 27.11.2016 pînă la 27.11.2021

				70/16-SA	
				Anexa la Centru de Sănătate Varnta, r-nul Anenii Noi	
	A.S.P.	M.Eni	04.16	Anexa	Etapa: PE; Foaia: 12; Foi: 16
	Arh.	N.Papanaga	04.16		
				Plan acoperis Specificatia elementilor invelitorii acoperisului	Î.I."ENE A.A." mun. Chi□inau

Inv. № подл. | Подпись и дата | Взам. инв. №

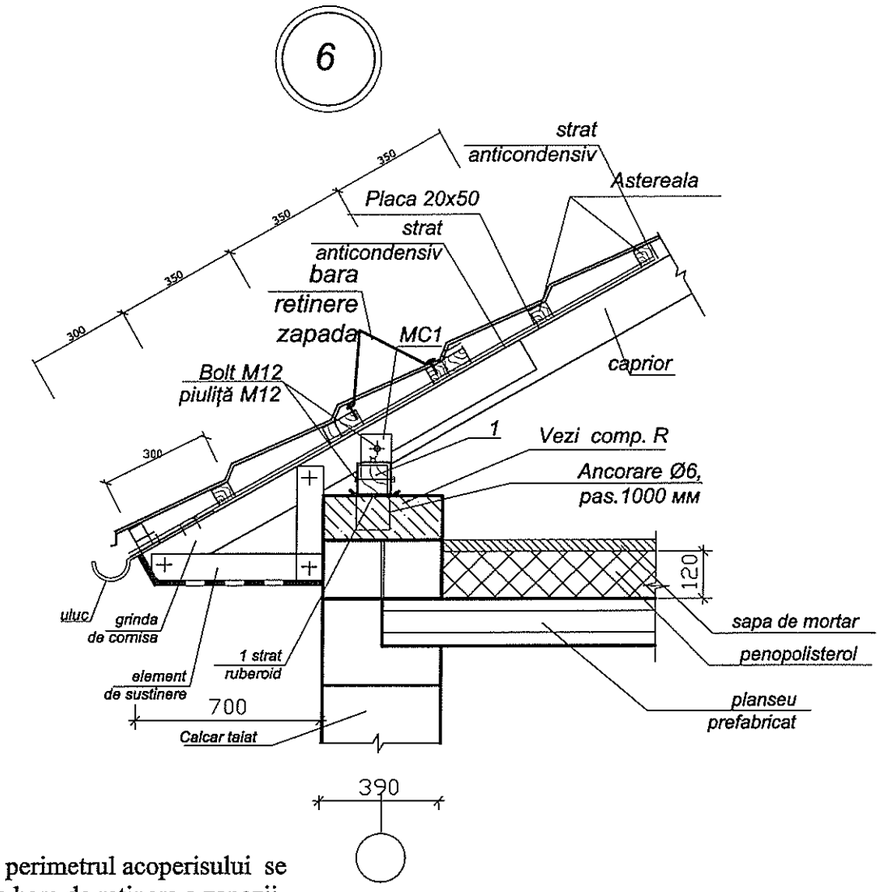

Nota: Pe perimetrul acoperisului se va instala bara de retinere a zapezii.

Rezemarea capriorului pe cosoroba

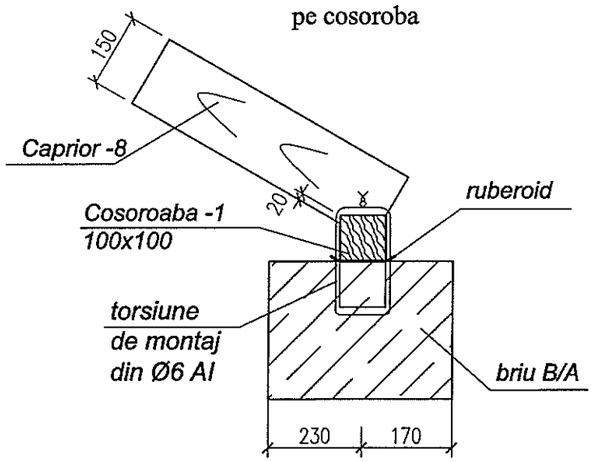

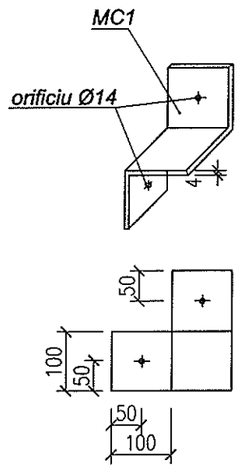

Indicaţia instalarii acoperişului din ţiglă metalică

1. Toate lucrarile de executat in conformitate cu cerinţele din СНиП 3.03.01 - 87
2. Toate elementele de lemn de executat din lemn de conifer cu umeditatea nu mai mare de 20%
3. De prevăzut protecţia constructiei de lemn de putrezire şi incendiu de executat prelucrarea suprafeţelor elementelor cu amestec ДКС-П, pregătit după receta (in procente%) : - diamoniu fosfat(100%) -20
   - sulfat de amoniu(98%) - 5
   - contact de petrol - 3
   - apă -72

   La fiecare 97 kg. de amestec se adaugă 3 kg. natriu clor.

   Amestecul pregatit incalzit da 60°C se aplică pe construcţia de lemn cu pulverizatorul sau cu peria de vopsea de 2 ori la intervalul nu mai puţin de 12 ore.
4. In proiectul dat al şarpantei sunt elaborate schemele constructive generale de rezolvare a construcţiei de lemn.
5. Căpriorii se aşează pe cosoroabă.
6. In locurile de rezistenţă a elementelor de lemn cu tencuiala sau cu metalul se va amplasa un strat de ruberoid.
7. Sistema de construcţie este asamblată cu bolturi, iar la montarea ei sa vor folosi cuiele. Fixarea permanentă a căpriorilor va fi cu bolturi şi şaibe pe ambele părţi cu contrapiuliţă.
8. Construcţia de lemn este executată pentru acoperis cu învelitoare de ţiglă metalică pe astereală cu secţiune 50×60(h.) şi pasul de 350mm.
9. Astereala cu pasul 350 mm. nu se arată convenţional în secţiunea din proiect.
10. Înbinarea elementelor de lemn de executat in conformitate cu recomandările seriei 2.160-6 ediţia 1
11. Trecerea ţiglei de metal trebuie sa fie nu mai puţin de 150mm.
12. Fixarea ţiglei de metal la astereală de executat prin bolturi speciale, care intra în set cu şaibe speciale sau cu cuie speciale pentru acoperiş.
13. Elementele acoperişului , elemente de creastă ,uluce, tevi de scurgere şi alte detalii intra în set.
14. Ţigla de metal trebuie sa fie acreditată.

Verificator de proiecte nr. 151
Roma Stepan
Domeniile: A, I, J, S, 4
Nr. de înregistrare a poliţei: SV0080/22.02.17
Valabilă: de la 27.12.2016 pînă la 27.12.2021

				70/16-SA		
				Anexa la Centru de Sănătate Varni□a, r-nul Anenii Noi		
	A.S.R.	M.Eni	04.16	Anexa	Etapa	Foaia	Foi
	Arhc	N.Papanaga	04.16		PE	13	16
				Nod 6, Indicatia instalarii acoperisului din tigla metalica	Î.I."ENE A.A." mun. Chi□inau		

Взам. инв. № | Подпись и дата | Инв. № подл.

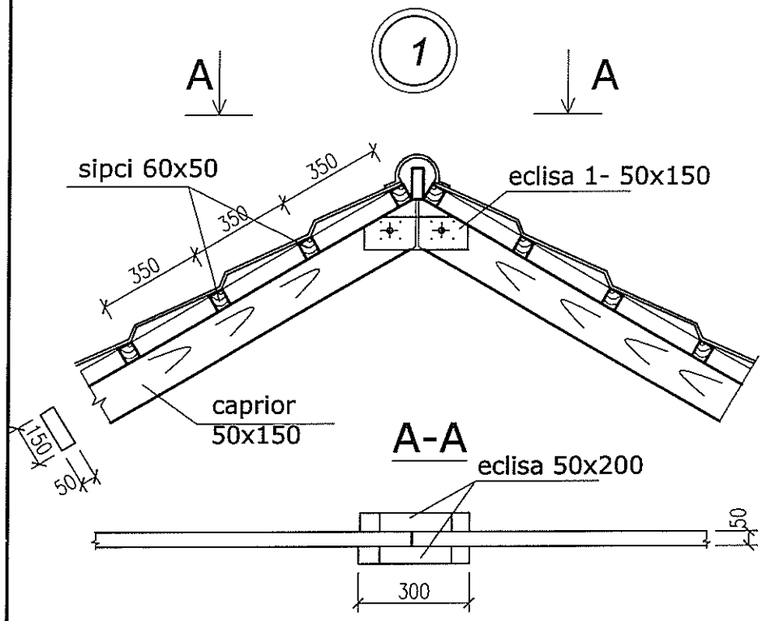

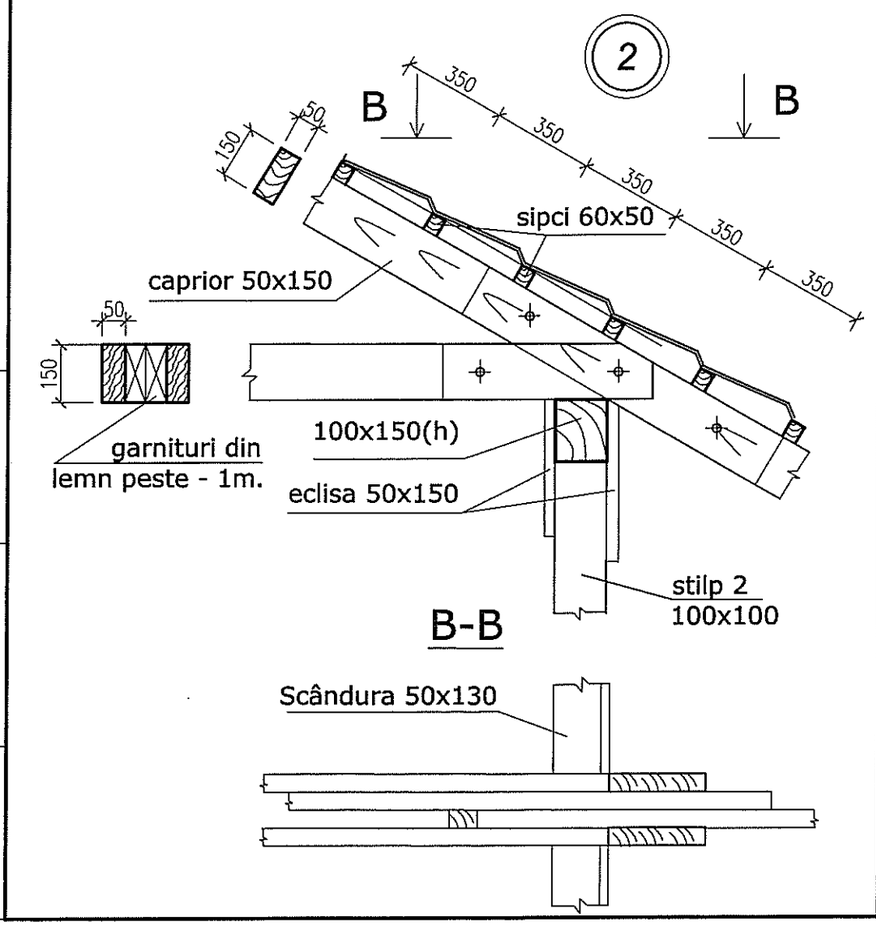

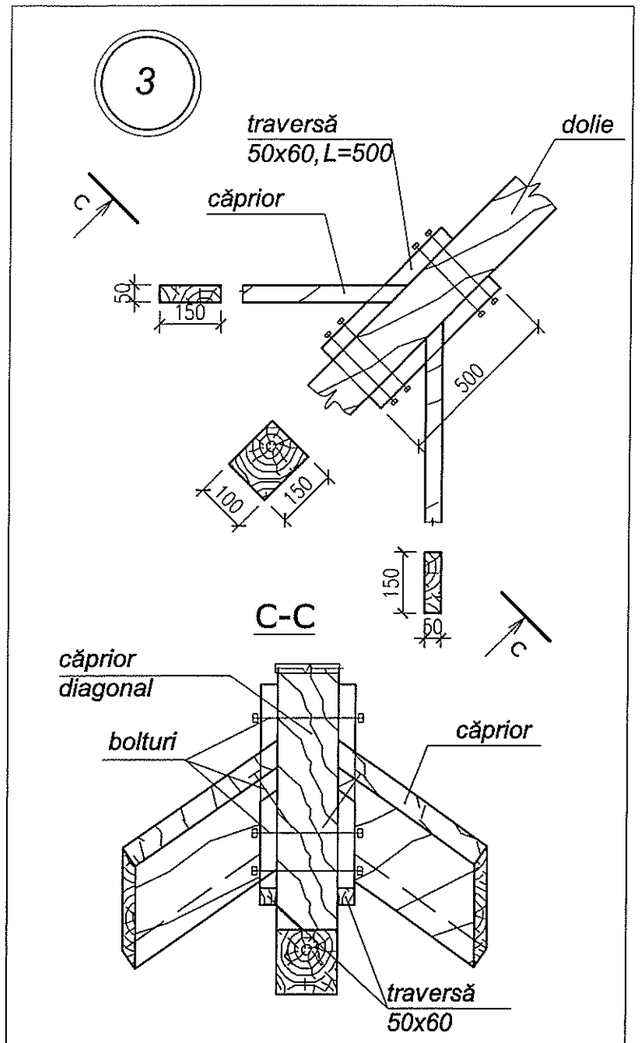

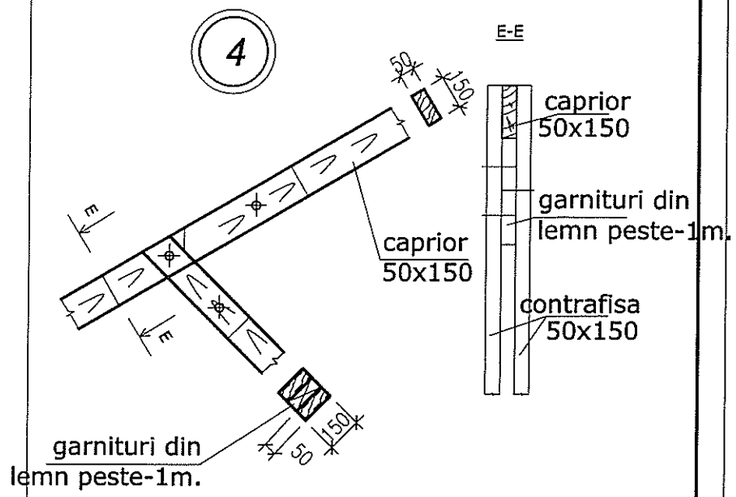

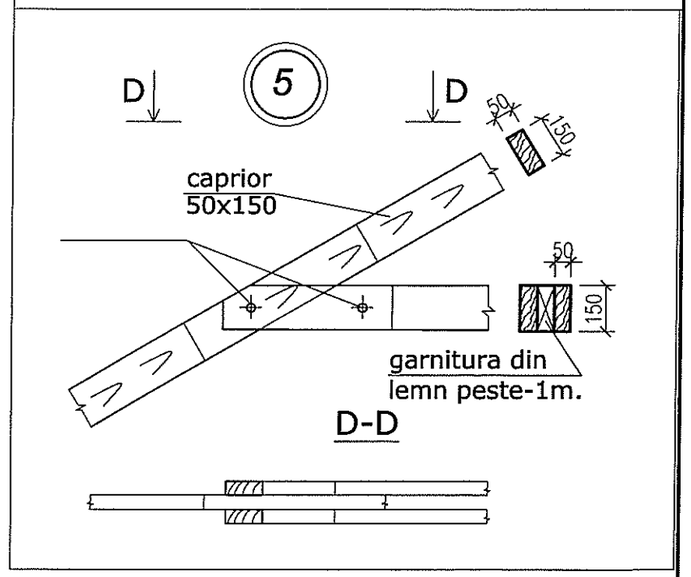

Verificator de proiecte m. 151
Roman Stepan
Domeniile: A, 1, 2, 3, 4
Valabil de la 27.12.2016 pînă la 27.12.2021

				70/16-SA		
				Anexa la Centru de Sănătate Varni□a, r-nul Anenii Noi		
A.Ş.P.	M.Eni		04.16	Anexa	Etapa	Foaia	Foi
Arh.	N.Papanaga		04.16		PE	14	16
				Nod 1,2,3,4,5	Î.I."ENE A.A." mun. Chi□inau		

ENI MIHAIL * PROIECTANT * Seria 2011 Nr. 0698 A.2.3

Взам. инв. №
Подпись и дата
Инв. № подл.

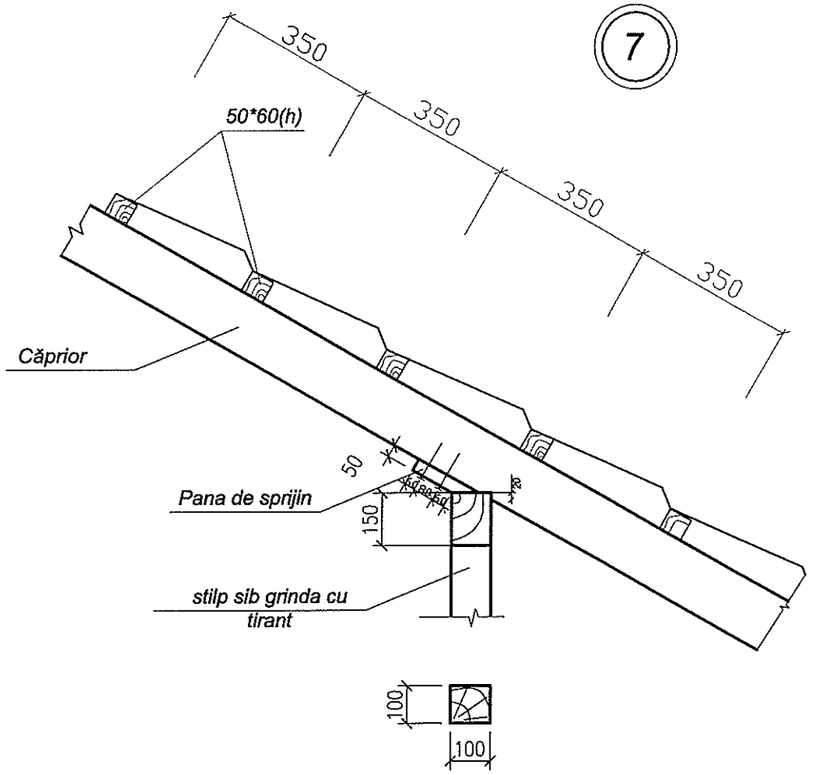

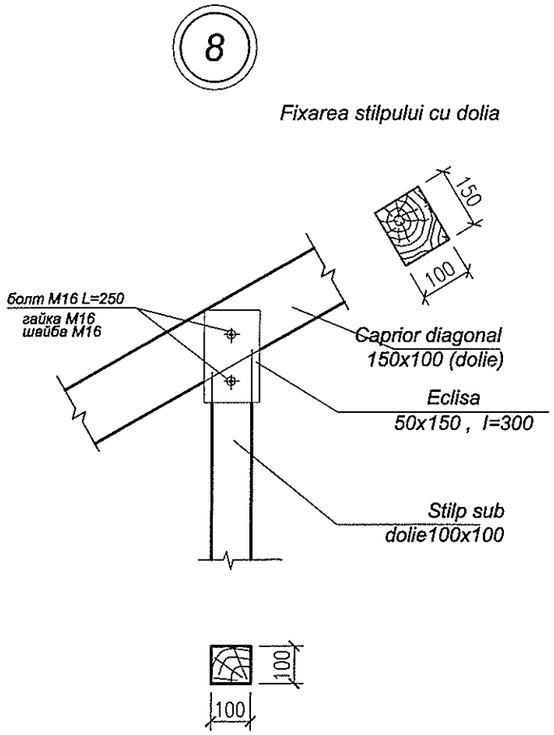

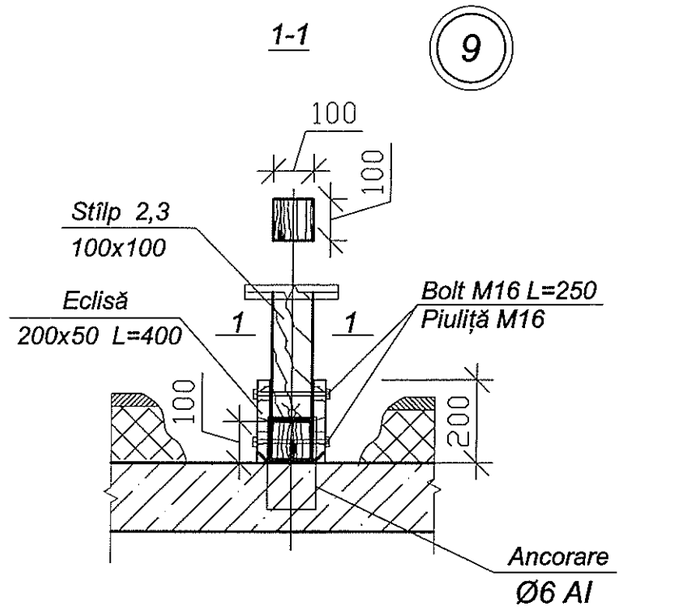

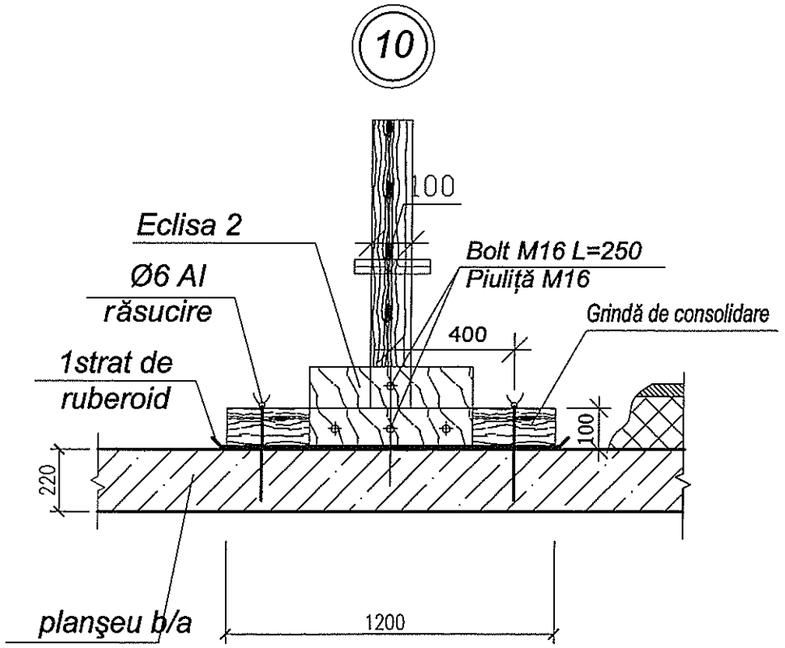

Rezemarea capriorului diagonal pe cosoroaba

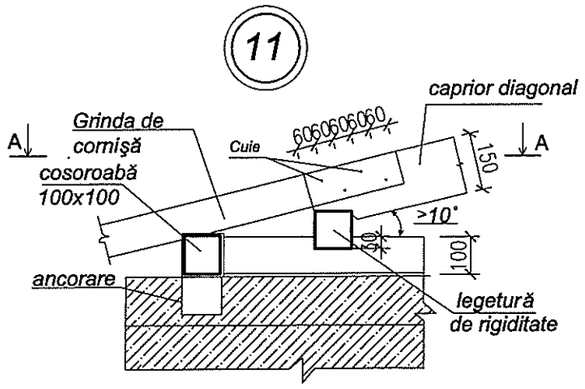

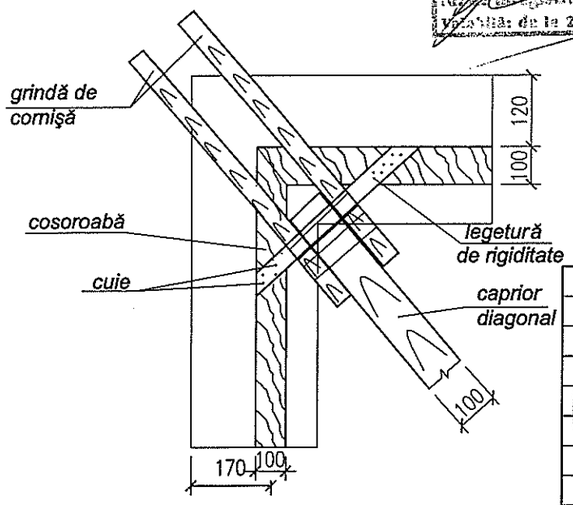

Verificator de proiecte nr. 151
Roma Ștefan
Domeniile A. I. 2, 3, 4
Valabilă de la 27.12.2010 pînă la 27.12.2021

				70/16-SA		
				Anexa la Centru de Sănătate Varni□a, r-nul Anenii Noi		
A.Ş.P.	M.Eni		04.16	Anexa	Etapa	Foaia	Foi
Arh.	N.Papanaga		04.16		PE	15	16
				Nod 7,8,9,10,11.	Î.I."ENE A.A." mun. Chi□inau		

Взам. инв. №

Подпись и дата

Инв. № подл.

Nota: Sistemul de scurgere a apelor climaterice - producator : SRL"Conluxart".

Jgheaburi şi burlane

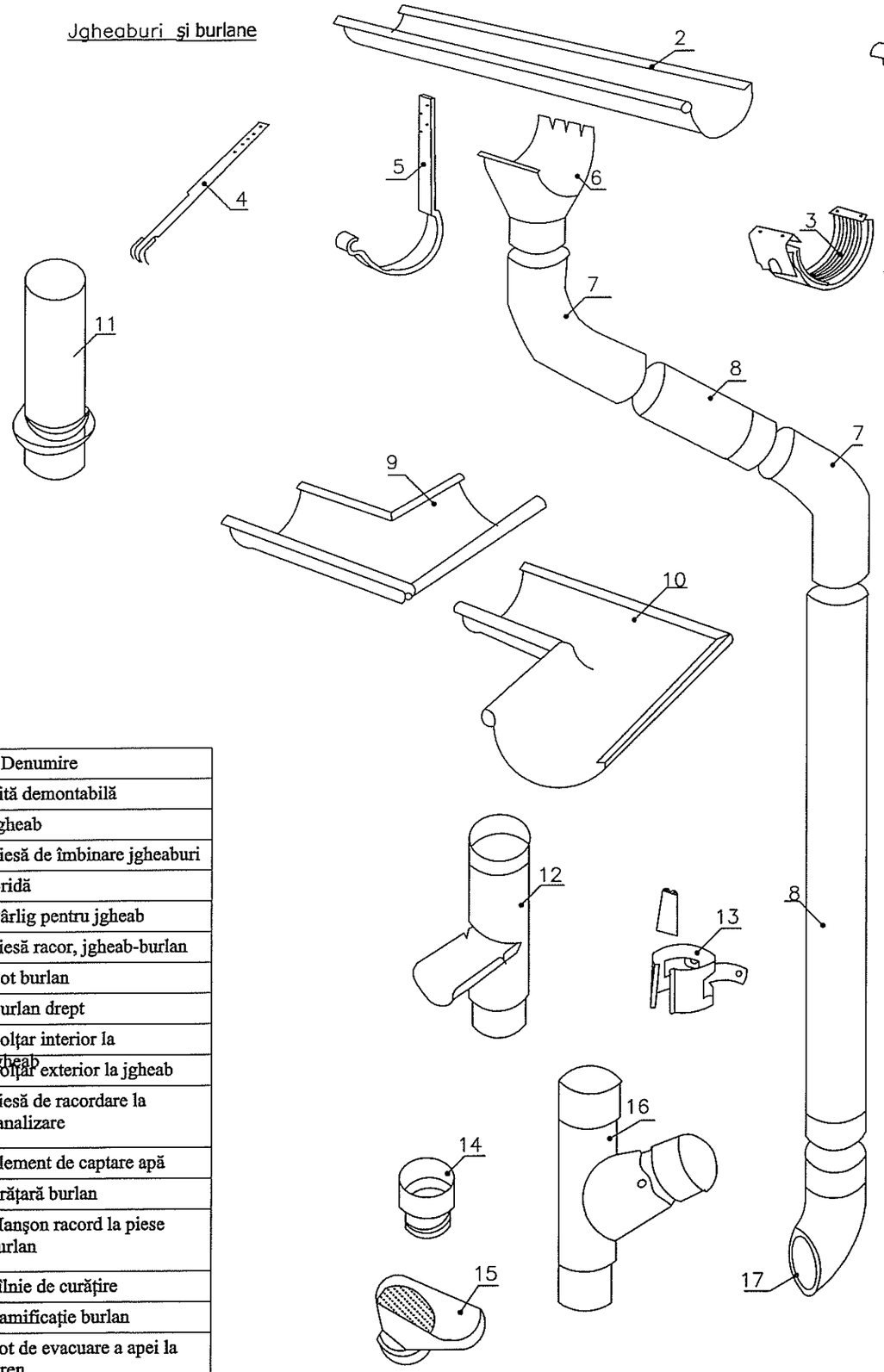

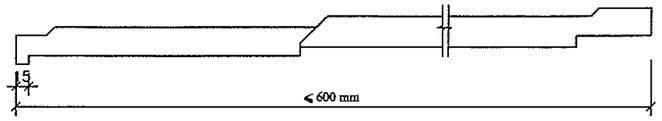

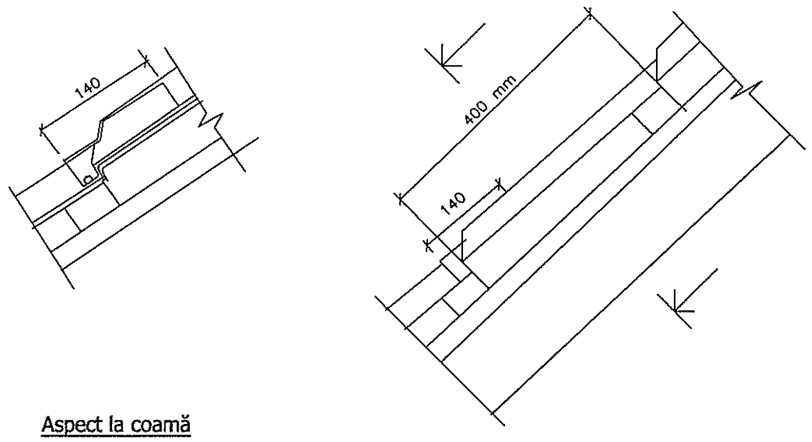

Aspect la coamă

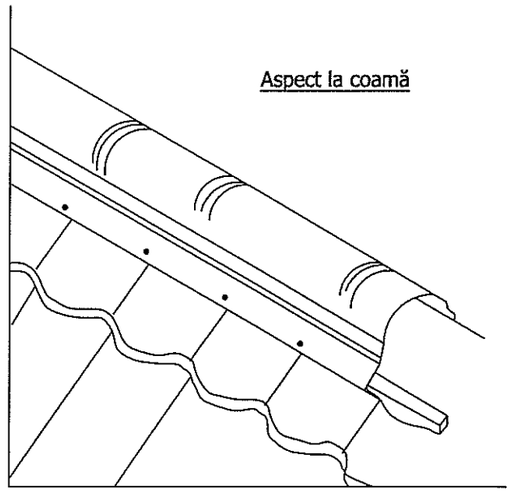

Nr.	Denumire
1	Sită demontabilă
2	Jgheab
3	Piesă de îmbinare jgheaburi
4	Bridă
5	Cârlig pentru jgheab
6	Piesă racor, jgheab-burlan
7	Cot burlan
8	Burlan drept
9	Colţar interior la jgheab
10	Colţar exterior la jgheab
11	Piesă de racordare la canalizare
12	Element de captare apă
13	Brăţară burlan
14	Manşon racord la piese burlan
15	Pîlnie de curăţire
16	Ramificaţie burlan
17	Cot de evacuare a apei la teren

Verificator de proiecte nr. 151
Roma Stepan
Domeniile: A.1,2,3,4
Valabil de la 27.12.2010 pînă la 27.12.2021

				70/16-SA			
				Anexa la Centru de Sănătate Varni□a, r-nul Anenii Noi			
A.S.P.	M.Eni		04.16	Anexa	Etapa	Foaia	Foi
Arh.	N.Papanaga		04.16		PE	16	16
				Detalii jgheburi si burlane	Î.I."ENE A.A." mun. Chi□inau		

ENI MIHAIL Seria 2011 Nr. 0699 A.2.3 PROIECTANT

Взам. инв. № | Подпись и дата | Инв. № подл.

Specificatia elementelor sarpantei

Marca. poz.	Denumirea	Secţiunea Grosimea мм	Secţiunea Lăţimea мм	Lungimea м	Can. (buc.)
1	Caprior diagonal	100	150	9.1	2
2	Caprior	50	150	68.0	17
3	Grinda de comisa	120	50	1.4	22
4	Caprior diagonal (lucarna)	50	150	35.0	2
5	Elemente de sustinere	120	50	1.2	22
6	Asteriala	60	50		300m.l.
7	Placa	50	20		140m.l.
8	Lambriu de lemn				19m2

Specificaţia elementelor invelitorii acoperişului

Marca. poz.	Indicaţie	Denumirea	Cant.	Masa ед.кг.	Note
1		Ţigla metalică	97 m²		
2		Pelicula anticondensat	97 m²		
3		Coamă	16ml.		
4		Placa de inbinare(de sus)	18ml.		
5		Placa de inbinare(de jos)	21ml.		
6		Element de cuplare MC1	19		
7	Piese metalice	Bolt M12 L=150	40		
8		Piuluţă M12	40		
9		Bara de retinere a zapezii	30m.l.		
10		Uluc d.100	24m.l.		
11		Teava de scurgere a apei	9m.l.		

Volumul lucrarilor pe demolare acoperisului

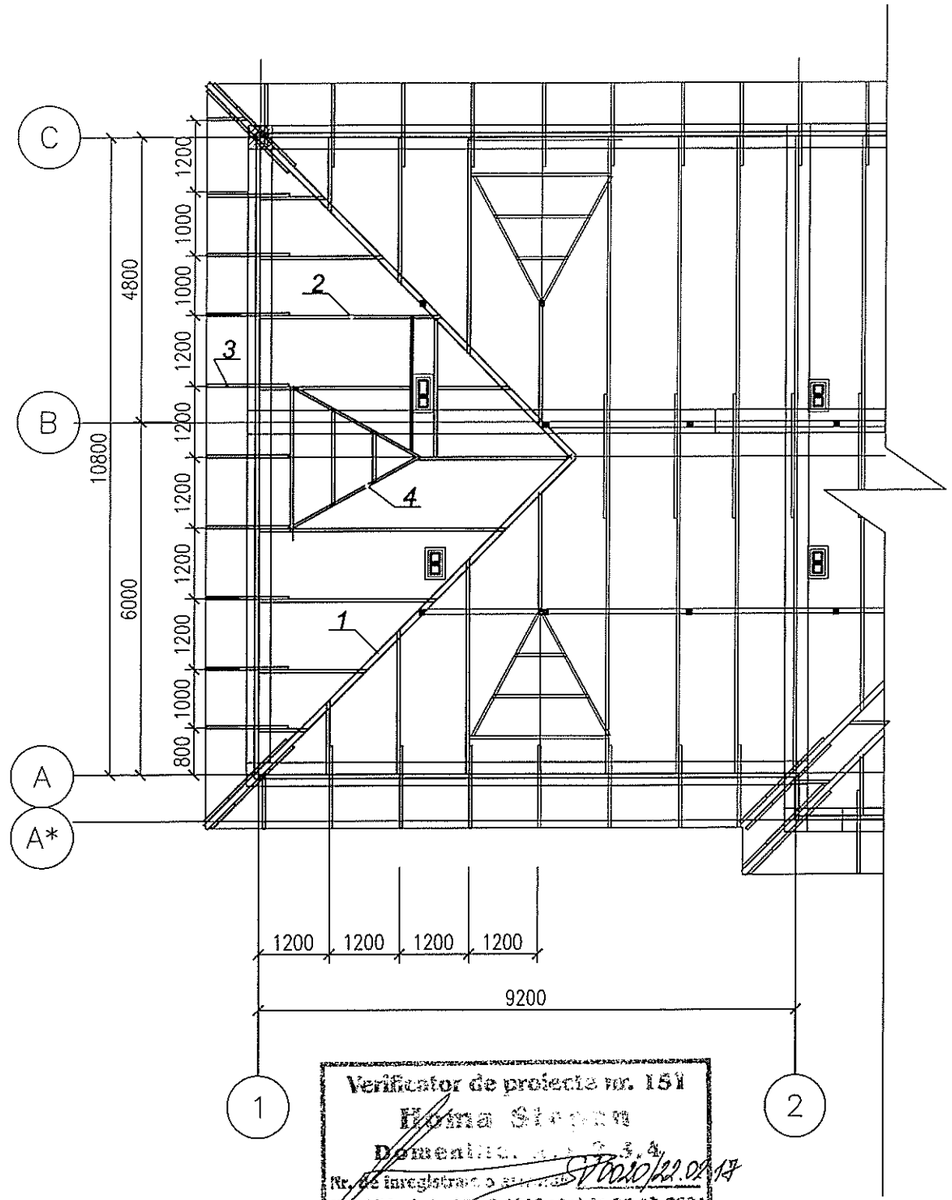

Verificator de proiecte nr. 151
Roma Sergiu
Domeniile: 1.1, 1.2, 1.3, 1.4
Nr. de înregistrare [illegible] 17/010/22.02.17
Valabilă de la 27.11.2010 pînă la 27.11.2021

				70/16-SA		
				Anexa la Centru de Sănătate Varniţa, r-nul Anenii Noi		
I.Ş.P.	M.Eni		04.16	Anexa	Etapa	Foaia	Foi
A.Ş.P.	N.Papanaga		04.16		PE	17	17
				Volumul lucrarilor pe demolare acoperisului	Î.I."ENE A.A." mun. Chi□inau		

Seria 2011 Nr. 0698 A.2.3

Общие указания

В проекте приняты следующие нормативные характеристики и нагрузки:

- Скоростной напор ветра - 0,3 КПа
- Вес снегового покрова - 0,5 КПа
- Расчетная температура наружного воздуха - -16С°
- Климатический район - III Б
- Сейсмичность района строительства - 7 баллов
- Сейсмичность площадки строительства - 7 баллов

Основанием служат суглинки просадочные (I тип грунтовых условий по просадочности) со следущими расчетными значениямихарактеристик грунта (в уплотненном водонасыщенном состоянии): C_{II}=20КПа; E=20МПа; $ф_{II}$=24°; Y_{II}=1.92т/м3.

Грунтовые воды до глубины 8.0м не вскрыты.

Проект разработан на основании:
- градостроительного сертификата Nr.04 от 13.04.2016;
- геологических изысканий, выполненых SRL "Transmed Import" в январе 2011г.;
- задания на проектирование.

За относительную отметку ±0.000 принят уровень чистого I-го этажа, которая соответствует абсолютной отметке 37.100 на генплане.

Конструктивная схема здания - каркасно-каменная:
- фундаменты ленточные монолитные из бетона кл. B15(M200);
- стены подземной части монолитные из бетона кл. B7,5;
- колонны и ригели каркаса монолитные из бетона кл. B15(M200);
- перекрыти монолитные из бетона кл. B15(M200);
- стены - кладка из мелких блоков пильного известняка марки M35 на растворе марки M25;
- стропильная система кровли - деревянные элементы с соблюдением мероприятий огне и биологической защиты согласно требованиям норм.

Verificator de proiecte nr. 153
Gavrilin Evgheni
Domeniile: B.1.2.7
Nr. de înregistrare a atestatului: ____
Valabilă de la 27.12.2011 pînă la 27.12.2021

Рабочий проект разработан в соответствии с действующими нормами и правилами и обеспечивает критерии качества строительства, регламентируемые "Законом о качестве в строительстве".

А - прочность и устойчивость.

Б - безопасность при эксплуатации.

Главный архитектор проекта M. Eni

Главный конструктор проекта V. Para

Перечень работ, по которым обязательно составляются акты на скрытые работы, согласно СНиП 3.01.01-85

№ этапа	НАИМЕНОВАНИЕ	Примечание
1	Закрепление на площадке разбивочных осей	
2	Освидельствование котлована и подготовка основания под	
	фундаменты здания	
3	Устройство монолитных фундаментов и выпусков из него	
4	Устройство гидроизоляции	
5	Возведение бетонных и железобетонных конструкций	
	а) опалубочные размеры всех конструкций с закладными элементами в них	
	б) армирование всех ж.б. конструкций	
	в) бетонирование бет. и ж.б. конструкций (марка бетона и пр.)	
6	Обратная засыпка пазух котлована	
7	Устройство стропильной системы кровли	
8	Устройство элементов пола и его грунтовых оснований.	

Перечень этапов работ, по которым обязательно составляются акты сдачи в эксплуатацию данного этапа

№ этапа	Наименование	Примечание
1	Земляные работы и подготовка основания под фундаменты здания	
2	Устройство монолитных фундаментов и выпусков из него	
3	Устройство гидроизоляции	
4	Возведение бетонных и железобетонных конструкций	
	-устройство каркаса и перекрытия	
5	Установка арматуры во всех монолитных железо-бетонных конструкциях	
6	Устройство стропильной системы кровли	
7	Устройство элементов пола и его грунтовых оснований.	
	Сдача в эксплуатацию всего здания.	

Certificat: ASP Seria 2011-A № 0698 din 22.12.2012						Licența Seria A MMII Nr.041004 din 07 decembrie 2012			
Certificat: CSP Seria 2014-P № 1032 din 02.06.2014									
						70/16-CBA			
						Anexa la centrul de sanatate Varnita, r-ul Anenii Noi.			
Mod.	Nr.part.	Planşa	№ doc.	Semnat.	Data				
A.S.P.		Eni M.				Anexa	Faza	Planşa	Planşe
C.S.P.		Para V.					PE	1	11
Inginer		Costin A.				Общие данные (начало)	Î.I."ENE A.A." mun. Chisinau		

Ведомость рабочих чертежей основного комплекта СВА

Лист	Наименование	Примеч.
1	Общие данные (начало)	
1.1	Общие данные (окончание)	
2	План котлована	
3	Схема расположения элементов фундаментов	
4	Схема расположения элементов фундаментов. Сечения	
5	Схема расположения элементов ж.б. каркаса	
6	Монолитные колонны Км-1, Км-2	
7	Рама Рм-1 (ось А). Рама Рм-2 (ось В, С)	
8	Рама Рм-3 (ось D)	
9	Рама Рм-4 (ось 0)	
10	Рама Рм-5 (ось 1*)	
11	Схема расположения элементов покрытия	

Verificator de proiecte
Gavrilin Evgheni
Domeniile: B.1.2.7
Nr. de înregistrare a avizului:
Valabilă: de la 27.12.201

Mod.	Nr.part.	Planşa	№ doc.	Semnat.	Data	70/16-CBA			
						Anexa la centrul de sanatate Varnita, r-ul Anenii Noi.			
C.S.P.		Para V.				Anexa	Faza	Planşa	Planşe
							PE	1.1	
Inginer		Costin A.				Общие данные (окончание)	Î.I."ENE A.A." mun. Chisinau		

План котлована

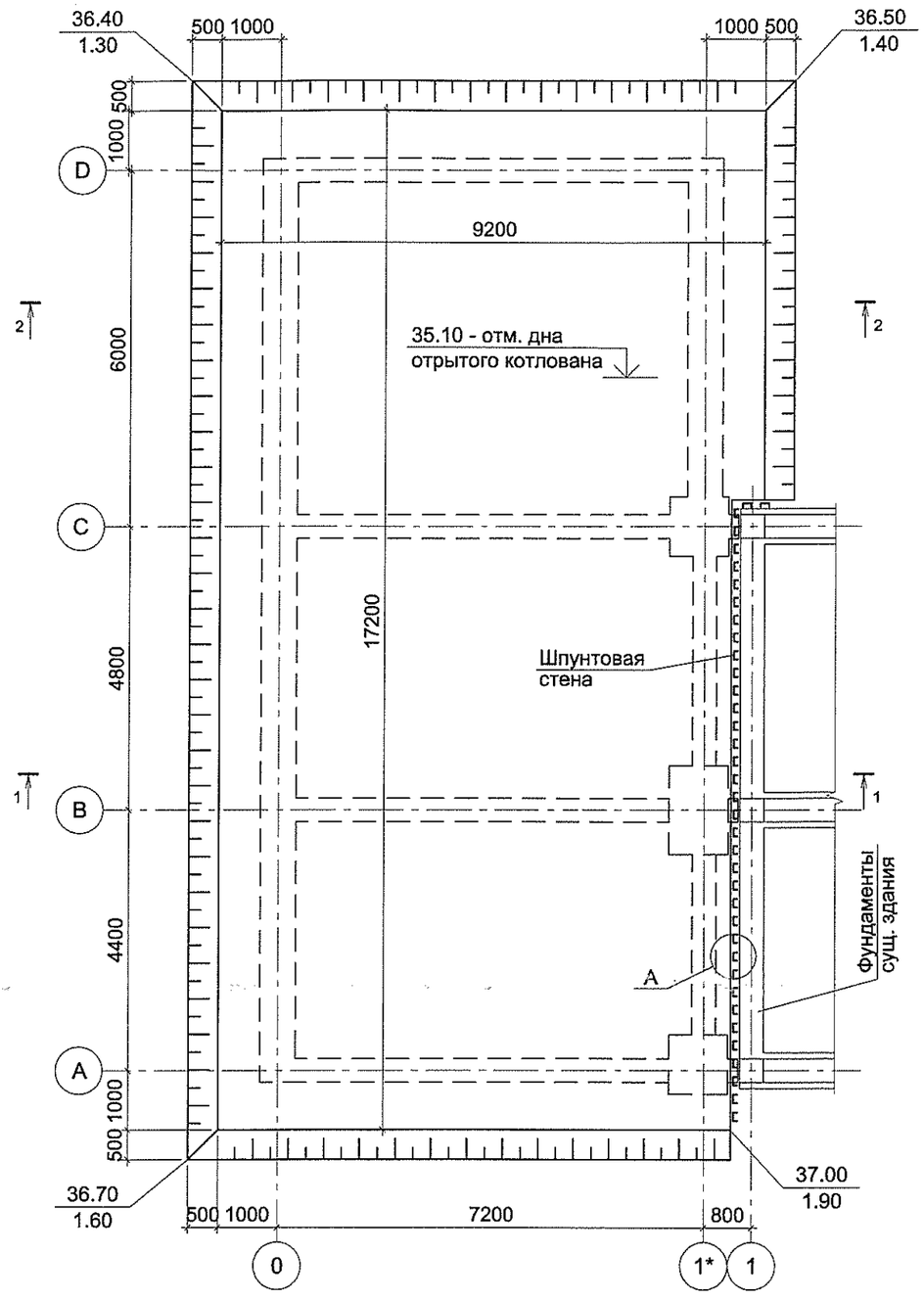

Спецификация элементов шпунтовых стен

Поз.	Обозначение	Наименование	Кол.	Масса ед.,кг	Примеч. всего,кг
		[14 ГОСТ 8240-97, L=п.м.	70.3	12.3	864.69

1 - 1

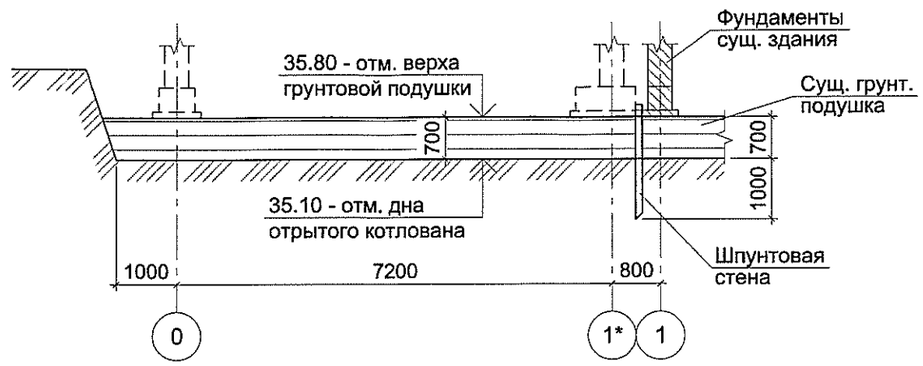

2 - 2

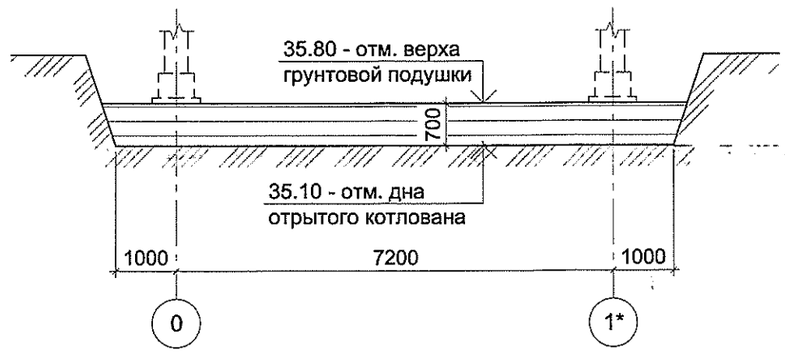

Деталь А

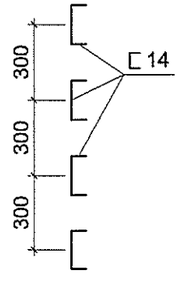

Verificator de proiecte nr. 153
Gavrilin Evgheni
Domeniile: B.1.2.7
Nr. de înregistrare a avizului:
Valabilă: de la 27.12.2017 pînă la 27.12.2021

Спецификация элементов шпунтовых стен

Поз.	Обозначение	Наименование	Кол.	Масса ед.,кг	Примеч. всего,кг
		[14 ГОСТ 8240-97, L=п.м.	70.3	12.3	864.69

1 - 1

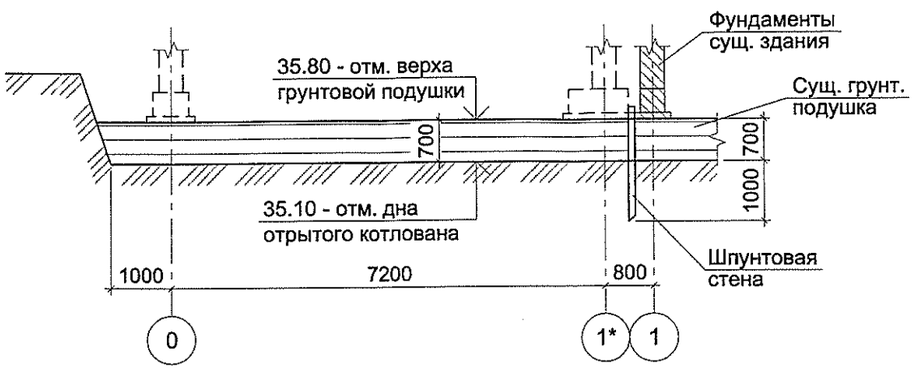

2 - 2

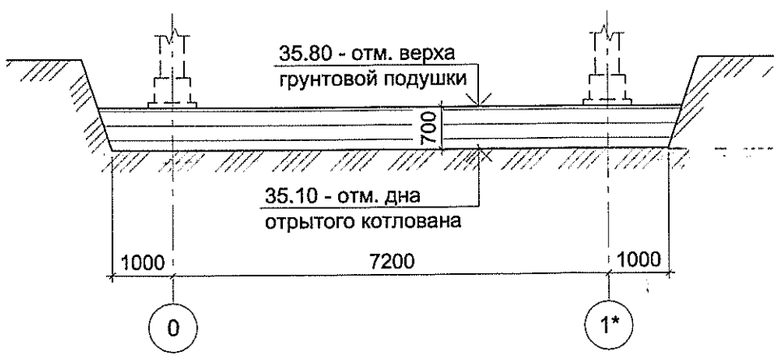

Деталь А

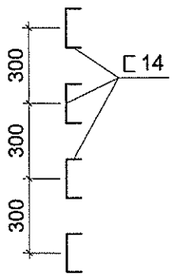

1. Согласно инженерно-геологическим изысканиям, выполненным SRL "Transmed Import" в январе 2012г основанием фундаментов приняты суглинки просадочные серовато-желтый (I тип грунтовых условий по просадочности) со следующими расчетными характеристиками грунта (в уплотненном водонасыщенном состоянии): C_{II} =20кПа; E=20МПа; ϕ_{II} =24°; Y_{II} =1.92т/м3.
   Подземные воды до глубины 8.0м не вскрыты.
2. Для укрепления стенок котлована выполнить шпунтовую стену вдоль фундаментов существующего здания согласно плану котлована. После устройства грунтовой подушки шпунтовую стену демонтировать, отверстия в грунте набить местным суглинком.
3. Порядок выполнения шпутовой стены:
   - отрыть котлован до отметки низа фундаментов существующего здания;
   - пробурить в грунте отверстия ø150мм до отметок дна котлована;
   - установить в отверстия металлические элементы стены ([14) и вбить (вдавить) их до проектных отметок.
4. Грунтовая подушка отсыпается местным суглинком слоями 0.1м, при оптимальной влажности грунта W =0.17%.
5. Укатку подушки производить виброкатком.
6. Плотность скелета грунта в грунтовой подушке должна быть не менее 1.65-1.70 т/м3 по всей ее толще. Контроль плотности скелета грунта производится лабораторным путем в процессе производства работ.
7. Отсыпка каждого очередного слоя производиться только после проверки плотности скелета ранее укатанного слоя.
8. Все работы по устройству грунтовой подушки, мероприятия по защите грунтов от замачивания в процессе строительства и т. д. выполнять в соответствии с указаниями NCM F.01.03-2009 и с учетом рекомендаций "Руководства по производству и приемке работ при устройстве оснований и фундаментов".
9. Обратную засыпку пазух котлована выполнять с послойным уплотнением с доведением плотности сухого грунта не менее чем до 1.6 т/м3.
10. С нагорной стороны выполнить обвалование котлована высотой 0,5м для предотвращения затопления его атмосферными осадками.
11. До начала производства работ по устройству фундаментов следует представить на согласование авторам проекта материалы лабораторного контроля плотности сухого грунта уплотненного основания в соответствии с требованиями СНиП 3.02.01-87 "Земляные сооружения, ососнования и фундаменты".
12. В случае залегания на проектных отметках дна отрытого котлована ям, засыпанных котлованов, насыпных или растительных грунтов - их необходимо расчистить до коренных грунтов, засыпать суглинистым грунтом с послойным уплотнением до отметки отрытого котлована.
13. Въезд в котлован решается в разделе ПОС.
14. На плане котлована в углах проставлены:
    в числителе - природная отметка поверхности земли;
    в знаменателе - глубина отрывки котлована.

						70/16-СВА			
						Anexa la centrul de sanatate Varnita, r-ul Anenii Noi.			
Mod.	Nr.part.	Planşa	№ doc.	Semnat.	Data				
						Anexa	Faza	Planşa	Planşe
C.S.P.		Para V.					PE	2	
Inginer		Costin A.				План котлована	Î.I."ENE A.A." mun. Chisinau		

0.000=37.100

Схема расположения фундаментов

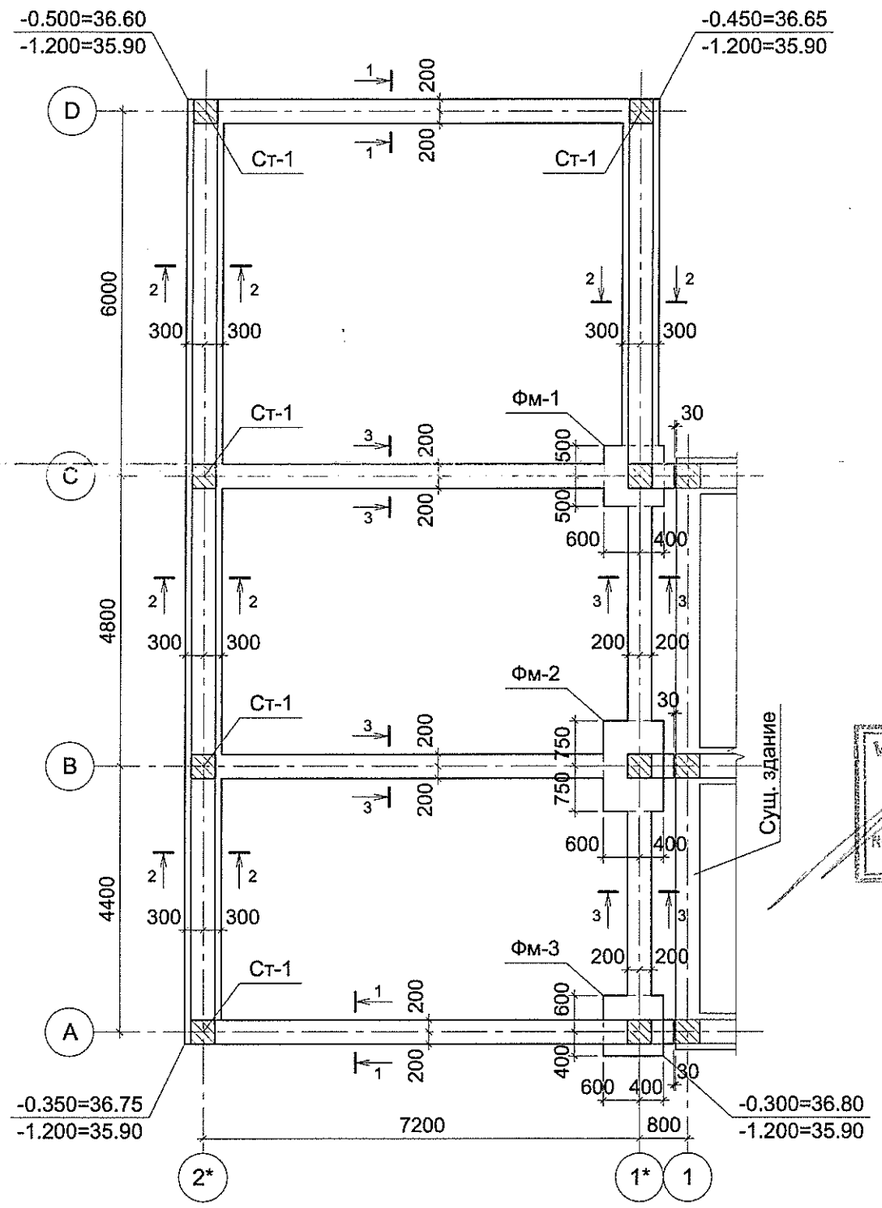

1. За отм. 0.000 условно принят уровень чистого пола I-го этажа, что соответствует абсолютной отметке 37.100.
2. Согласно инженерно-геологическим изысканиям, выполненным SRL "Transmed Import" в январе 2012г основанием фундаментов приняты суглинки просадочные серовато-желтый (I тип грунтовых условий по просадочности) со следующими расчетными характеристиками грунта (в уплотненном водонасыщенном состоянии): C_{II} =20кПа; E=20МПа; ϕ_{II} =24°: γ_{II} =1.92т/м3.
   Подземные воды до глубины 8.0м не вскрыты.
3. Фундаменты под наружные и внутренние стены монолитные ж/б ленты.
4. Под фундаментами выполнить бетонную подготовку из бетона кл. В3.5 (М50) толщиной 100мм.

Спецификация элементов монолитных фундаментов

Поз.	Обозначение	Наименование	Кол.	Масса ед.,кг	Масса всего,кг
		Сборочные детали и единицы			
1		Ø12AIII ГОСТ5781-82*, L=п.м.	431.0	0.888	382.73
2	580; 330; 410; 500	Ø6AI ГОСТ5781-82*, L=1820	304	0.4	121.6
3	330; 150; 230; 250	Ø6AI ГОСТ5781-82*, L=960	172	0.21	36.12
4	200; 1750	Ø14AIII ГОСТ5781-82*, L=1950	20	2.35	47.0
5	400; 320; 400; 320	Ø6AI ГОСТ5781-82*, L=1440	40	0.32	12.8
6		Ø10AIII ГОСТ5781-82*, L=960	38	0.6	22.8
7	300; 1900	Ø18AIII ГОСТ5781-82*, L=2200	12	4.4	52.8
8		Ø10AIII ГОСТ5781-82*, L=1460	7	0.9	6.3
		Материалы на монолитный элемент			
		БЕТОН КЛ. В15	15.7		$м^3$
		БЕТОН КЛ. В7.5	7.0		$м^3$
		БЕТОН КЛ. В3.5	4.2		$м^3$

Verificator de proiecte nr. 183
Gavrilin Evgheni
Domeniile: B1,2,7
Nr. de inregistrare a certificatului
Valabilitate de la 27.12.2013 pînă la 27.12.2021

5. Продольную арматуру монолитных лент и поясов анкерить в фундаменты на 40d, стыки арматуры выполнить внахлест с перепуском на 400мм.
6. Наружные монолитные стены подземной части выполнить из бетона кл. В7.5.
7. Подсыпку под полы и крыльца, обратную засыпку производить с тщательным трамбованием при оптимальной влажности грунта с доведением объемного веса скелета грунта до 1.6 т/м3.
8. Выполнить горизонтальную гидроизоляцию (ГГИ) из цементного раствора состава 1:2 толщиной 20мм (см. лист 4).
9. Вокруг здания выполнить отмостку шириной 1,5м. с уклоном 3% от здания.
10. Сечения и узлы см. лист 4.
11. На плане фундаментов в углах проставлены отметки земли:
    в числителе - проектные отметки земли, в знаменателе - отметка низа фундаментов.

Mod.	Nr.part.	Planşa	№ doc.	Semnat.	Data				
						70/16-CBA			
						Anexa la centrul de sanatate Varnita, r-ul Anenii Noi.			
						Anexa	Faza	Planşa	Planşe
							PE	3	
C.S.P.		Para V.							
Inginer		Costin A.				Схема расположения фундаментов	Î.I."ENE A.A." mun. Chisinau		

1 - 1

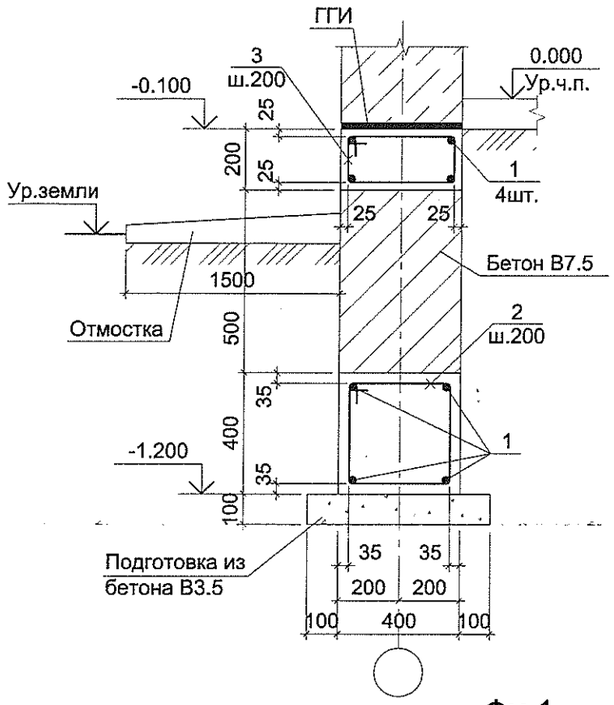

2 - 2

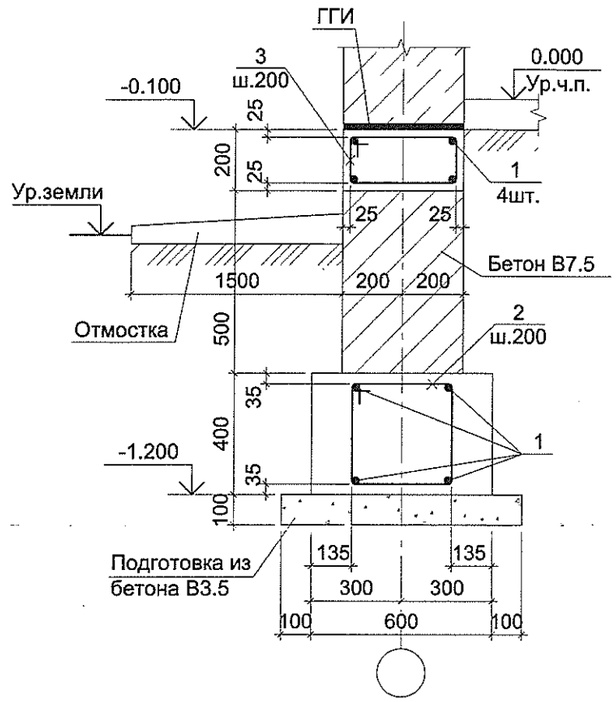

3 - 3

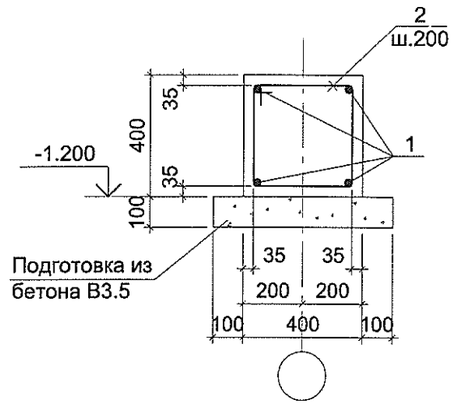

Ст-1

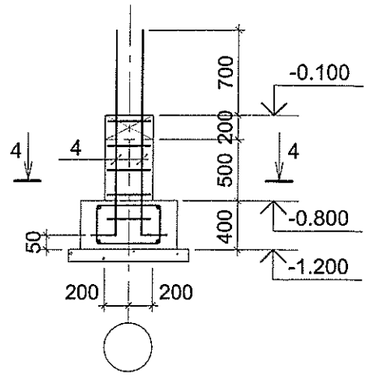

4 - 4

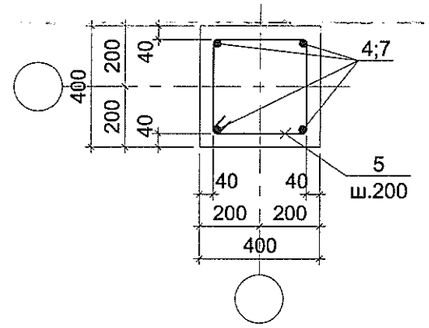

Фм-1

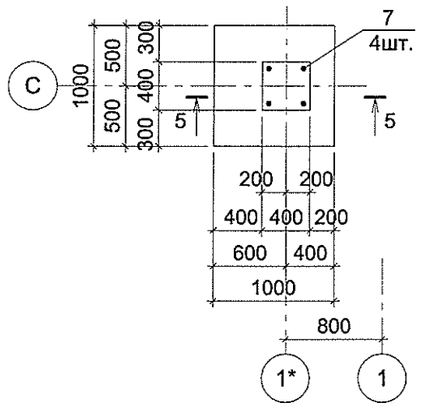

Фм-2

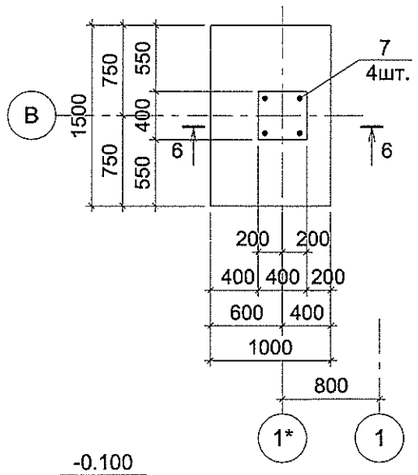

Фм-3

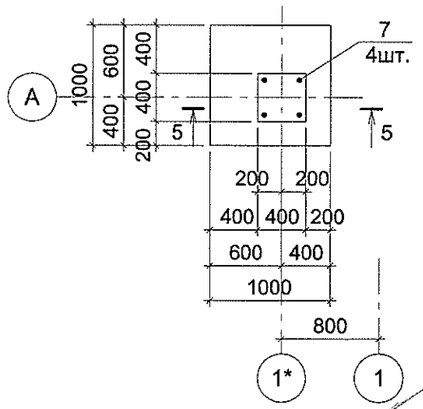

5 - 5

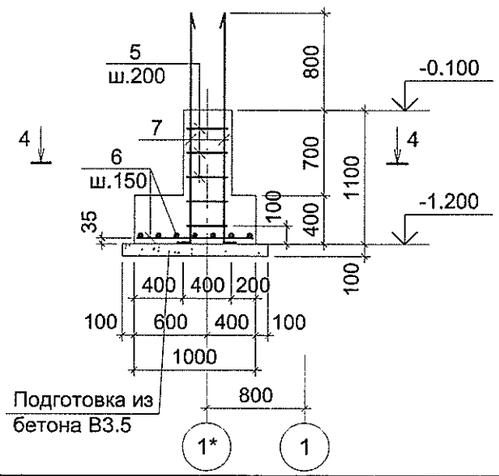

6 - 6

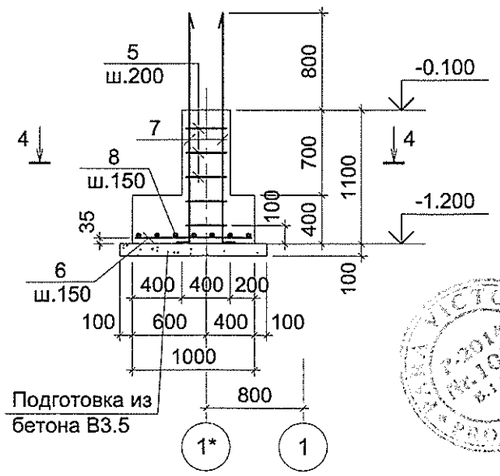

1. Спецификацию элементов монолитных фундаментов см. лист 3.

						70/16-СВА			
Mod.	Nr.part.	Planşa	№ doc.	Semnat.	Data	Anexa la centrul de sanatate Varnita, r-ul Anenii Noi.			
C.S.P.		Para V.				Anexa	Faza	Planşa	Planşe
Inginer		Costin A.					PE	4	
						Схема расположения фундаментов. Сечения	Î.I."ENE A.A." mun. Chisinau		

Verificator de proiecte nr. 183
Gavriliu Evgheni
Domeniile: B.1.2.7
Nr. de înregistrare a avizului:
Valabilă de la 27.12.2016 pînă la 27.12.2021

Схема расположения элементов ж.б. каркаса

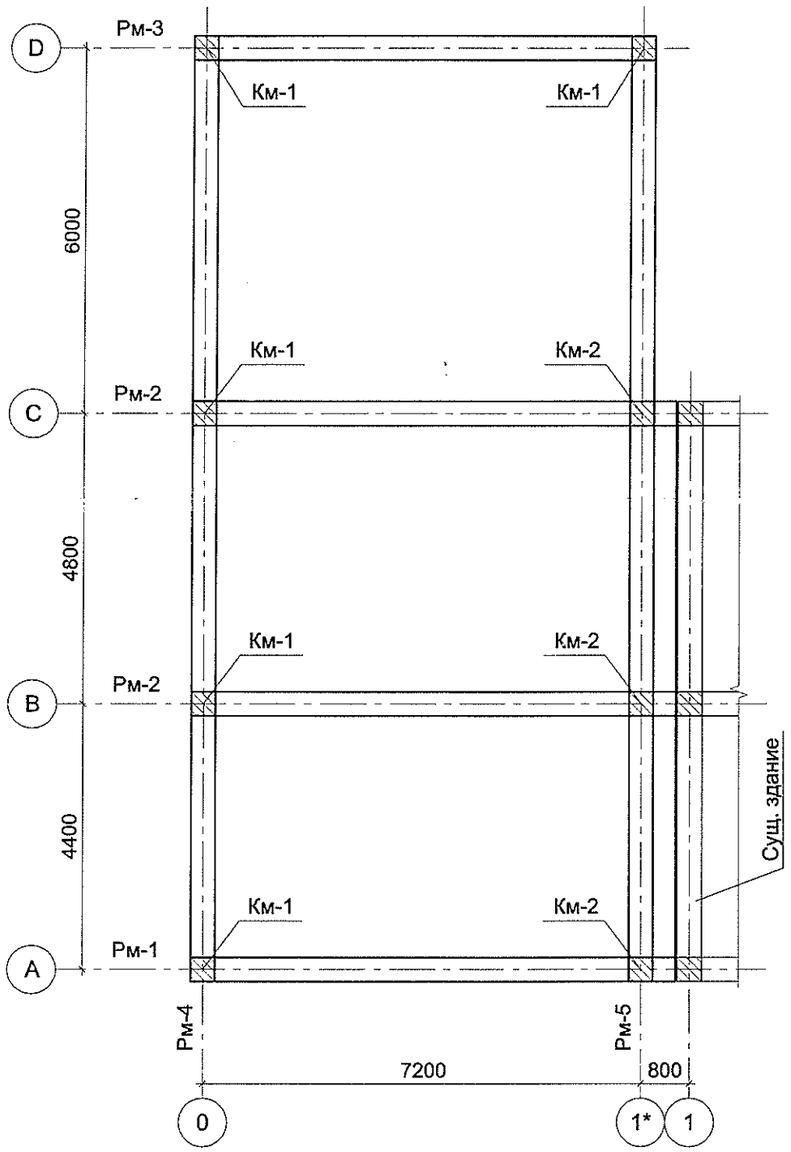

Спецификация к схеме расположения элементов ж.б. каркаса

Поз.	Обозначение	Наименование	Кол.	Масса ед.,кг	Примеч.
		Монолитные колонны			
Км-1	лист 6	Км-1	5		
Км-2	лист 6	Км-2	3		
		Монолитные рамы			
Рм-1	лист 7	Рм-1	1		
Рм-2	лист 7	Рм-2	2		
Рм-3	лист	Рм-3	1		
Рм-4	лист	Рм-4	1		
Рм-5	лист	Рм-5	1		

Verificator de proiecte nr. [illegible]
Gavrilin Evghenii
Domeniile: E.1,2,7
Nr. de înregistrare a avizului: _____
Valabilă: de la 27.12.201[illegible]

1. Бетонирование монолитных элементов каркаса осуществлять на всю высоту этажа, без рабочих швов, с вибрированием.
2. Поверхность кладки, используемая в качестве опалубки для стоек, должна быть очищена от пыли, раствора, а в летнее время увлажнена непосредственно перед бетонированием. Вертикальные поверхности выполнить зубчатым профилем.
3. Арматуру монолитных ригелей анкерить в стойки с заведением ее на 40d.
4. Рабочую арматуру ригелей стыковать по ГОСТ 14098-91-С21-Рн. Верхнюю арматуру ригелей стыковать в середине пролета; нижнюю - у опоры.
5. Монолитные элементы каркаса замоноличивать только после установки арматуры и опалубки примыкающих к ним монолитных элементов перекрытий, лестниц, фронтонов. Распалубку ригелей производить только после набора бетоном 100% проектной прочности.

						70/16-СВА			
						Anexa la centrul de sanatate Varnita, r-ul Anenii Noi.			
Mod.	Nr.part.	Planşa	№ doc.	Semnat.	Data				
						Anexa	Faza	Planşa	Planşe
C.S.P.		Para V.					PE	5	
Inginer		Costin A.				Схема расположения элементов ж.б. каркаса	Î.I."ENE A.A." mun. Chisinău		

Км-1 (Км-2)

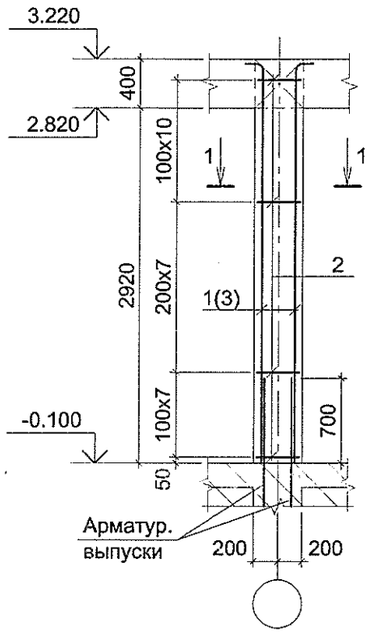

1 - 1

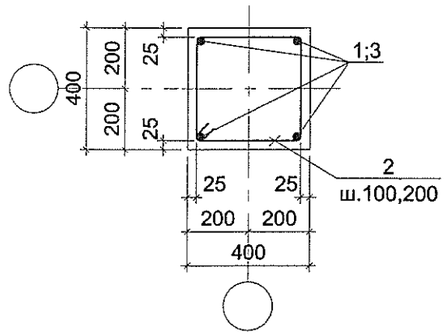

Спецификация элементов ж.б. колонн

Поз.	Обозначение	Наименование	Кол.	Масса ед.,кг	Масса всего,кг
		Колонна Км-1			
1		Ø14AIII ГОСТ5781-82* L=3470	4	4.19	16.76
2	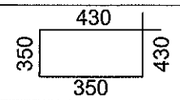	Ø6AI ГОСТ5781-82*, L=1560	25	0.35	8.75
		Материалы на монолитный элемент			
		БЕТОН КЛ. В15 $м^3$	0.5		
		Колонна Км-2			
3		Ø18AIII ГОСТ5781-82* L=3620	4	7.23	28.92
2	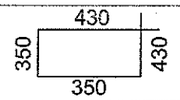	Ø6AI ГОСТ5781-82*, L=1560	25	0.35	8.75
		Материалы на монолитный элемент			
		БЕТОН КЛ. В15 $м^3$	0.5		

Verificator de proiecte nr. [illegible]
Ganvrilin Evgheni
Domeniile: [illegible]
Nr. de înregistrare a certificatului [illegible]
Valabilă de la [illegible]

PARA VICTORIA
P-2014
Nr.1032
8.12.17
PROIECTANT

						70/16-CBA
						Anexa la centrul de sanatate Varnita, r-ul Anenii Noi.
Mod.	Nr.part.	Planşa	№ doc.	Semnat.	Data	
C.S.P.		Para V.				Anexa — Faza: PE; Planşa: 6; Planşe:
Inginer		Costin A.				Монолитные колонны Км-1, Км-2 — Î.I."ENE A.A." mun. Chisinau

Рм-1 (ось А)

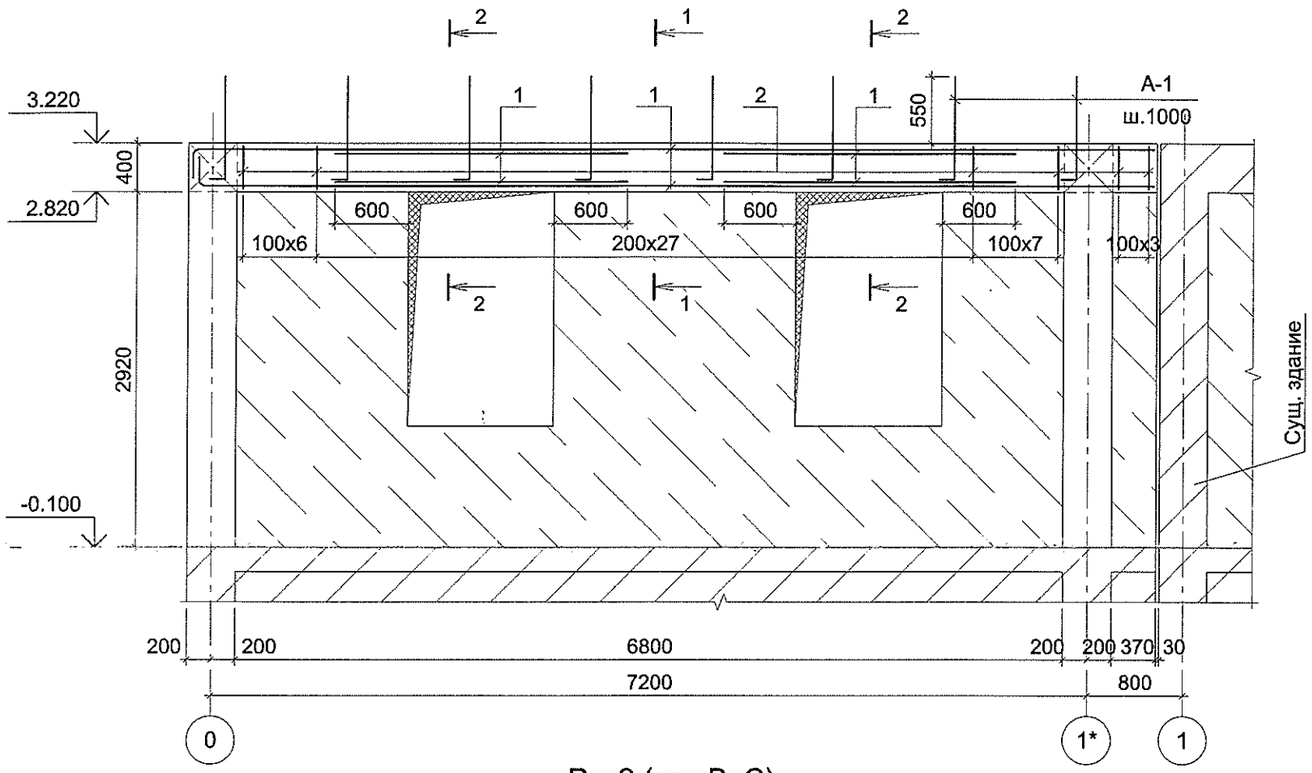

1 - 1

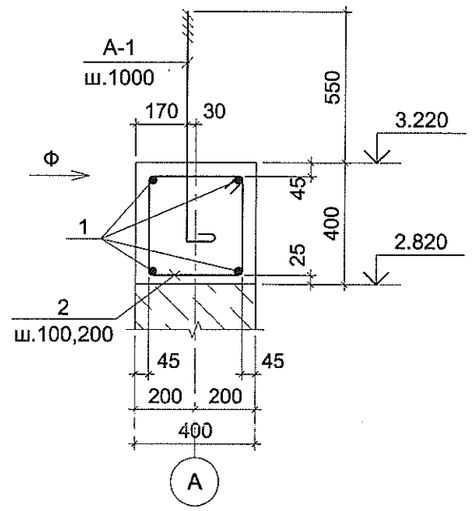

2 - 2

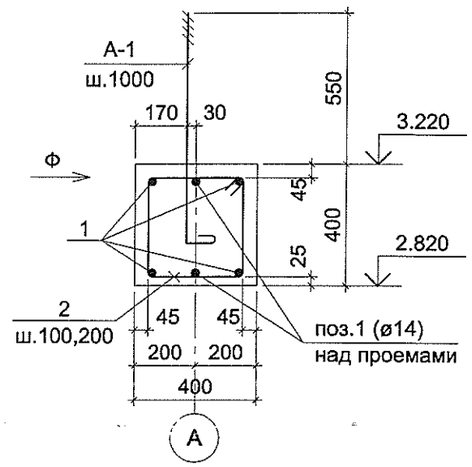

Рм-2 (ось В, С)

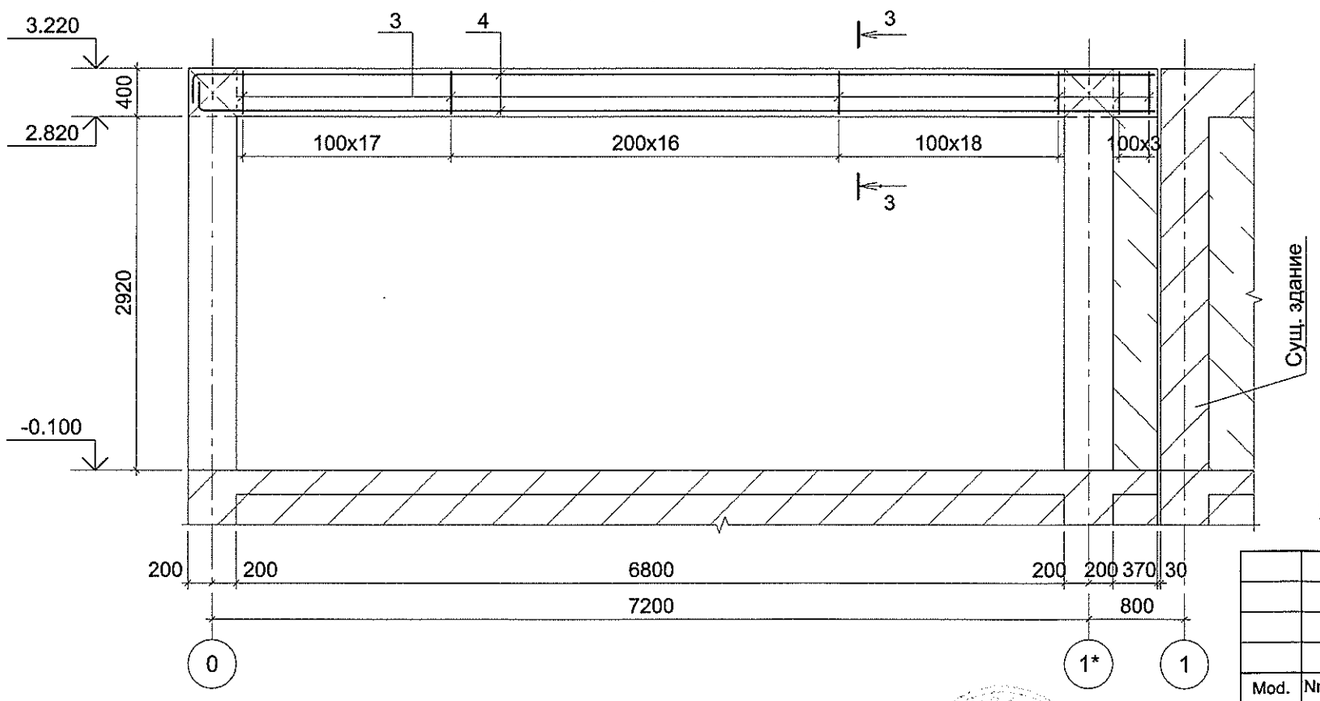

3 - 3

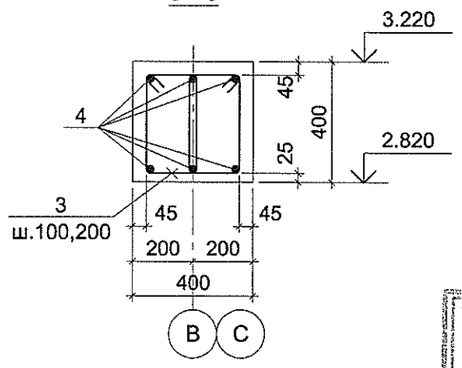

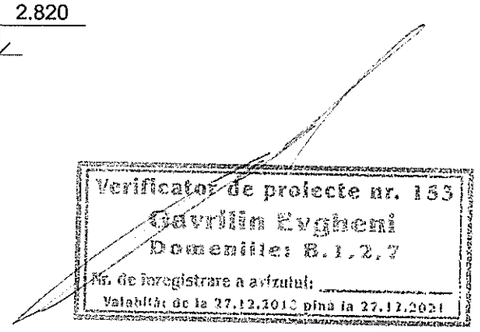

1. Общие указания см. лист 5.
2. Спецификацию элементов монолитных рам см. лист 8.

						70/16-СВА			
						Anexa la centrul de sanatate Varnita, r-ul Anenii Noi.			
Mod.	Nr.part.	Planşa	№ doc.	Semnat.	Data				
C.S.P.		Para V.				Anexa	Faza	Planşa	Planşe
							PE	7	
Inginer		Costin A.				Рама Рм-1 (ось А). Рама Рм-2 (ось В, С)	Î.I."ENE A.A." mun. Chisinau		

Рм-3 (ось D)

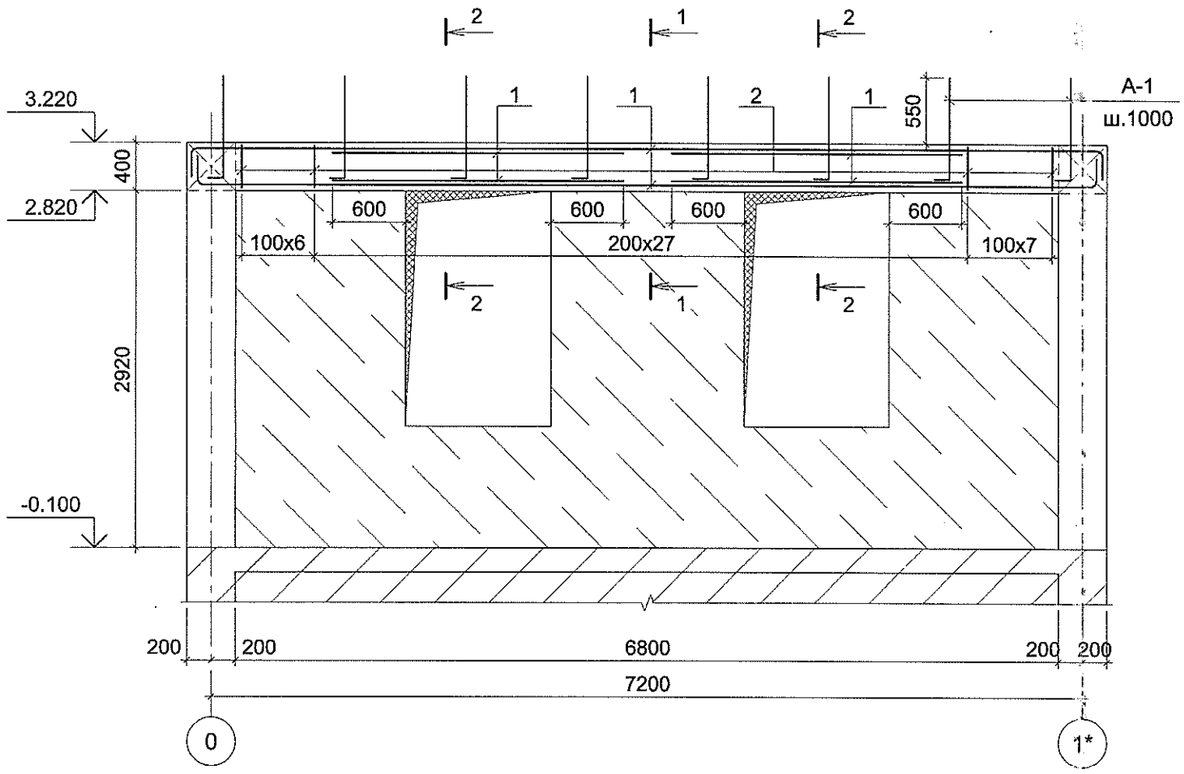

2 - 2

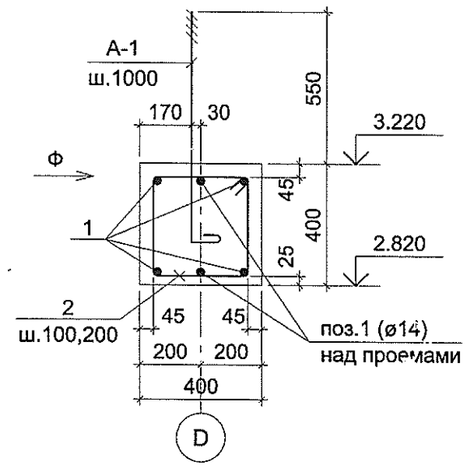

Спецификация элементов монолитных рам

Поз.	Обозначение	Наименование	Количество на исполнение Рм-1	Рм-2	Рм-3	Рм-4	Рм-5	Масса ед.,кг	Масса всего,кг
		Сборочные детали и единицы							
1		Ø12AIII ГОСТ5781-82*, L=п.м.	44.0	-	43.0	116.0	68.0	0.888	
2	390 / 330 / 410 / 310	Ø6AI ГОСТ5781-82*, L=1440	45	-	42	-	-	0.32	
3	250 / 330 / 410 / 170	Ø8AI ГОСТ5781-82*, L=1160	-	110	-	-	130	0.46	
4		Ø14AIII ГОСТ5781-82*, L=п.м.	-	51.0	-	-	-	1.208	
5	390 / 120 / 200 / 310	Ø6AI ГОСТ5781-82*, L=1020	-	-	-	91	35	0.23	
6	290 / 330 / 410 / 210	Ø6AI ГОСТ5781-82*, L=1240	-	-	-	91	35	0.28	
7		Ø18AIII ГОСТ5781-82*, L=п.м.	-	-	-	-	64.0	1.998	
8	170 / 250 / 80 / 250 / 80	Ø6AI ГОСТ5781-82*, L=830	-	-	-	-	65	0.18	
А-1	850 / 150 / 80	Ø12AI ГОСТ5781-82*, L=1080	8	-	8	16	7	0.96	
		Материалы на монолитный элемент							
		БЕТОН КЛ. В15	0.55	0.55	0.55	1.0	1.75		м³

Verificator de proiecte nr. 153
Gavrilin Evgheni
Domeniile: B.1.2.2
Valabil. de la 27.12.2016 pînă la 27.12.2021
Nr de înregistrare a avizului:

1 - 1

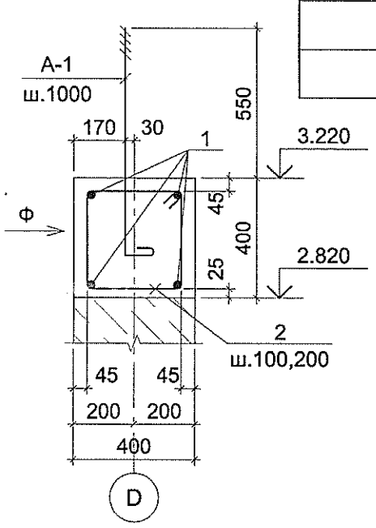

1. Общие указания см. лист 5.

Mod.	Nr.part.	Planşa	№ doc.	Semnat.	Data
C.S.P.		Para V.			
Inginer		Costin A.			

70/16-CBA

Anexa la centrul de sanatate Varnita, r-ul Anenii Noi.

Anexa	Faza	Planşa	Planşe
	PE	8	

Рама Рм-3 (ось D)

Î.I."ENE A.A."
mun. Chisinau

Рм-4 (ось 0)

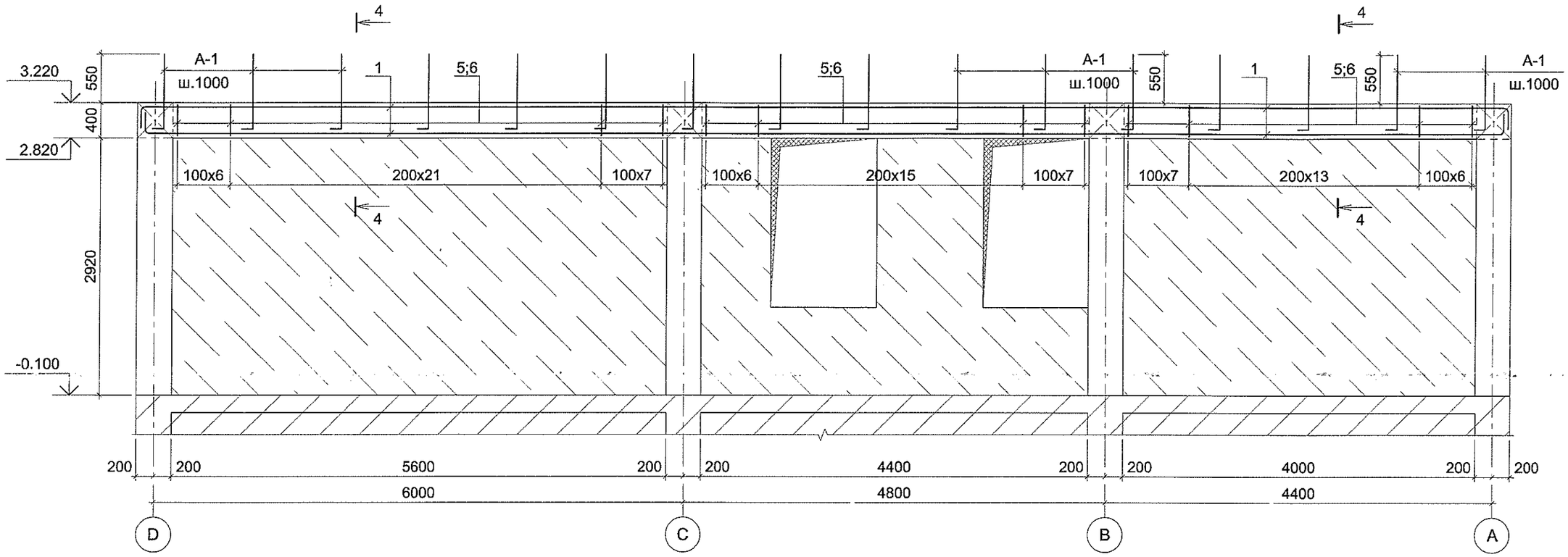

4 - 4

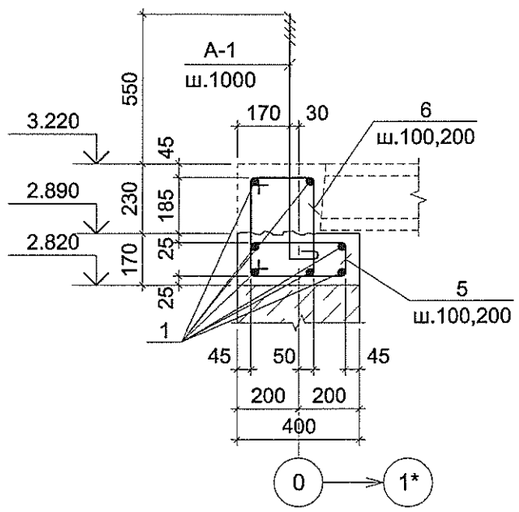

Verificator de proiecte nr. 153
Gavriliţa Evgheni
Domeniile: B.1.2.7
Nr. de înregistrare a avizului _____
Valabilitate de la 27.12.2016 pînă la 27.12.2021

1. Общие указания см. лист 5.
2. Спецификацию элементов монолитных рам см. лист 8.

						70/16-CBA			
						Anexa la centrul de sanatate Varnita, r-ul Anenii Noi.			
Mod.	Nr.part.	Planşa	№ doc.	Semnat.	Data				
						Anexa	Faza	Planşa	Planşe
							PE	9	
C.S.P.		Para V.							
Inginer		Costin A.				Рама Рм-4 (ось 0)	Î.I."ENE A.A." mun. Chisinau		

Рм-5 (ось 1*)

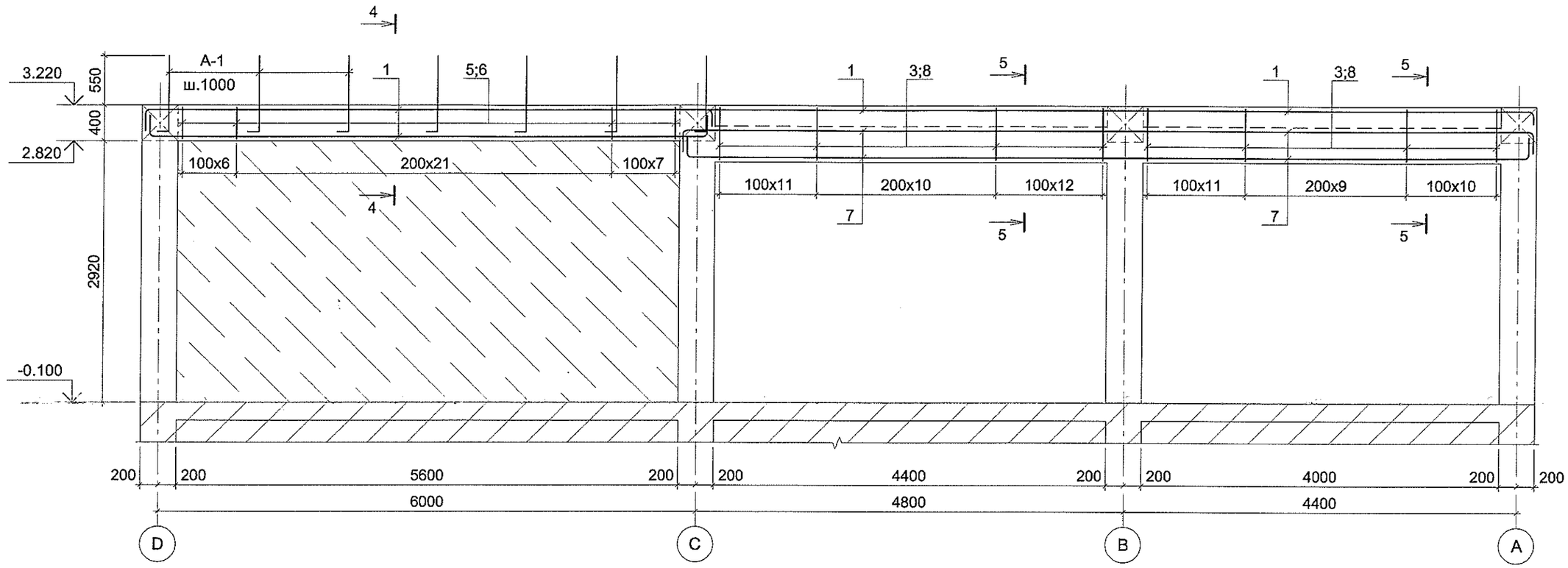

4 - 4

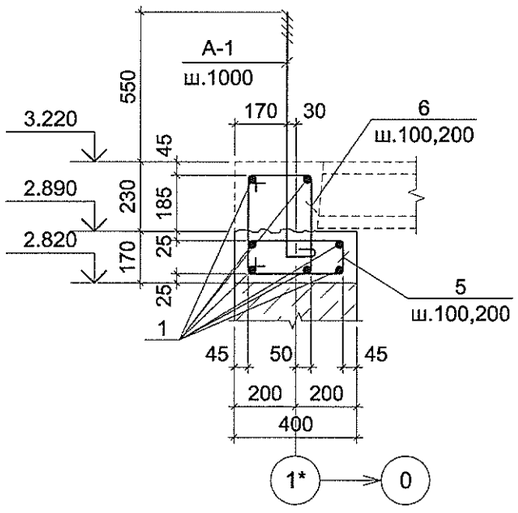

5 - 5

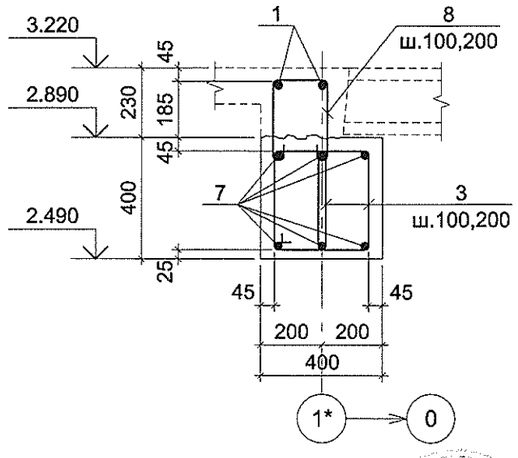

Verificator de proiecte nr. 153
Gavriliu Evgheni
Domeniile: E.1,2,7
Nr. de înregistrare a avizului
Valabilă de la 27.12.2016 până la 27.12.2021

1. Общие указания см. лист 5.
2. Спецификацию элементов монолитных рам см. лист 8.

						70/16-CBA			
						Anexa la centrul de sanatate Varnita, r-ul Anenii Noi.			
Mod.	Nr.part.	Planşa	№ doc.	Semnat.	Data				
						Anexa	Faza	Planşa	Planşe
C.S.P.		Para V.					PE	10	
Inginer		Costin A.				Рама Рм-5 (ось 1*)	Î.I."ENE A.A." mun. Chisinau		

Схема расположения элементов покрытия

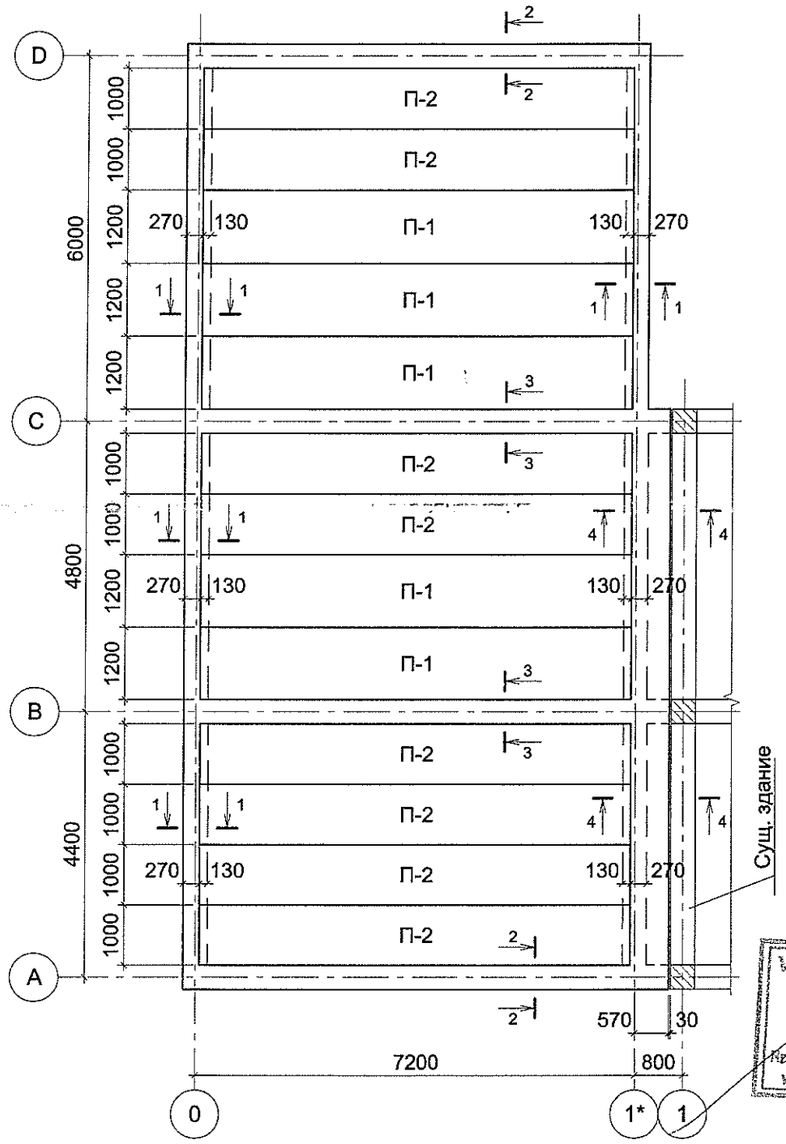

Спецификация элементов покрытия

Поз.	Обозначение	Наименование	Кол.	Масса ед.,кг	Масса всего,кг
		Сборные ж.б. плиты перекрытия			
П-1	Серия 1.141.1м-17с/84 вып.2,3	С7-ПК4.5-71.12	5	990.0	
П-2	Серия 1.141.1м-17с/84 вып.2,3	С7-ПК4.5-71.10	8	820.0	
		Сборочные детали			
1		Ø8AIII ГОСТ5781-82* L=п.м.	95.0	0.395	37.53
		Материалы на монолитный элемент			
		БЕТОН КЛ. В15 $м^3$	5.2		

3 - 3

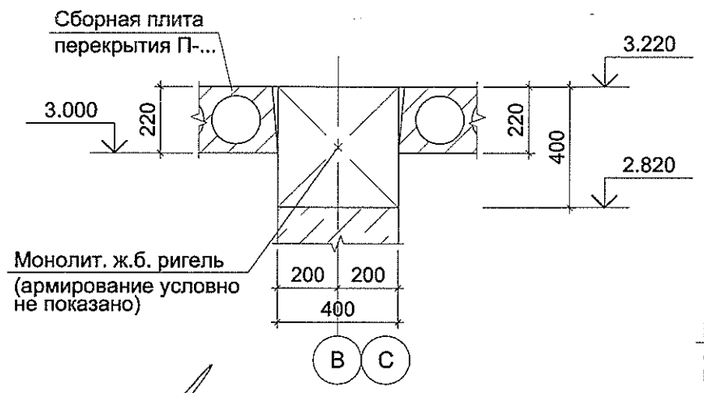

4 - 4

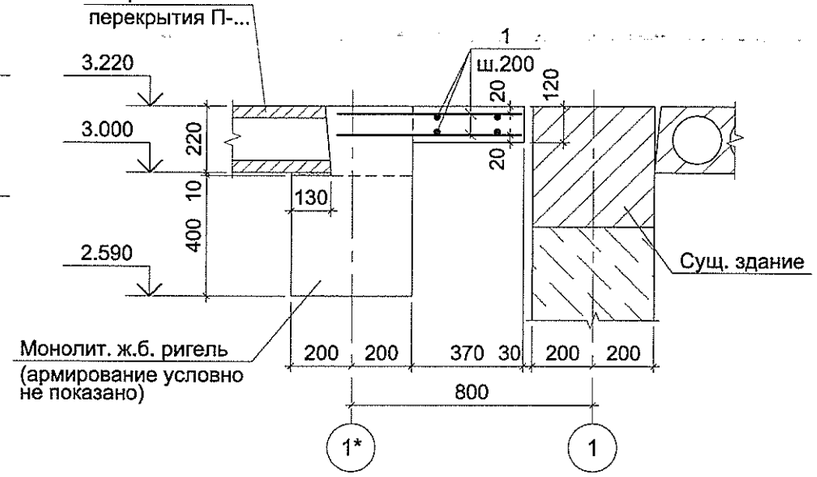

1. Панели перекрытий укладываются по слою цементного раствора марки 100 толщиной 20мм.
2. Швы между панелями должны быть очищены от мусора, промыты водой, тщательно заделаны цементным раствором марки 100 на всю высоту с затиркой швов со стороны потолка.
3. Отверстия диаметром не более 150мм для пропуска сантехнических коммуникаций просверливаются в панелях с круглыми пустотами по пустоте, не задевая ребер, с последующей заделкой их бетоном марки 100.
4. Минимальное опирание плит перекрытия - 120мм.
5. Монтаж панелей перекрытий в пределах проемов выполняется после предварительного подпирания монолитных поясов опорными устройствами. Демонтаж этих устройств производить после набора бетоном полной проектной прочности.

1 - 1

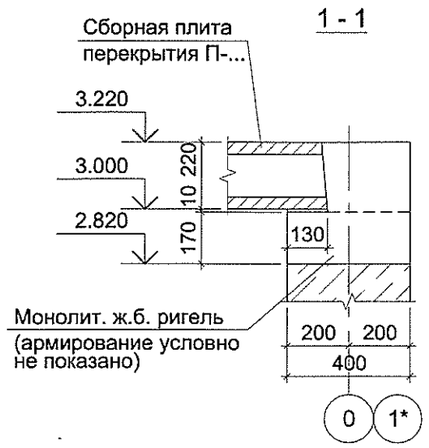

2 - 2

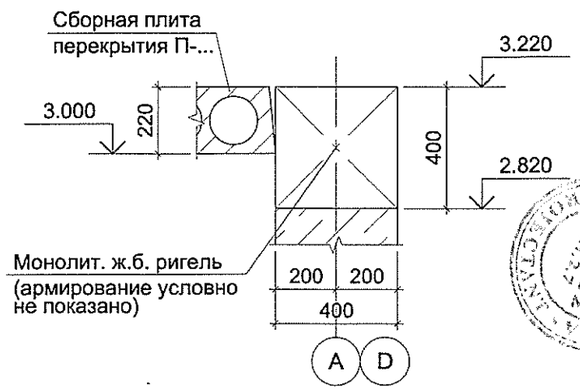

Verificator de proiecte nr. 165
Gavrilin Evgheni
Domeniile B.1.2.7
Nr. de înregistrare a avizului
Valabilă de la 27.12.2011 pînă la 27.12.2021

Mod.	Nr.part.	Planşa	№ doc.	Semnat.	Data	70/16-CBA			
						Anexa la centrul de sanatate Varnita, r-ul Anenii Noi.			
						Anexa	Faza	Planşa	Planşe
							PE	11	
C.S.P.		Para V.							
Inginer		Costin A.				Схема расположения элементов покрытия	Î.I."ENE A.A." mun. Chisinau		

Позиция	Наименование и техническая характеристика оборудования и материалов		Тип, марка оборудования	Единица измерения		Количество	Масса единицы оборудования
				Наименование	Код		
1	2		3	4	5	6	7
	Водопровод холодный						
	Контрольно-измерительное оборудование						
1	Водомер крыльчатый	Ø15	"Sista"	шт		1	
2	Фильтр	Ø15	"Danfoss"	шт		1	
3	Клапан обратный	Ø15	"Danfoss"	шт		1	
4	Манометр общего назначения		ОБМ	шт		1	
5	Вентиль запорный муфтовый	Ø15		шт		2	
6	Кран трехходовой для манометра			шт		1	
7	Переход стальной	Ø25x15		шт		2	
8	Патрубок стальной	Ø15		шт		1	
9	Закладная для манометра			шт		1	
	Трубопроводная арматура						
10	Вентиль запорный муфтовый	Ø15		шт		5	
11	Вентиль запорный муфтовый	Ø25		шт		2	
	Трубы и фасонные части						
12	Трубы полипропиленовые	Ø20x2.1		м		10.0	
13	Трубы полипропиленовые	Ø32x3.0		м		27.0	
14	Тройник полипроп. с переходом	Ø32x20x32		шт		3	
15	Тройник полипропиленовый	Ø20		шт		1	
16	Тройник полипропиленовый	Ø32		шт		1	

				70/16-RAC.SU		
				Anexa la Centru de Sănătate Varnita, r-nul Anenii Noi		
				Anexa	Etapa	Foaia	Foi
					PE	1	3
ISP	Eni M.			Спецификация оборудования	Î.I."ENE A.A." mun. Chisinau	
Sp.princ.	Kuratova G.					

Позиция	Наименование и техническая характеристика оборудования и материалов	Тип, марка оборудования	Единица измерения		Количество	Масса единицы оборудования
			Наименование	Код		
1	2	3	4	5	6	7
17	Угольник полипропиленовый 90° Ø20				6	
18	Угольник полипропиленовый 90° Ø32		шт		9	
19	Колено с внутренней резьбой Ø20x1/2"		шт		5	
20	Муфта с наружной резьбой Ø20x1/2"		шт		5	
21	Муфта с наружной резьбой Ø32x1"		шт		2	
22	Муфта с внутренней резьбой Ø20x1/2"		шт		5	
23	Муфта с внутренней резьбой Ø32x1"		шт		2	
24	Хомут трубодержатель с болтом и дюбелем одинарн. для Ø20		шт		5	
25	Хомут трубодержатель с болтом и дюбелем одинарн. для Ø32		шт		4	
26	Шланги теплоизоляционные Armaflex для Ø20		м		9.0	
27	Шланги теплоизоляционные Armaflex для Ø32		м		24.0	
28	Трубы полиэтиленовые (футляр) Ø50		м		30.0	
29	Муфта полипроп. переходная Ø32x20		шт		1	
	Водопровод горячий					
	Трубопроводная арматура					
1	Вентиль запорный муфтовый Ø15		шт		6	
	Трубы и фасонные части					
2	Трубы полипропиленовые Ø20x2.1		м		46.0	
3	Тройник полипропиленовый Ø20		шт		4	
4	Угольник полипропиленовый 90° Ø20		шт		12	
5	Колено с внутренней резьбой Ø20x1/2"		шт		5	
6	Муфта с внутренней резьбой Ø20x1/2"		шт		6	
7	Муфта с наружной резьбой Ø20x1/2"		шт		6	
8	Хомут трубодержатель с болтом и дюбелем одинарн. для Ø20		шт		5	
9	Шланги теплоизоляционные Armaflex для Ø20		м		46.0	

Позиция	Наименование и техническая характеристика оборудования и материалов	Тип, марка оборудования	Единица измерения		Количество	Масса единицы оборудования
			Наименование	Код		
1	2	3	4	5	6	7
	Канализация хоз-бытовая					
	Санитарно-техническое оборудование					
1	Умывальник керамический с сифоном бутылочн.		шт		5	
	Трубы и фасонные части					
2	Трубы канализационные полипропилен. Ø50		м		42.0	
3	Колено полипропиленовое Ø50		шт		10	
4	Тройник полипропиленовый косой Ø50		шт		9	
5	Ревизия полипропиленовая Ø50		шт		1	
6	Прочистка полипропиленовая Ø50		шт		4	
7	Гильза стальная L=0.5м Ø150		шт		1	
8	Хомут противопожарный Ø100		шт		1	
9	Металл для крепления труб		кг		1.0	
10	Лючок бетонный в полу для прочистки V=0.02м³		шт		2	
11	Короб деревянный 200х200		м		3.0	

ВЕДОМОСТЬ РАБОЧИХ ЧЕРТЕЖЕЙ ОСНОВНОГО КОМПЛЕКТА

Лист	Наименование	Примечание
1	Общие данные	
2	План на отм. 0.000	
3	Аксонометрические схемы В1, Т3 и К1.	

ВЕДОМОСТЬ ССЫЛОЧНЫХ И ПРИЛАГАЕМЫХ ДОКУМЕНТОВ

Обозначение	Наименование	Примечание
	Ссылочные документы	
Серия 4.900-8, выпуск I	Альбом оборудования, фасонных частей, арматуры для сетей и сооружений водопрооода и канализации	
Серия 4.900-69	Детали крепления санитарно-технических прборов и трубопроводов.	
Серия 4.900-9 вып. 01	Узлы и детали трубопроводов из пластиковых труб для систем водоснабжения и канализации.	
	Прилагаемые документы	
70/16-RAC.SU	Спецификация оборудования.	(Листов-3)

ОСНОВНЫЕ ПОКАЗАТЕЛИ ПО ЧЕРТЕЖАМ ВОДОПРОВОДА И КАНАЛИЗАЦИИ

Наименование системы	Потребный напор на вводе, м	Расчетный расход				Установленная мощность элекродвиг. квт	Примечание
		м3/сут	м3/час	л/с	при пожаре л/с		
Водопровод холодный	10	1.53	0.74	0.58			
Горячий водопровод		0.61	0.43	0.34			
Канализация хоз-бытов.		1.53	0.74	2.18			

Проект разработан в соответствии с действующими нормами и правилами и обеспечивает основные критерии качества строительства регламентируемые законом о качестве в строительстве :

А- прочность и устойчивость;
В безопасность при эксплуатации;
С- пожаробезопасность и взрывобезопасность;
Д- гигиена , безопасность для здоровья людей, восстановление и охрану окружающей среды;
Е- тепло-гидроизоляцию и энергосбережение.

Главный инженер проекта Eni M.

ОБЩИЕ УКАЗАНИЯ

Проектом разработаны системы водоснабжения и канализации на основании задания на проектирование, технологических решений, архитектурно-строительных чертежей в соответствии с NCM G.03.03:2015 (МСН 4.01-02),

Проектом предусматривается устройство внутренних систем:
- водопровода хоз-питьевого,
- горячего водоснабжения от проектируемого водонагревателя.
- хоз-бытовой канализации.

Ввод водопровода Ø32 мм от проектируемых внутриплощадочных сетей водопровода. Проектируемые внутренние сети водопровода подключить к ранее запроектированным сетям (см. объект CO/38-4/IDA-5-1-AC).

Учет расхода воды предусмотрен водомерным узлом с водомером Ø15 марки "Sista". Водомер в антимагнитном исполнении установить в горизонтальном положении.

Магистральные трубопроводы и подводки к сантехническим приборам выполнить из полипропиленовых труб Ø20х2.1,... Ø32х3.0 мм.Полипропиленовые трубы изолируются шлангами теплоизоляционными Armaflex.

Горячее водоснабжение предусмотрено местное от проектируемого водонагревателя в ранее запроектированной котельной (см. объект CO/38-4/IDA-5-1-AC).

Система горячего водоснабжения выполнить из полипропиленовых напорных труб Ø20х2.1мм ,Ø25х2.3 мм. Полипропиленовые трубы изолируются шлангами теплоизоляционными Armaflex.

Сброс хоз-бытовых стоков предусмотрен самотеком в проектируемые внутриплощадочные сети канализации .

Внутреннюю канализацию выполнить из полипропиленовых канализационных труб Ø50мм. с заделкой раструбов на резиновых уплотнительных кольцах с креплением по стенам.

Стояк и магистральные трубопроводы предусмотрены из шумопоглащающих полипропиленовых труб. Стояк канализации зашить в деревянный короб .

Монтаж санитарно-технических устройств производится в соответствии со СНиП 3.05.01-85 с соблюдением требований техники безопасности согласно СНиП III-4-80 и с составлением актов приемки на скрытые работы:
-герметизация мест прохода водопровода и канализации через стены фундаментов ;
- нежесткая заделка стояка канализации в межэтажном перекрытии;
- герметизация раструбных стыков труб.

Перед сдачей в эксплуатацию провести гидравлические испытания трубопроводов, промывку и дезинфекцию водопроводный труб.

Certificat Kuratova
Seria 2013-P №0876 din 03.12.2013

ISP	Eni M.		04.16	
Sp.princ.	Kuratova G.		04.16	

70/16-RAC

Anexa la Centru de Sănătate Varnita, r-nul Anenii Noi

Anexa	Etapa	Foaia	Foi
	PE	1	3
Общие данные	Î.I."ENE A.A." mun. Chisinau		

СОГЛАСОВАНО
Гл. архит. Гл. с пск ОВ
НОРМАКОНТРОЛЬ
Взам. инв. № | Подпись и дата | Инв. № подл.

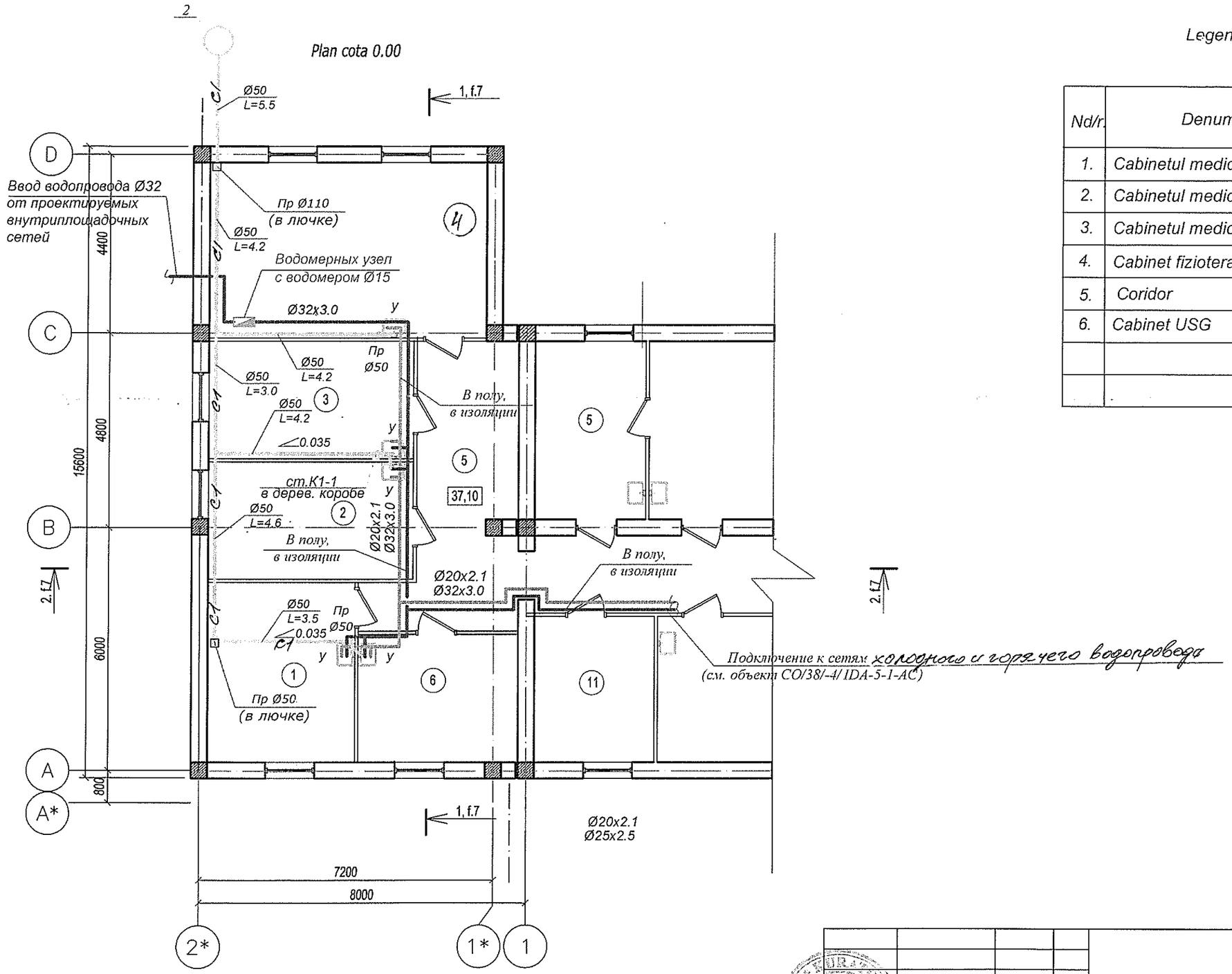

Legenda incaperilor

Nd/r.	Denumirea incaperilor	Suprafata, m2.
1.	Cabinetul medicului de familie	15.85
2.	Cabinetul medicului de familie	14.5
3.	Cabinetul medicului de familie	14.5
4.	Cabinet fizioterapie	29.24
5.	Coridor	19.26
6.	Cabinet USG	12.38

				70/16-RAC		
				Anexa la Centru de Sănătate Varnita, r-nul Anenii Noi		
				Anexa	Etapa	Foaia	Foi
					PE	2	
ISP	Eni M.		04.16	Plan cota 0.00	Î.I."ENE A.A." mun. Chisinau	
Sp.princ.	Kuratova G.		04.16			

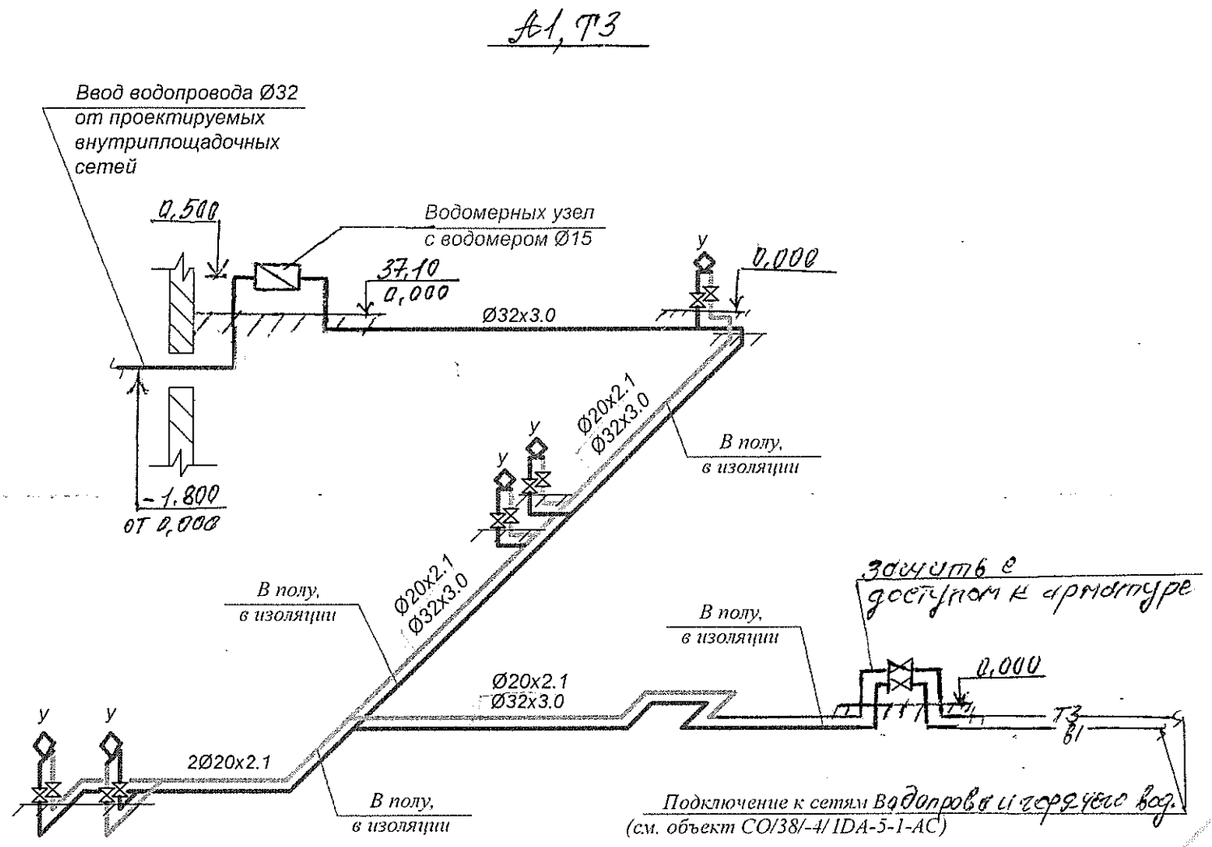

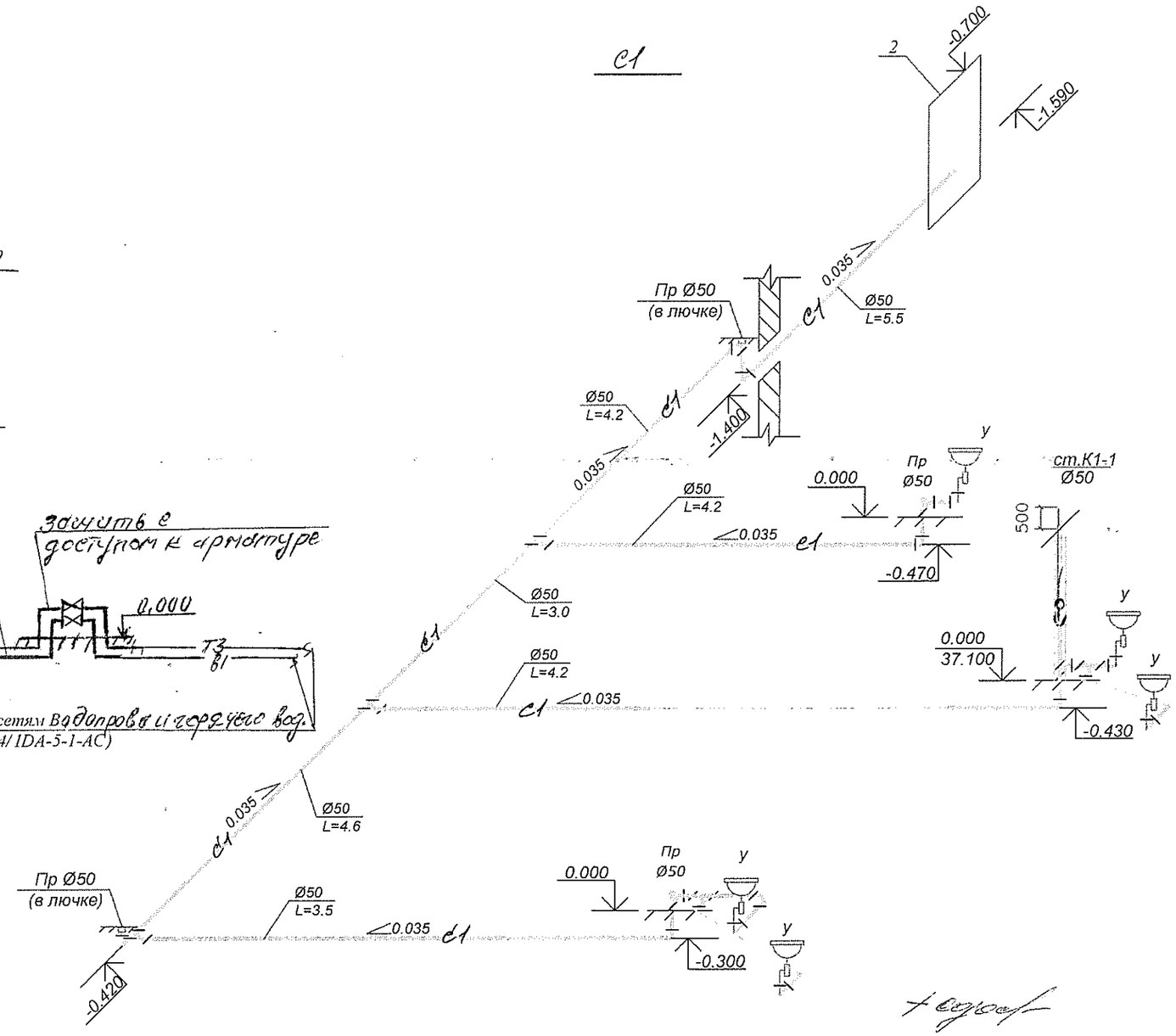

ВОДОМЕРНЫЙ УЗЕЛ В1

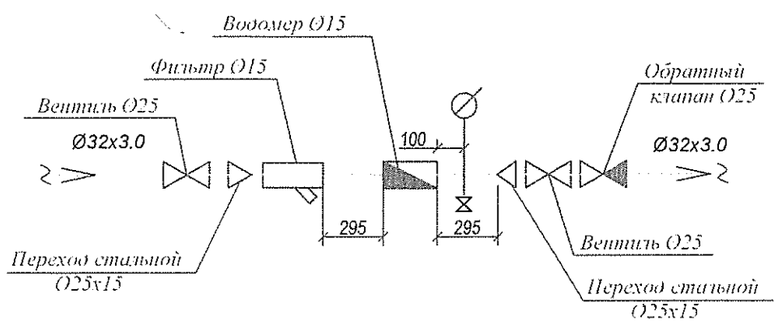

				70/16-RAC		
				Anexa la Centru de Sănătate Varnita, r-nul Anenii Noi		
				Anexa	Etapa	Foaia	Foi
					PE	3	
ISP	Eni M.		04.16	Аксонометрические схемы В1, Т3 и К1	Î.I."ENE A.A." mun. Chisinau	
Sp.princ.	Kuratova G.		04.16			

Позиция	Наименование и техническая характеристика оборудования и материалов		Тип, марка оборудования	Единица измерения		Количество	Масса единицы оборудования
				Наименование	Код		
1	2		3	4	5	6	7
	Водопровод						
1	Вентиль запорный	Ø25		шт		1	
2	Трубы полиэтиленовые напорные	Ø25x2.3		м		16.0	
3	Отвод седловой с закладным электронагревателем	Ø40x32		шт		1	
4	Муфта полиэтиленовая зажимная с НР	Ø32x1"		шт		1	
5	Муфта полиэтиленовая зажимная с ВР	Ø32x1"		шт		1	
6	Футляр из полиэтиленовой трубы	Ø90		м		10.0	
	Канализация						
1	Трубы канализационные ПВХ SN4 SDR41	Ø160x4.0		м		24.0	
2	Футляр из полиэтиленовой трубы	Ø250		м		7.0	

				70/16-REAC.SU		
				Anexa la Centru de Sănătate Varnita, r-nul Anenii Noi		
				Внутриплощадочные сети водопровода и канализации	Стадия	Лист	Листов
					PE	1	1
ГИП	Ени М.		04.16	Спецификация оборудования	Î.I."ENE A.A." mun. Chisinau		
Гл.спец.	Куратова Г.		04.16				
Разраб.	Куратова Г.		04.16				

ВЕДОМОСТЬ РАБОЧИХ ЧЕРТЕЖЕЙ ОСНОВНОГО КОМПЛЕКТА

Лист	Наименование	Примечание
1	Общие данные.	
2	План с сетями водопровода и канализации. Согласования.	
3	Профиль К1. Таблица колодцев.	

ВЕДОМОСТЬ ССЫЛОЧНЫХ И ПРИЛАГАЕМЫХ ДОКУМЕНТОВ

Обозначение	Наименование	Примечание
	Ссылочные документы	
Серия 4.900-0, выпуск I,II	Альбом оборудования, фасонных частей, арматуры для сетей и сооружений водопрооода и канализации	
Серия 3.008.9-6/86.0	Подземные безнапорные трубопроводы из керамических, асбестоцементных, чугунных и пластмассовых труб	
	Дополнение к главам СНиП 2.04.01-85, 2.04.02-84, 2.04.03-85, 3.05.01-85, 3.04.04-85 Проектирование и монтаж сетей водоснабжения и канализации из пластмассовых труб (взамен СН 478-80)	
ТП 902-09-22.84	Колодцы канализационные	
	Прилагаемые документы	
70/16-REAC.SU	Спецификация оборудования.	

1. Наружное пожаротушение здания предусматривается от существующих пожарных резервуаров, расположенных в районе клуба (расстояние до 200м), средствами села.

Проект разработан в соответствии с действующими нормами и правилами и обеспечивает основные критерии качества строительства регламентируемые законом о качестве в строительстве :

А- прочность и устойчивость;
В безопасность при эксплуатации;
С- пожаробезопасность и взрывобезопасность;
Д- гигиена , безопасность для здоровья людей, восстановление и охрану окружающей среды;
Е- теплогидроизоляцию и энергосбережение.

Главный инженер проекта Ени М.

ОСНОВНЫЕ ПОКАЗАТЕЛИ ПО ЧЕРТЕЖАМ ВОДОПРОВОДА И КАНАЛИЗАЦИИ

Наименование системы	Расчетный расход			Примечание
	м3/сут	м3/час	л/с	
Водопотребление	1.53	0.74	0.58	
Водоотведение	1.53	0.74	2.18	

ОБЩИЕ УКАЗАНИЯ

1. Чертежи разработаны на основании задания на проектирование, инженерных изысканий , технических условий №3 от 27.01.2012, выданных Муниципальным унитарным предприятием "Управление водопроводно-канализационного хозяйства" (см. объект СО/38-4IDA-5).

2. Инженерно-геологические условия трассы условно-благоприятные. Грунты не набухающие. Тип грунтовых условий по просадочности - I .

Сейсмичность участка - 7 баллов.

3. Сети запроектированы в соответствии СНиП 2.04.03-85, СНиП II-89-80*, СНиП 2.04.02-84, СП 40-102-2000 "Проектирование и монтаж трубопроводов систем водоснабжения и канализации из полимерных материалов".

4. Проектом предусмотрено строительство водопроводной сети от существующего колодца. Сеть водопровода прокладывается из труб PE80 SDR17.6 PN6 Ø32x1.9мм.

Сети самотечной канализации запроектированы из безнапорных ПВХ труб класса SN4 SDR41 Ø160 мм.

5. Основание под трубопроводы естественный грунт без твердых включений (кирпич, щебень и т.п.);

6. При засыпке над верхом трубопровода обязательно устройство защитного слоя. Уплотнение грунта над трубами выполнять ручными трамбовками на высоту не менее 300мм.

7. Строительство колодцев предусмотрено из сборных ж/б колец Ø1000 мм по ГОСТ 8020-80 (серия 3.900-3. Выпуски 1,7) согласно ТП 902-09-22.84.

При I типе просадочности предусмотрено уплотнение грунта в основании колодцев на глубину 0.3 м с затиркой швов и внутренних поверхностей цементно-песчаным раствором.

8. Обязательному актированию подлежат следующие работы:

- подготовка основания под трубопроводы и колодцы;
- монтаж трубопроводов;
- устройство колодцев (в т.ч. гидроизоляции);
- герметизация мест прохода труб через стенки колодцев;
- засыпка трубопроводов с уплотнением;
- гидравлическое испытание.

Определяющими этапами являются: подготовка основания и монтаж трубопроводов и колодцев.

9. До начала земляных работ вызвать представителей организаций, эксплуатирующих инженерные коммуникации, для обозначения мест пересечения с проектируемыми трубопроводами.

10. Земляные и монтажные работы наружных сетей производить согласно СНиП 3.05.04-85; СНиП 3.02.01-87 с соблюдением требований техники безопасности СНиП III-4-80.

Certificat Kuratova
Seria 2013-P №0876 din 03.12.2013

ГИП	Ени М.		04.16
Гл.спец.	Куратова Г.		04.16
Разраб.	Куратова Г.		04.16

70/16-REAC

Anexa la Centru de Sănătate Varnita, r-nul Anenii Noi

Внутриплощадочные сети водопровода и канализации	Стадия	Лист	Листов
	PE	1	3
Общие данные	Î.I."ENE A.A." mun. Chisinau		

Гл. спец. ГСН Решкой

Взам. инв. № | Подпись и дата | Инв.подл.

СЕТИ ВОДОПРОВОДА И КАНАЛИЗАЦИИ

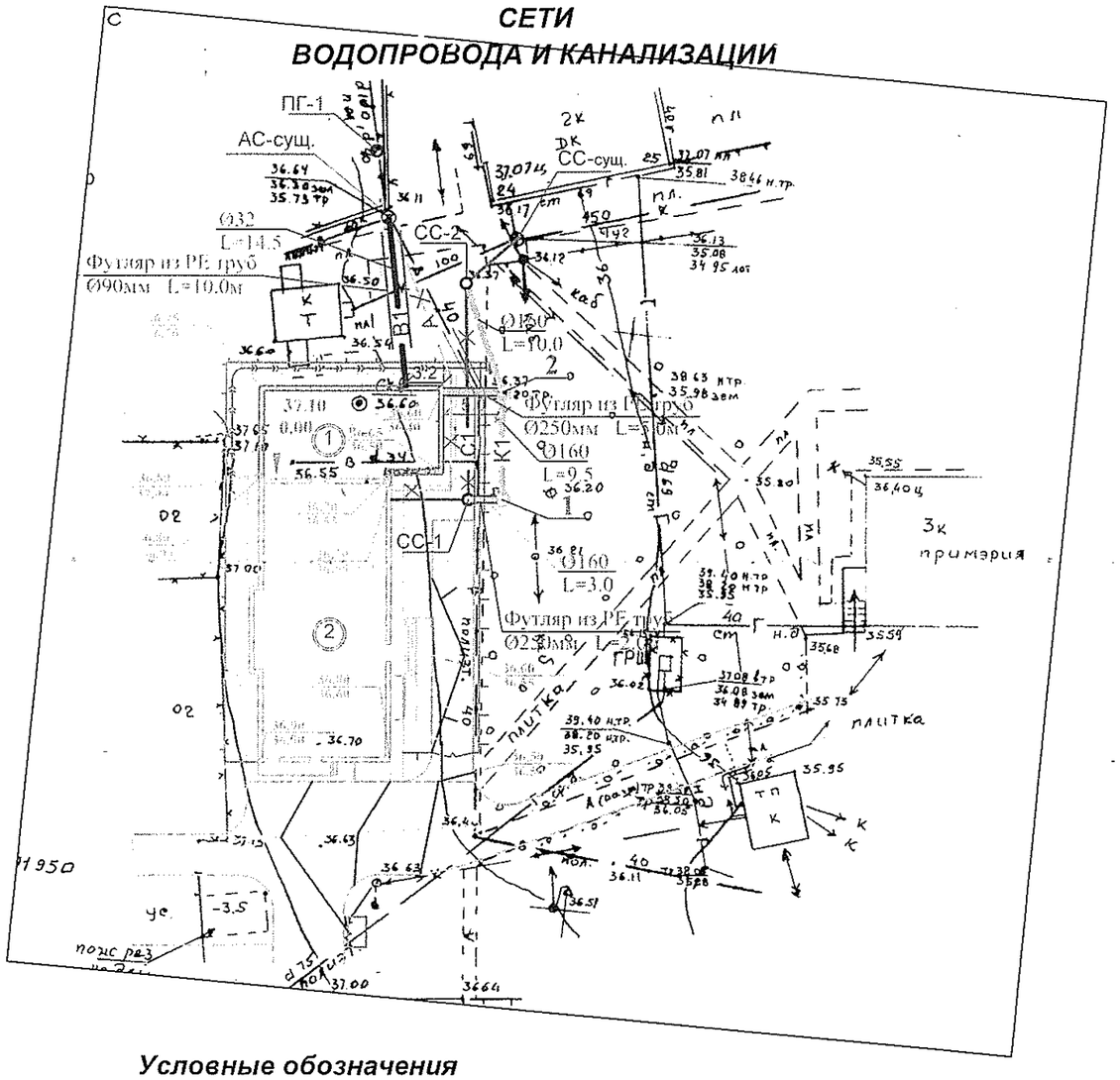

Условные обозначения

K1	*проектируемая канализация*
B1	*проектируемый водопровод*
C	*раннее запроектированная канализация (см. объект* CO/38-4/IDA-5-REAC)
A	*раннее запроектированный водопровод (см. объект* CO/38-4/IDA-5-REAC)

ЭКСПЛИКАЦИЯ ЗДАНИЙ И СООРУЖЕНИЙ

№	Наименование	Примечание
1	**Anexa**	**70/16-1**
2	**Centrul de sanatoate**	**CO/38-4/IDA-5-1**

СОГЛАСОВАНИЯ

ДЕТАЛИРОВКА КОЛОДЦА

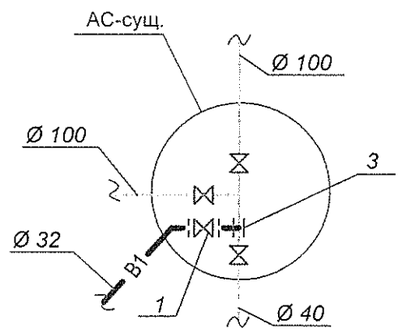

				70/16-REAC		
				Anexa la Centru de Sănătate Varnita, r-nul Anenii Noi		
				Внутриплощадочные сети водопровода и канализации	*Стадия*	*Лист*	*Листов*
					PE	2	
ГИП	*Ени М.*		04.16	*План с сетями водопровода и канализации. Согласования.*	*Î.I."ENE A.A." mun. Chisinau*		
Гл.спец.	*Куратова Г.*		04.16				
Разраб.	*Куратова Г.*		04.16				

Взам. инв. №

Подпись и дата

Nподл.

ВЕДОМОСТЬ РАБОЧИХ ЧЕРТЕЖЕЙ ОСНОВНОГО КОМПЛЕКТА

Лист	Наименование	Примечание
1	Общие данные	
2	План на отм. 0.000	
3	Аксонометрические схемы В1, Т3 и К1.	

ВЕДОМОСТЬ ССЫЛОЧНЫХ И ПРИЛАГАЕМЫХ ДОКУМЕНТОВ

Обозначение	Наименование	Примечание
	Ссылочные документы	
Серия 4.900-8, выпуск I	Альбом оборудования, фасонных частей, арматуры для сетей и сооружений водопроода и канализации	
Серия 4.900-69	Детали крепления санитарно-технических прборов и трубопроводов.	
Серия 4.900-9 вып. 01	Узлы и детали трубопроводов из пластиковых труб для систем водоснабжения и канализации.	
	Прилагаемые документы	
70/16-RAC.SU	Спецификация оборудования.	(Листов-3)

ОСНОВНЫЕ ПОКАЗАТЕЛИ ПО ЧЕРТЕЖАМ ВОДОПРОВОДА И КАНАЛИЗАЦИИ

Наименование системы	Потребный напор на вводе, м	Расчетный расход				Установленная мощность элекродвиг. квт	Примечание
		м3/сут	м3/час	л/с	при пожаре л/с		
Водопровод холодный	10	1.53	0.74	0.58			
Горячий водопровод		0.61	0.43	0.34			
Канализация хоз-бытов.		1.53	0.74	2.18			

Проект разработан в соответствии с действующими нормами и правилами и обеспечивает основные критерии качества строительства регламентируемые законом о качестве в строительстве :

А- прочность и устойчивость;
В безопасность при эксплуатации;
С- пожаробезопасность и взрывобезопасность;
Д- гигиена , безопасность для здоровья людей, восстановление и охрану окружающей среды;
Е- тепло-гидроизоляцию и энергосбережение.

Главный инженер проекта Eni M.

ОБЩИЕ УКАЗАНИЯ

Проектом разработаны системы водоснабжения и канализации на основании задания на проектирование, технологических решений, архитектурно-строительных чертежей в соответствии с NCM G.03.03:2015 (МСН 4.01-02).

Проектом предусматривается устройство внутренних систем:
- водопровода хоз-питьевого.
- горячего водоснабжения от проектируемого водонагревателя.
- хоз-бытовой канализации.

Ввод водопровода Ø32 мм от проектируемых внутриплощадочных сетей водопровода. Проектируемые внутренние сети водопровода подключить к ранее запроектированным сетям (см. объект СО/38-4/IDA-5-1-АС).

Учет расхода воды предусмотрен водомерным узлом с водомером Ø15 марки "Sista". Водомер в антимагнитном исполнении установить в горизонтальном положении.

Магистральные трубопроводы и подводки к сантехническим приборам выполнить из полипропиленовых труб Ø20х2.1,... Ø32х3.0 мм.Полипропиленовые трубы изолируются шлангами теплоизоляционными Armaflex.

Горячее водоснабжение предусмотрено местное от проектируемого водонагревателя в ранее запроектированной котельной (см. объект СО/38-4/IDA-5-1-АС).

Системы горячего водоснабжения выполнить из полипропиленовых напорных труб Ø20х2.1мм ,Ø25х2.3 мм. Полипропиленовые трубы изолируются шлангами теплоизоляционными Armaflex.

Сброс хоз-бытовых стоков предусмотрен самотеком в проектируемые внутриплощадочные сети канализации .

Внутреннюю канализацию выполнить из полипропиленовых канализационных труб Ø50мм. с заделкой раструбов на резиновых уплотнительных кольцах с креплением по стенам.

Стояк и магистральные трубопроводы предусмотрены из шумопоглащающих полипропиленовых труб. Стояк канализации зашить в деревянный короб .

Монтаж санитарно-технических устройств производится в соответствии со СНиП 3.05.01-85 с соблюдением требований техники безопасности согласно СНиП III-4-80 и с составлением актов приемки на скрытые работы:
-герметизация мест прохода водопровода и канализации через стены фундаментов ;
- нежесткая заделка стояка канализации в межэтажном перекрытии;
- герметизация раструбных стыков труб.

Перед сдачей в эксплуатацию провести гидравлические испытания трубопроводов, промывку и дезинфекцию водопроводный труб.

Certificat Kuratova
Seria 2013-P №0876 din 03.12.2013

ISP	Eni M.		04.16	
Sp.princ.	Kuratova G.		04.16	

70/16-RAC

Anexa la Centru de Sănătate Varnita, r-nul Anenii Noi

Anexa	Etapa	Foaia	Foi
	PE	1	3

Общие данные

Î.I."ENE A.A."
mun. Chisinau

СОГЛАСОВАНО
Гл. архит. Ксенофонтова
Гл. с-ст ОВ Наполетян

НОРМАКОНТРОЛЬ

Взам. инв. №
Подпись и дата
Инв. № подл.

Pozitia / Позиция	Denumirea si caracteristica utilajului / Наименование и техническая характеристика	Tipul marca, marcarea documentului, foi de ancheta / Тип, марка ,обозначение документа, опросного листа	Codul utilajului, produsului materialului / Код оборудования, изделия материала	Uzina producatoare / Завод-изготовитель	Unitatea de masura / Единица измерения	Cantitatea / Количество	Masa utilajului kg / Масса единицы,кг	Remarca / Примечания
	Отопление							
	Радиатор стальной "KALOR 3"				секц	55		
	Вентиль балансовый (R206) Ø15	"Giacomini"			компл	2		
	Вентиль запорный (R251S) Ø15	"Giacomini"			компл	2		
	Дренажный адаптер (R608D)				шт	4		
	Угловой термостатический клапан с герм.прокладкой Ø15 (R401TG)				шт	6		
	Угловой отсечной клапан с герм.прокладкой Ø15 (R14TG)				шт	7		
	Ручной угловой клапан с герм.прокладкой Ø15 (R5TG)				шт	1		
	Термоголовка (R470)				шт	6		
	Спускная пробка с герм.прокладкой (R90)				шт	7		
	Трубопровод из полипропилена PPR-AL-PPR PN20 Ø20x2,8	"ROMSTALL"			м	34,0		
	Трубопровод из полипропилена PPR-AL-PPR PN20 Ø25x3,5	"ROMSTALL"			м	53,0		
	Трубопровод из полипропилена PPR-AL-PPR PN20 Ø32x4,4	"ROMSTALL"			м	55,0		

Гл.спец	Балека		06.16
Разраб	Цемкало		06.16

70/16-ÎV SU

Anexa la Centru de Sănătate Varnita, r-nul Anenii Noi

Centru de sănătate

Etapa	Foaia	Foi
PE	1	3

Спецификация оборудования

Î.I."ENE A.A."
mun. Chisinau

Poz ia	Denumirea si car cteristica utilajului	Tipul. marca marcarea documentului foi de ancheta	Co .l utilajului. produsului materialului	Uzina producatoare	Unitatea de masura	Cantitatea	sa util. lui kg	Remarca
Позиция	Наименование и техническая характеристика	Тип, марка ,обозначение документа, опросного листа	Код оборудования изделия материала	Завод-изготовитель	Единица измерения	Количество	Масса единицы,кг	Примечания
	Соединения для полипропилена							
	Тройник D25x20x25				шт	10		
	Тройник D32x20x32				шт	2		
	Колено D20				шт	12		
	Колено D25				шт	4		
	Муфта D25/D20				шт	2		
	Муфта D32/D25				шт	2		
	Муфта D32/D20				шт	2		
	Переход с металлической резьбой наружный D20x1/2				шт	14		
	Угольник 45 внутренний/наружный D20				шт	14		
	Плинтус пластиковый в комплекте 4000x40x88				шт	40		
	Крепление труб (на две трубы)				шт	95		

Pozitia	Denumirea si caracteristica utilajului	Tipul, marca, marcarea documentului, foi de ancheta	Codul utilajului, produsului material	Uzina producatoare	Unitatea de masura	Cantitatea	Masa utilajului kg	Remarca
Позиция	Наименование и техническая характеристика	Тип, марка, обозначение документа, опросного листа	Код оборудования, изделия материала	Завод-изготовитель	Единица измерения	Количество	Масса единицы,кг	Примечания
	Вентиляция							
К1,К2,К3	Сплит-система в составе наружного блока	RX25JV			компл	4		
К4	внутренний блок Nx =2,50кВт,Nэл.=0,7кВт	FTX25JV			компл	5		
	Дренаж							
	Труба из шитого полиэтилена PN10 Ø25x4,2 в комплекте	Ecoplastik PPR			м	16,0		
	с фитингами и со средствами крепления							
	Воздуховод из оцинкованной стали 200x150 δ=0,5 мм	ГОСТ 14918-80*			м	5,0		
	Воздуховод из оцинкованной стали 150x150 δ=0,5 мм	ГОСТ 14918-80*			м	25,0		
	Решетка регулирующая RAG 200x150				шт	5		
	Решетка регулирующая RAG 200x200				шт	1		
	Приточное устройство ЕНА 22-50 в комплекте:							
	-акустическая приставка Е-ЕНА				шт	6		
	-наружный козырек А-ЕНА				шт	6		
	Металл для крепления				кг	20.0		
	Дефлектор Д315.00.000 Ф200	сер. 5.904-59			шт	6		

ВЕДОМОСТЬ РАБОЧИХ ЧЕРТЕЖЕЙ ОСНОВНОГО КОМПЛЕКТА 70/16-ÎV

ЛИСТ	НАИМЕНОВАНИЕ	ПРИМЕЧАНИЕ
1	Общие данные.	
2	План на отм.0.000 (отопление)	
3	План на отм.0.000 (вентиляция)	
4	Схемы системы отопления	
5	Схемы систем вентиляции BE1...BE6	

Основные показатели по чертежам отопление и вентиляции

Наименование здания (сооружения), помещения	Объем м³	Периоды года при tн, °С	Расход тепла, Вт				Расход холода, Вт	Установлен мощн. эл. двигат. кВт
			На отопление	На вентиляцию	На горячее водоснабжение	Общий		
Centrul de sanatate	476.50	-16°C	10960	-	10002	20962	-	

Ведомость ссылочных материалов и прлагаемых документов

ОБОЗНАЧЕНИЕ	НАИМЕНОВАНИЕ	ПРИМЕЧАНИЕ
	Ссылочные документы	
4.904-69	Детали крепления санитарно-технических	
	приборов и труб.	
5.904-1	Детали крепления воздуховодов.	
	Прилагаемые документы	
70/16-ÎV СО	Спецификация оборудования и материалов.	3 листа

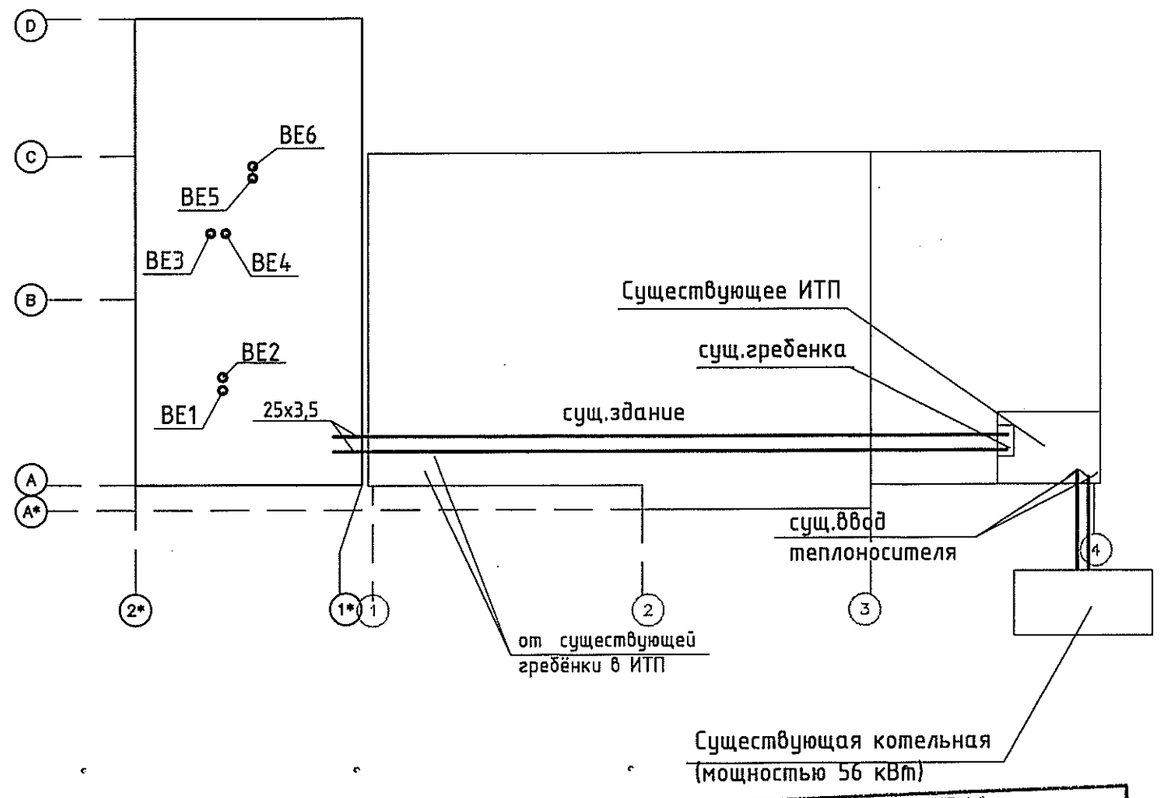

Рабочий проект разработан в соответствии с действующими нормами и правилами, и обеспечивает основные критерии качества, регламентируемые Законом о качестве в строительстве:

прочность и устойчивость, безопасность при эксплуатации;
пожаробезопасность и взрывобезопасность;
гигиену и безвредность для здоровья людей;
восстановление и охрану окружающей среды;
тепло-гидро- и энергосбережение, защиту от шума.

Главный инженер проекта Ени М.

Verificator de proiecte nr. 114
Sobețchi Iuri
Domeniile: C.2;3
Nr. de inregistrare a avizului: SV0020/22.09
Valabilă: de la 26.05.2016 pînă la 26.05.2021

nr de inv al orig. | iscalitura si data | in schimbul nr de inv.

Основные показатели по чертежам отопление и вентиляции

Наименование здания (сооружения), помещения	Объем м³	Периоды года при tн, °С	Расход тепла, Вт				Расход холода, Вт	Установлен мощн. эл. двигат. кВт
			На отопление	На вентиляцию	На горячее водоснабжение	Общий		
Centrul de sanatate	476.50	-16°С	10960	-	10002	20962	-	

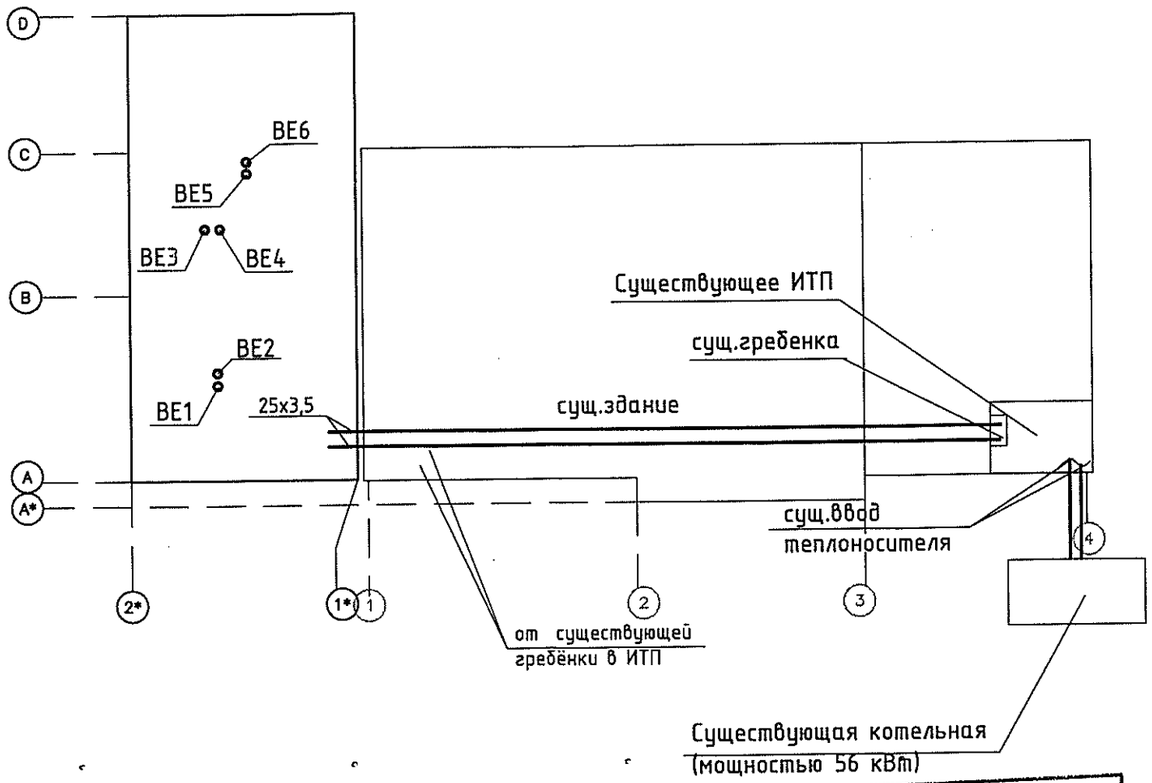

Verificator de proiecte nr. 114
Sobețchi Iuri
Domeniile: C.2;3
Nr. de inregistrare a avizului: SV0020/22.04
Valabilă: de la 26.05.2016 pînă la 26.05.2021

ОБЩИЕ УКАЗАНИЯ

1. Рабочие чертежи по отоплению и вентиляции разработаны на основании итектурных чертежей и технологического задания .

2. При расчете систем отопления и вентиляции использованы следующие нормативные ументы:

- СНиП 2.04.05-91 "Отопление, вентиляция и кондиционирование".
- СНиП 2.08.02-89 "Общественные здания и сооружения".
- Пособие по проектированию учреждений здравоохранения .

3. Расчетные температуры наружного воздуха :

- для отопления и вентиляции -16 °С;
- для вентиляции (летняя) 26 °С;
- средняя температура отопительного периода 0.6°С;
- продолжительность отопительного периода 166 сут.

4. Согласно заданию на проектирования и задание ГИПа источником теплоснабжения ется существующая отдельно-стоящая котельная мощностью 56 кВт. лоносителем для системы отопления служит горячая вода с параметрами 80-60 °С.

5. Трубопроводы системы отопления проектируются из полипропиленовых труб R-AL-PPR " ф. WAVIN.

7. В качестве отопительных приборов для системы отопления применяются чугунные аторы KALOR3 500/160 ф. "Viadrus".

8. Вентиляция медицинского пункта предусматривается приточно -вытяжная с ественным побуждением.Приток в помещения осуществляется через приточные ройства ЕНА 22-50 монтируемые непосредственно в переплет окна .

9. Материалы воздуховодов приняты из тонколистовой оцинкованной стали .

10. Монтаж систем отопления и вентиляции производить в соответствии со СНиП 01-85 "Внутренние санитарно-технические системы".

11. Коэффициент теплопередачи: окна -к=2,4Вт/мI °С; утепленные стены-к=0,4Вт/мI°С.

12.Гидравлические испытания трубопроводов из PP-R следует производить не раньше, через 16 ч. после сварки последнего соединения.

чину гидравлического пробного испытательного давления следует принимать равной 1,5 имально возможного избыточного рабочего давления в трубопроводе . Испытательное ение должно поддерживаться в течение 30 мин. Трубопровод из PP-R считается ржавшим испытания, если после 10 мин. нахождения под пробным испытательным нием величина падения давления не превысила 0,05 МПа и при этом не была обнаружена ль в сварных швах, трубах, резьбовых соединениях, арматуре и т.д.

кончании гидравлических испытаний должна быть произведена промывка трубопровода из труб проточной водой в течение 3 ч. и составлен акт.

Сертификат №1193 серии 2014-Р от 06.11.14. на имя Балека Е.А.

Изм.	Кол.уч.	Лист	N док.	Подпись	Дата	70/16-ÎV		
						Anexa la Centru de Sănătate Varnita, r-nul Anenii Noi		
						Centrul de sanatate	Etapa	Foaia	Foi
							PE	1	5
ГИП		Ени			06.16	Общие данные	Î.I."ENE A.A." mun. Chisinau	
Гл.спец.		Балека			06.16			
Разраб.		Цемкало			06.16			

План на отм.0.000
(отопление)

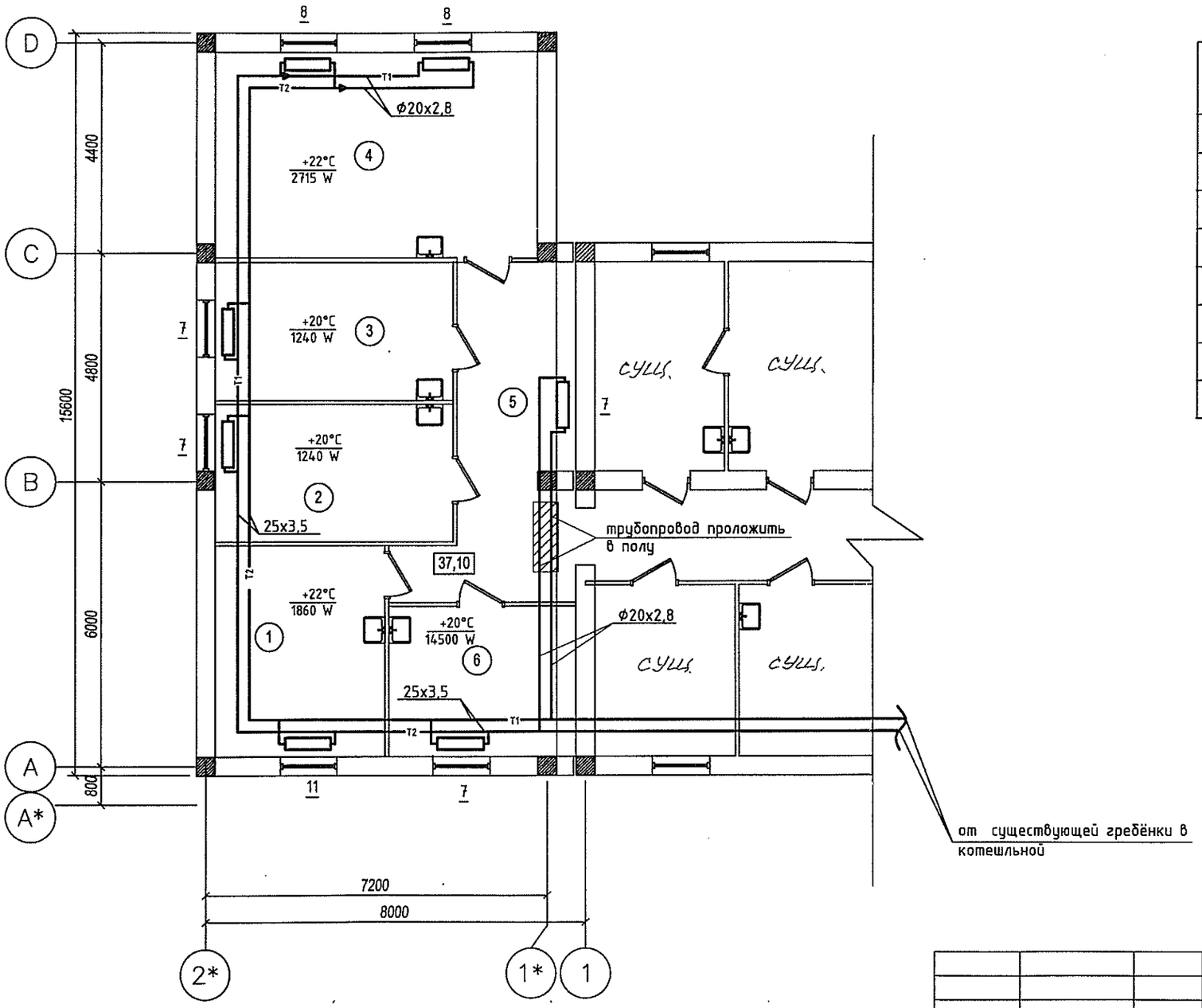

Legenda incaperilor

Nd/r.	Denumirea incaperilor	Suprafata, m2.
1.	Cabinetul medicului de familie	15.85
2.	Cabinetul medicului de familie	14.5
3.	Cabinetul medicului de familie	14.5
4.	Cabinet fizioterapie	29.24
5.	Coridor	19.26
6.	Cabinetul medicului de familie	12.38

Verificat cu originalul
Schedel Ion
Domeniul:
Nr. de înregistrare în Registrul: SV0020/22.02.17
Valabilă de la 26.05.2016 până

				70/16-ÎV		
				Anexa la Centru de Sănătate Varnita, r-nul Anenii Noi		
				Centrul de sanatate	Etapa	Foaia	Foi
					PE	2	
ГИП	Ени		06.16	План на отм.0.000 (отопление)	Î.I."ENE A.A." mun. Chisinau	
Гл.спец.	Балека		06.16			
Разраб.	Цемкало		06.16			

План на отм.0.000
(вентиляция)

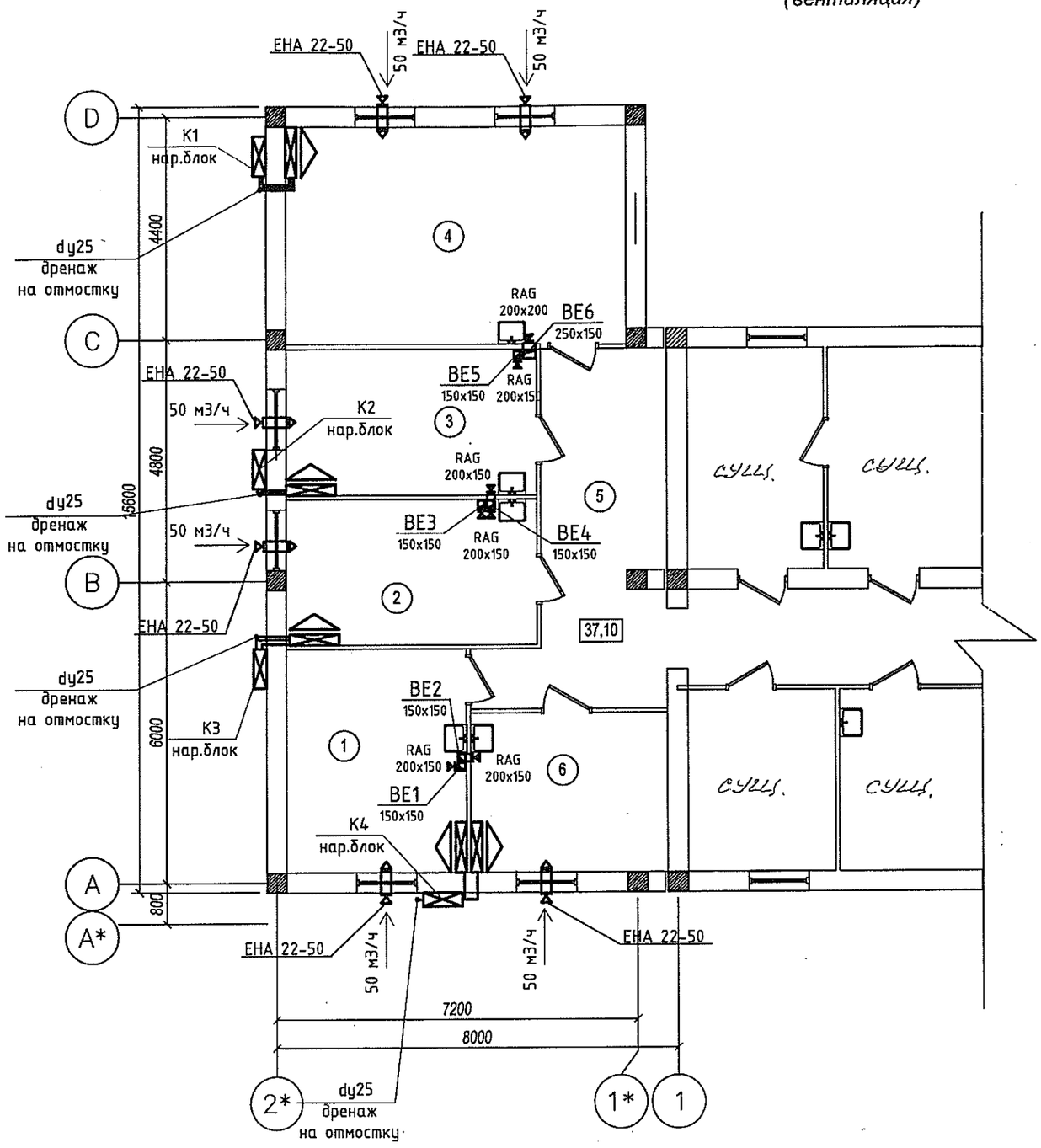

Legenda incaperilor

Nd/r.	Denumirea incaperilor	Suprafata, m2.
1.	Cabinetul medicului de familie	15.85
2.	Cabinetul medicului de familie	14.5
3.	Cabinetul medicului de familie	14.5
4.	Cabinet fizioterapie	29.24
5.	Coridor	19.26
6.	Cabinetul medicului de familie	12.38

Verificator de proiecte nr. 114
Colegiul Unii
Certificat Nr. 0.214
Nr. de înregistrare a avizului SV0020/220517
Valabil de la 26.05.2016 pînă ...05.2021

				70/16-ÎV		
				Anexa la Centru de Sănătate Varnita, r-nul Anenii Noi		
				Centrul de sanatate	Etapa	Foaia	Foi
					PE	3	
ГИП	Ени		06.16	План на отм.0.000 (вентиляция)	Î.I."ENE A.A." mun. Chisinau		
Гл.спец.	Балека		06.16				
Разраб.	Цемкало		06.16				

Схема системы отопления.

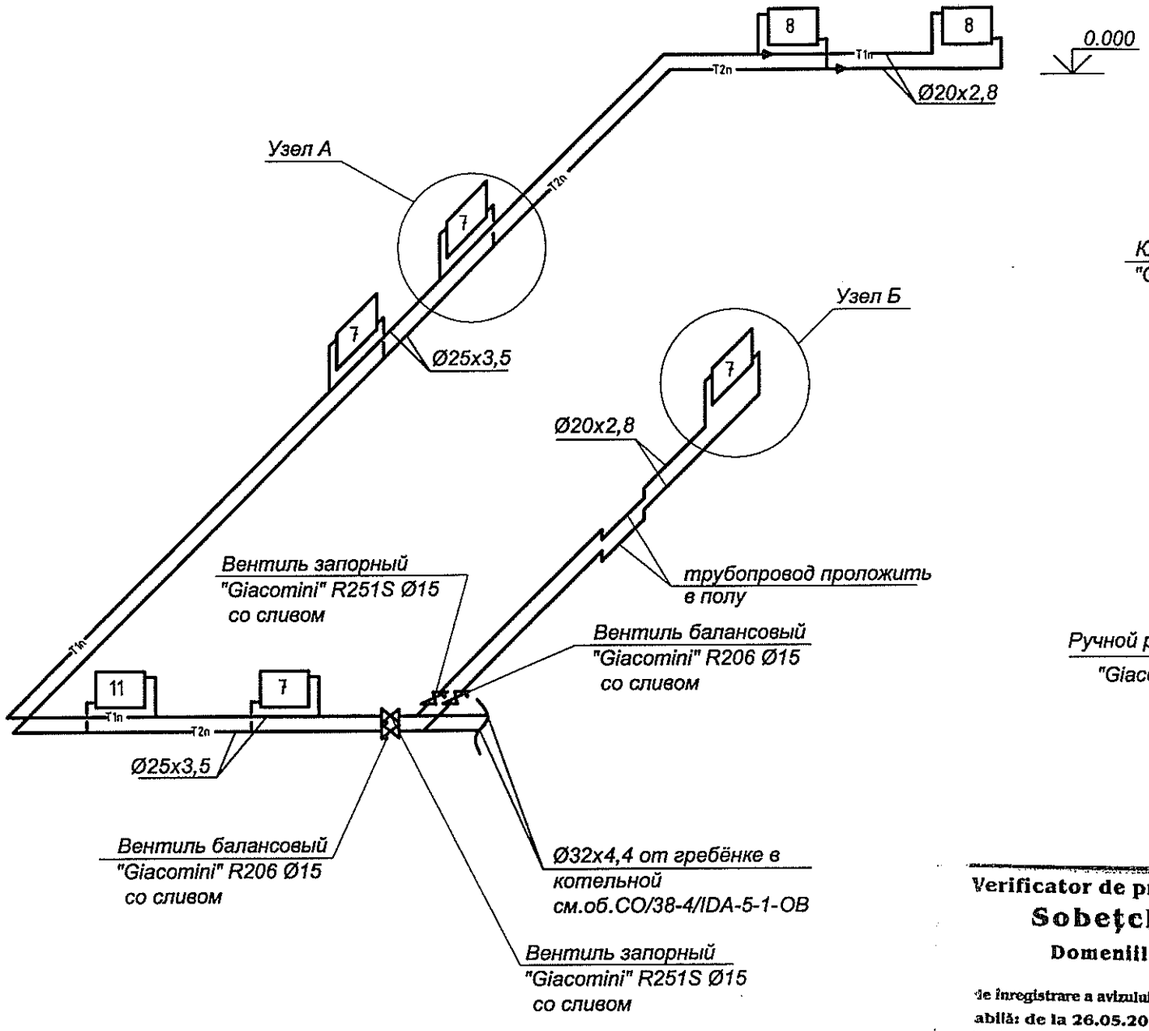

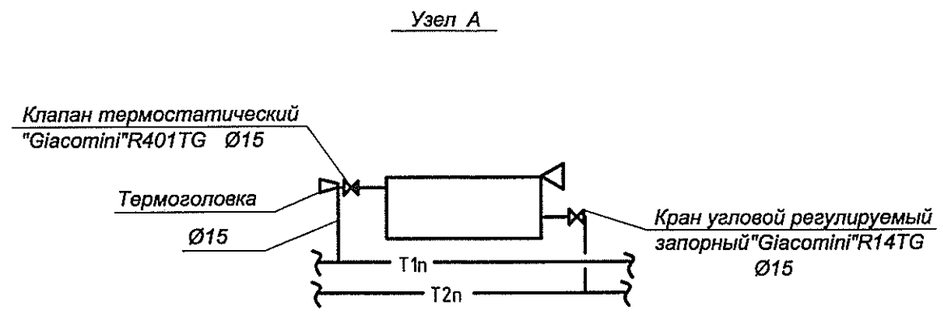

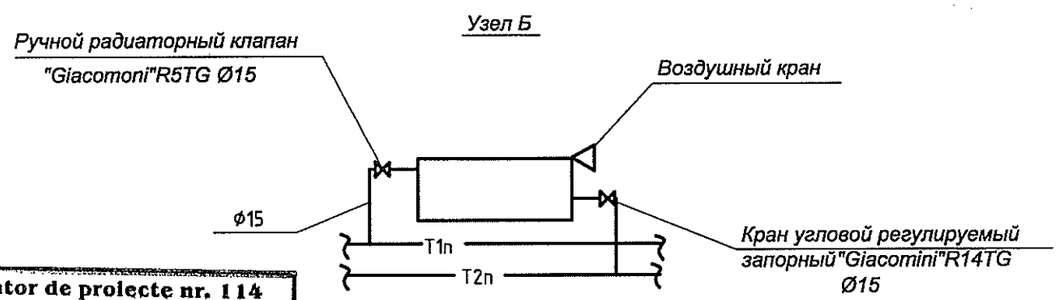

Verificator de proiecte nr. 114
Sobețchi Iuri
Domeniile: C.2;3
de înregistrare a avizului: SV0020/22
abilă: de la 26.05.2016 pînă la 26.05.2021

				70/16-ÎV		
				Anexa la Centru de Sănătate Varnita, r-nul Anenii Noi		
				Centrul de sanatate	Etapa	Foaia	Foi
					PE	4	
ГИП	Ени		06.16	Схемы системы отопления	Î.I."ENE A.A." mun. Chisinau	
Гл.спец.	Балека		06.16			
Разраб.	Цемкало		06.16			

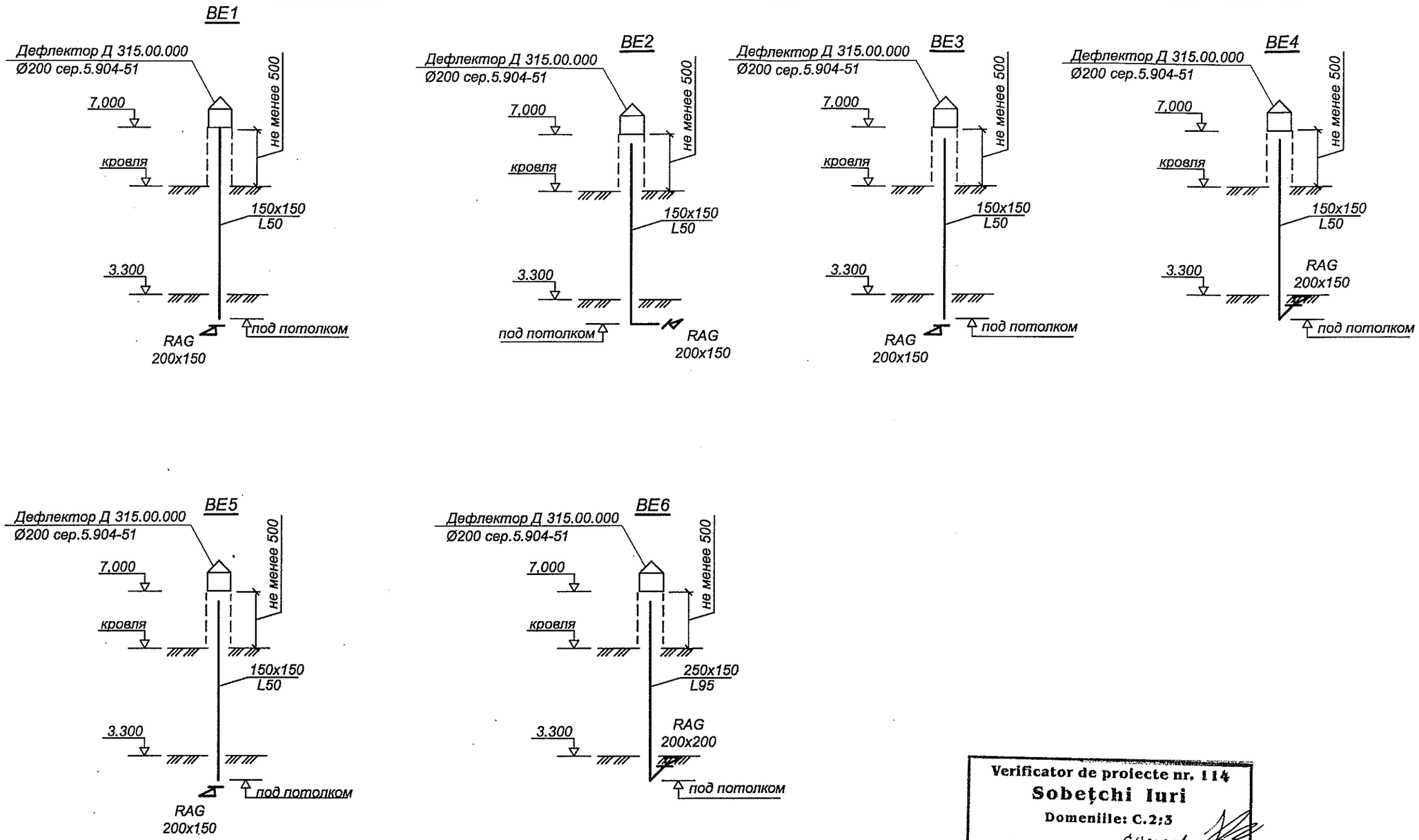

Verificator de proiecte nr. 114
Sobețchi Iuri
Domeniile: C.2;3
Nr. de înregistrare a avizului: SV0020/22.92.IF
Valabilă: de la 26.05.2016 pînă la 26.05.2021

				70/16-ÎV			
				Anexa la Centru de Sănătate Varnita, r-nul Anenii Noi			
				Centrul de sanatate	Etapa	Foaia	Foi
					PE	5	
ГИП	Ени		06.16	Схемы систем вентиляции BE1...BE6	Î.I."ENE A.A." mun. Chisinau		
Гл.спец.	Балека		06.16				
Разраб.	Цемкало		06.16				

Poz. / Поз.	Denumirea şi caracteristica tehnică a utilajului şi materialelor Uzina-producătoare (pentru utilajul de import ţara, firma) / Наименование и техническая характеристика оборудования и материалов Завод-изготовитель (для импортного оборудования страна фирма)	Tipul marca utilajului. Notaţia documentului şi numărul de foi de anchetare. / Тип марка оборудования Обозначение документа и номер опросного листа	Unitatea de măsură / Единица измерения	Can. / Кол	Masa kg / Масса кг
	Всё оборудование, изделия заводского изготовления, арматура и материалы должны быть сертифицированы в Республике Молдова				
	Наружные газопроводы и внутреннее газооборудование котельной				
1	Котёл отопительный настенный газовый,	THERM	шт.	1	
	с закрытой камерой сгорания „турбонадув", Q=24,0 кВт.,	23TLXZ			
	фирма „Thermona", Чехия (установка и				
	подключение к природному газу)				
2	Установка счётчика газа, Q = 0,10 ... 10,0 м³ / ч.	BK G – 6T	шт.	1	
	на наружной стене здания, со встроенным				
	термокомпенсатором ($T_б$ = 20 ⁰C)				
	Firma „ ELSTER Handel Gmbh ", Germania				
3	Клапан – отсекатель Dy 32мм, Py = 500 mbar	VNA 1 1 / 4 "	шт.	1	
	с газоанализатором SIGAS DG1, „нормально - закрытый"				
	фирмы RIELLO Италия				
4	Кран натяжной муфтовый Py 0,01Мпа (0,1 кгс/см²) Dy 20мм	11 Б12бк	шт.	2	0,87
		ТУ26-07-410-87			
5	Тоже Dy 15мм	11 Б12бк	шт.	1	0,37
6	Термозапорный клапан муфтовый на Py = 0,6МПа,	КТЗ 001 – 20	шт.	1	
	температура срабатывания 80-100⁰C Dy 20мм				
7	Труба Dy 32 x 3,2 ГОСТ 3262 – 75*		м	24,0	3,09
8	Труба Dy 20 x 2,8 ГОСТ 3262 – 75*		м	11,0	1,66
9	Труба Dy 15 x 2,8 ГОСТ 3262 – 75*		м	1,0	1,28
10	Крепление наружного и внутреннего газопровода	с. 5.905 - 8	шт.	12	2,56
	Dy32мм, Dy20мм к стене УКГ 2. 00				
11	Сталь прокатная для крепления газопроводов по ГОСТ 4422 - 83		т	0,03	-
12	Защитное противокоррозионное покрытие для				
	наружного газопровода: - Два слоя грунтовки ГФ – 021 по				
	ГОСТ 25192 – 82 и два слоя эмали ПФ – 115 по ГОСТ 6465 – 76		м²	3,6	-
13	Защитное противокоррозионное покрытие для				
	внутреннего газопровода :				
	- Эмаль ПФ – 115 жёлтая по ГОСТ 6465 – 76		м²	0,8	-
	- Эмаль ПФ–115 красная (для продувочных газопроводов)		м²	0,6	-
14	Демонтаж существующего газопровода низкого давления				
	Dy 25 x 2,8 и Dy 20 x 2,8 и		м	24,0	

I Ş P	Eni M		06.16
Sp. prin.	Roşca I		06.16
Verificat	Roşca I		06.16
Elaborat	Roşca A		06.16

70 / 16 – AGI.SU

Anexa la Centru de sănătate Varnita, r- nul Anenii Noi

Centrul de sănătate (Alimentarea cu gaze. Instalaţii interioare).	Faza	Planşa	Planşe
	PE	1	1
Спецификация оборудования, изделий и материалов	SRL „INDUSTRIALPROIECT" or. Chişinău		

Технические показатели по рабочим чертежам марки AGI

Наименование помещения	Объём м³	Наименование агрегата	Количество	Расход газа, м³/ч на агрегат	Расход газа, м³/ч общий	Давление газа daPa (krc/cm²)	Примечание
Котельная (отм.0.000)	18,0	Котёл газовый настенный (существующий) Q = 28 кВт	1	3,30	3,30	150 (0,0150)	перед газовгорелочным блоком
		Котёл газовый настенный (**проектируемый**) Q = 24 кВт	1	2,70	2,70		
ИТОГО:					**6,0**		

Ведомость рабочих чертежей основного комплекта 70 / 16 - AGI

Лист	Наименование	Примечание
1	Общие данные (начало).	
2	Общие данные (окончание).	
3	Ситуационный план (План участка). Аксонометрическая схема	
	газопроводов котельной.	
4	Элемент плана на отм. 0.000 между осями А – С ... 2 – 4.	
	Фасад в осях А – С.	
5	План котельной на отм. 0.000. Разрез 1 – 1, 2 - 2.	

Ведомость ссылочных и прилагаемых документов

Обозначение	Наименование	Примечание
	Ссылочные документы	
5.905 – 15 вып.1	Оборудование, узлы и детали наружных	
ч. 1, 2	газопроводов (подземных и надземных).	
5.905 – 8	Узлы и детали крепления газопроводов.	
5.900 – 7 вып.4	Опорные конструкции и средства крепления	
	трубопроводов к стенам, перекрытиям и к полу.	
5.905 – 10 вып.1	Установка газовых приборов и аппаратов в жилых	
альб. 1	и коммунально - бытовых зданиях.	
	Прилагаемые документы	
70 / 16 - AGI.SU	Спецификация оборудования, изделий и материалов.	1 лист

Нормы контроля сварных стыков физическими методами (NCM G.05.01: 2014 табл.14)

Газопроводы	Число стыков, подлежащих контролю, % общего числа стыков, сваренных каждым сварщиком на объекте
Надземные и внутренние газопроводы природного газа давлением до 0,005МПа	Не подлежат контролю

Нормы испытаний на герметичность (NCM G.05.01 : 2014 табл. 17)

Рабочее давление газа, МПа	Испытательное давление, МПа	Продолжительность испытаний, ч
Надземные газопроводы		
до 0,005	0,3	1
Газопроводы внутри зданий		
Газопроводы котельных, общественных, административных зданий давлением: до 0,005	0,01	1

Результаты испытания на герметичность следует считать положительными, если за период испытания давление в газопроводе не меняется, то есть, нет видимого падения давления по манометру класса точности 0,6, а по манометрам класса точности 0,15 и 0,4. а также по жидкостному манометру падение давления фиксируется в пределах одного деления шкалы.

Условные обозначения.

—— Gj ——	Существующий газопровод низкого давления.
—— Г1 ——	Проектируемый газопровод низкого давления.
—— Г5 ——	Продувочный газопровод.
—┬—	Места крепления газопровода.
—▷◁—	Отключающая арматура.
—▷◁—	Клапан - отсекатель.
—⊠—	Термозапорный клапан.
⊠ С. 3	Сигнализатор загазованности.
↑ ↑	Граница проектирования.

Verificator de proiecte nr. 030
Zariţki Pavel
Domeniile: C.2
Nr. de înregistrare a atestatului: _____
Valabilitate de la 21.12.2011 pînă la 21.12.2016

Proiectul este elaborat in conformitate cu standardele si prevederile actelor legislative si normative in vigoare si asigura realizarea si mentinerea pe intreaga durata de existenta a constructiilor a urmatoarelor exigente esentiale : A, B, C, D, E, F conform legii Nr. 721 - XII din 2.02.96.

I S P _____ M. ENI

Sp. principal _____ I. ROSCA

Sp. princ. Certificat seria 2013 - P nr. 0880 din 3.12.2013.

Licenta: seria AMMII Nr. 047453 (valabila pina la 10.12.2017).

Modif.	Sector	Planşe	N doc.	Semnătura	Data
I.S.P.		Eni M.			06.16
Spec. princ.		Rosca I.			06.16
Verificat		Rosca I.			06.16
Elaborat		Rosca A.			06.16

70 / 16 - AGI

Anexa la Centru de sănătate Varniţa, r - nul Anenii Noi

Centrul de sănătate (Alimentarea cu gaze. Instalaţii interioare)

Faza	Planşa	Planşe
PE	1	5

Общие данные (начало).

S.R.L "INDUSTRIALPROIECT" or. Chişinău

COORDONAT

În loc Nr.inv.

Semnătura şi data

Nr.inv.origin.

Общие указания

1. Исходными данными для разработки рабочих чертежей марки AGI являются следующие материалы:

1.1 Задание на проектирование, утверждённое заказчиком в 2016 г;

1.2 Технические условия на газоснабжение, выданные филиалом ООО „Тираспольтрансгаз - Приднестровье " в г. Бендеры, за № от 2016 г.;

1.3 Технические решения принятые в марке ГП, АР и ОВ проекта „ Anexa la Centru de sănătate Varnita, r-nul Anenii Noi" Объект №70 / 16, разработанный фирмой I. I „ENE A.A", мун. Кишинэу);

1.4 Нормативные положения и данные:

- NCM G.05.01 : 2014 „ Sisteme de distribuţie a gazelor";
- CP G.05.01 – 2014 „Dispoziţii generale de proiectare şi construcţie a sistemelor de distribuţie a gazelor din ţevi de metal şi polietilenă ";
- CP G.05.02 – 2014 „Proiectarea şi construcţia conductelor de gaze din ţevi de metal ";
- NRS 35 - 04 - 09: 2002 „ Reguli de securitate în ramura gazificării " и других исходных документов для проектирования.

2. Расчётная сейсмичность площадки строительства - 7 (семь) баллов.

3. Проектом предусмотрено газоснабжение помещения котельной (дополнительная установка газового котла) предназначенная для автономного теплоснабжения медицинского центра и проектируемой пристройки к медцентру, в с.Варница р – на Новые Анены.

В помещении котельной, расположенной на отм.0.000 в осях А – В ... 3 – 4, существующего здания медицинского центра в с.Варница р – на Новые Анены, установлен один отопительный настенный газовый котёл, с закрытой камерой сгорания, Q = 28кВт.

Дополнительно, в существующей котельной, для теплоснабжения проектируемой пристройки к медицинскому центру, проектом предусматривается установка с подключением к природному газу одного отопительного настенного газового котла, с закрытой камерой сгорания, типа THERM 23 TLXZ производства О О О „THERMONA ", Чехия, Q = 28кВт.

Помещение котельной имеет естественное и электрическое освещение, встроенное, высотою – 3,0м., объём помещения - 18,0м³.

Котёл типа THERM 23 TLXZ оборудован газогорелочным блоком с автоматикой безопасности в соответствии с требованиями ГОСТ 16569 – 86 и сертифицированы в Республике Молдова.

Отвод продуктов сгорания от котла осуществляется через наружную стену по дымоотводящей трубе (коаксиальному трубопроводу Ø60/100мм) оснащённой защитным устройством, скомплектованного с котлом (с завода изготовителя).

Газоходы производства фирмы „Thermona", Чехия.

Устройство газоходов выполнить в соответстии с требованиями руководства по монтажу и техническому обслуживанию котла.

Всё оборудование заводского изготовления и сертифицировано в Республике Молдова.

4. Газоснабжение котельной для Центра здоровья в с.Варница р – на Новые Анены предусмотрено от существующего надземного газопровода низкого давления из стальных труб d 89мм.

5. Точка подключения - выходящий газопровод низкого давления Dy25мм (из земли) перед счётчиком газа, на наружной стене существующего Центра здоровья.

6. Давление газа в точке подключения составляет:

- расчётное $P^{изб.}$ = 180 мм. вод. ст. (0,018 кгс/см²);

7. Диаметры газопроводов приняты согласно гидравлическому расчёту.

Согласно результатов поверочного гидравлического расчёта существующего газопровода низкого давления d25мм для существующих потребителей газа Центра здоровья, газопровод не обеспечивает пропуск дополнительного расхода газа V=2,7нм³ / час, для газоснабжения дополнительно установленного газового котла в помещении котельной, и подлежит замене на диаметр Dy 32x3,2мм.

8. В качестве топлива используется природный газ с теплотворной способностью Q=33,7 МДж/нм³ (8000 ккал / нм³).

9. В проекте предусматривается открытая прокладка наружных и внутренних газопроводов на кронштейнах с креплением их к стенам существующего здания.

10. В настоящее время для существующих потребителей газа котельной существующего Медцентра, (общий расчётный расход газа V =3,3м³/час) учёт расхода газа осуществляется одним газовым счётчиком типа ВК - G 4T, со встроенным термокомпенсатором ($T_б$ = 20 ⁰C), с диапазоном измерения Q= 0,10 ... 6,0 м³/час, установленный на наружной стене существующего здания в металлическом запирающемся шкафу.

Существующий газовый счётчик типа ВК - G 4T, не обеспечивает общий учёт расхода газа с учётом подключения проектируемого газового котла (расчётный расход газа V = 2,7 м ³ / час) и подлежит замене на другой счётчик большей пропускной способности.

Проектом предусматривается замена существующего счётчика ВК - G 4T, на мембранный газовый счётчик типа ВК – G 6T, со встроенным термокомпенсатором ($T_б$ = 20 ⁰C), с диапазоном измерения Q= 0,10 ... 10,0 м³/час.

11. Отключающие устройства предусмотрены:

- перед счётчиком газа для общего учёта расхода газа;
- перед газовым котлом.

12. Расчёт внутренних устройств газоснабжения выполнен в соответствии с СНиП 2.04.12-86 «Расчёт на прочность стальных трубопроводов» и СР G.05.01–2014.

13. Наружные и внутренние газопроводы низкого давления выполнен из стальных водогазопроводных неоцинкованных труб по ГОСТ 3262 –75* „Трубы стальные водогазопроводные " из спокойной малоуглеродистой стали обыкновенного качества марки Ст 1 сп 3–й категории по ГОСТ 380 – 94 „Сталь углеродистая обыкновенного качества. Марки". Фасонные части на газопроводе крутоизогнутые заводского изготовления.

Все трубы должны быть гидравлически испытаны заводом – изготовителем или иметь запись в сертификате о гарантии, что выдержат гидравлические испытания.

14. Соединение стальных труб предусматривается сваркой встык, кроме мест присоединения к приборам и арматуре. Типы, конструктивные элементы и размеры соединений должны соответствовать ГОСТ 16037 – 80.

Фасонные части на газопроводе крутоизогнутые заводского изготовления.

Герметичность трубопроводной запорной арматуры, устанавливаемой на газопроводах с природным газом, должна быть не ниже класса „ В " по ГОСТ 9544 - 93.

15. В помещении котельной предусмотрена существующая естественная пртиочно – вытяжная вентиляция обеспечивающее 3 –х кратный воздухообмен помещения котельной.

16. Газопроводы при пересечении строительных конструкций (стен) проложить в футлярах (гильзах). Наличие стыков на газопроводе заключённом в футляре не допускается.

17. Наружные газопроводы следует защищать от атмосферной коррози покрытием состоящим из двух слоев грунтовки ГФ – 021 по ГОСТ 2519 – 82 и двух слоев краски, лака или эмали, предназначенных для наружных работ по ГОСТ 14923 – 78 (цвет жёлтый).

Внутренние газопроводы покрыть двумя слоями жёлтой эмали ПФ – 115 и красной эмали ПФ – 115 по ГОСТ 6465 – 76 (продувочные).

18. Контролю физическими методами подлежат стыки законченных сваркой участков стальных трубопроводов. Количество сварных стыков, подлежащих контролю физическими методами контроля должно соответствовать требованиям табл.14 NCM G.05.01 : 2014 „Sisteme de distribuţie a gazelor".

19. Законченные строительством внутренние газопроводы следует испытывать на герметичность воздухом.

Значения испытательного давления и время выдержки под давлением стальных надземных и внутренних газопроводов принимают в соответствии с таблицей 17 NCM G.05.01 : 2014.

20. Для повышения безопасности при эксплуатации помещения котельной, соответствия требованиям нормативных документов, внутри помещения котельной предусматривается установка сигнализатора загазованности сблокированного с быстродействующим отсечным электромагнитным клапаном, устанавливаемого на вводе газопровода в помещении котельной, и прекращающего подачу газа при наличии метана в помещении 10% от нижнего предела воспламеняемости и концентрации угарного газа 0,005% объёма помещения, а также для подачи звукового и светового сигнала в помещение с постоянным присутствием персонала.

Поэтому обслуживание котлов производиться периодически. Рекомендуется производить проверку котлов не менее четырёх раз в сутки.

Сигнализатор загазованности закрепить на стене на расстоянии 200 - 300мм от потолка.

Установку и монтаж сигнализатора выполнить согласно заводской инструкции.

21. Перед началом производства строительно – монтажных работ проект зарегистрировать в Органе по промышленной безопасности Республики Молдова (в Inspectoratul principal de stat pentru supravegherea tehnică a obiectelor industriale periculoase).

22. Все строительно – монтажные работы вести в соответствии с NCM G.05.01 : 2014 „Sisteme de distribuţie a gazelor", NRS 35- 04 - 09: 2002 „Reguli de securitate în ramura gazificării ".

23. Перечень ответственных видов работ для которых необходимо составление актов освидетельствования скрытых работ:

- проверка качества разделок футляров газопроводов.

Verificator de proiecte nr. 030
Zariţki Pavel
Domeniile: C.2
Nr. de înregistrare a atestatului:
Valabilă: de la 21.12.2011 pînă la 21.12.2016

ROSCA ION Nr.0800 CA INGINER PROIECTANT

Modif.	Sector	Planşe	N doc.	Semnătura	Data
I.S.P.		Eni M.			06.16
Spec. princ.		Roşca I.			06.16
Verificat		Roşca I.			06.16
Elaborat		Roşca A.			06.16

70 / 16 - AGI

Anexa la Centru de sănătate Varniţa, r-nul Anenii Noi

Centrul de sănătate (Alimentarea cu gaze. Instalaţii interioare)

Faza	Planşa	Planşe
PE	2	

Общие данные (окончание).

S.R.L "INDUSTRIALPROIECT" or. Chişinău

Nr.inv.origin.	Semnătura şi data	În loc Nr.inv.

Ситационный план (План участка)

М 1 : 500

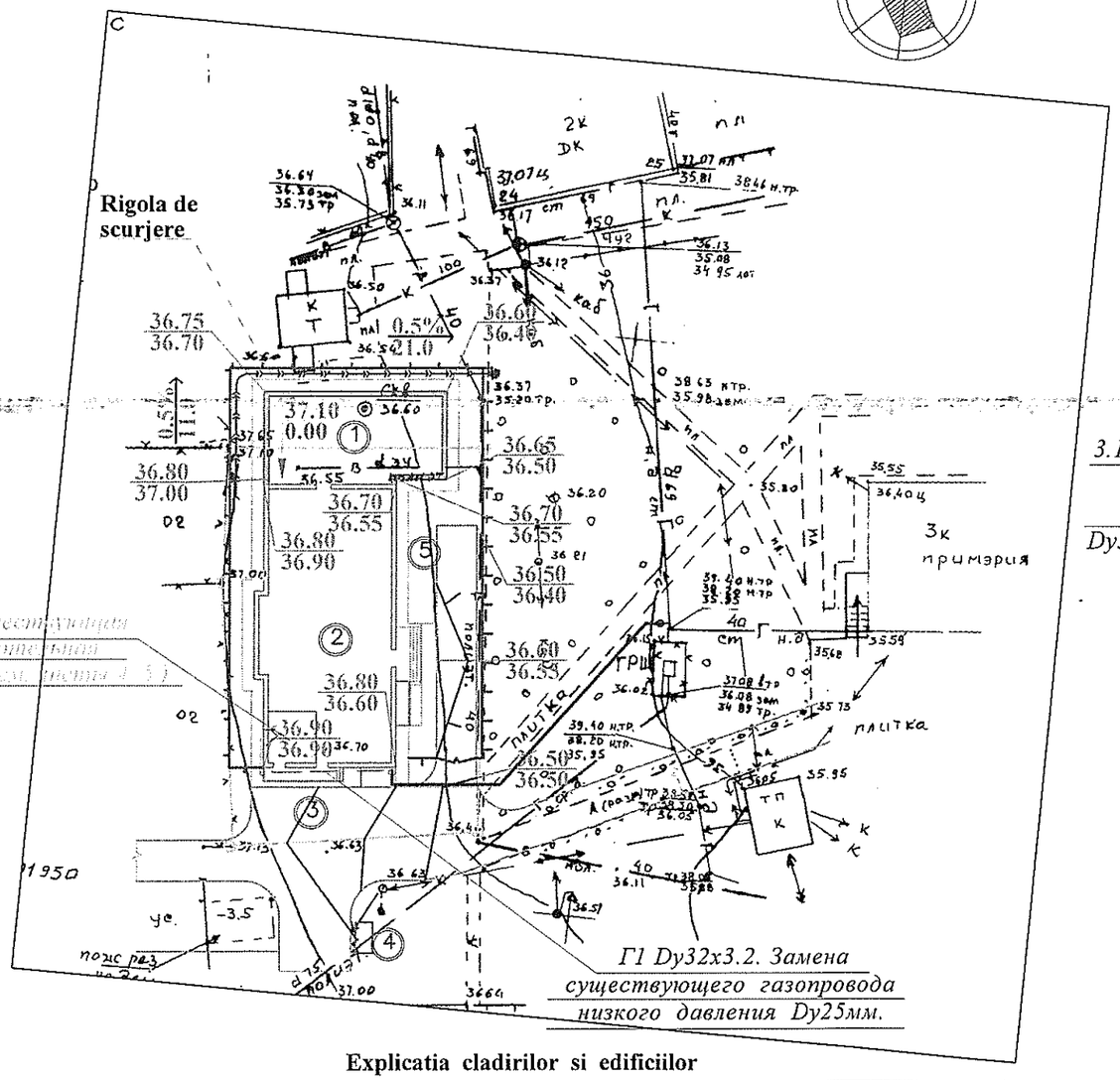

Аксонометрическая схема газопроводов.

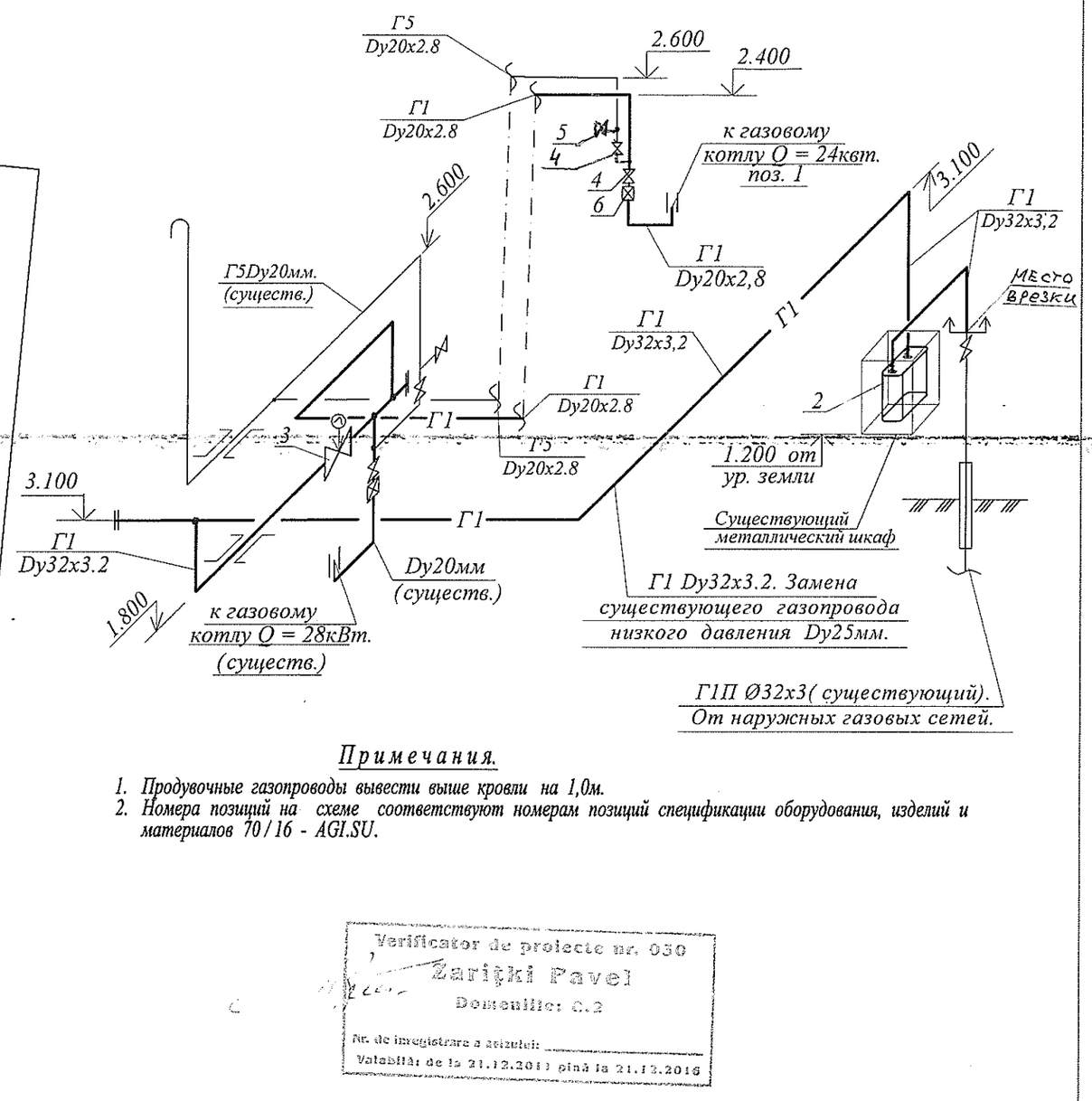

Примечания.

1. Продувочные газопроводы вывести выше кровли на 1,0м.
2. Номера позиций на схеме соответствуют номерам позиций спецификации оборудования, изделий и материалов 70/16 - AGI.SU.

Verificator de proiecte nr. 050
Zariţki Pavel
Domeniile: C.2
Nr. de înregistrare a atestatului: _____
Valabilă: de la 21.12.2011 pînă la 21.12.2016

Explicatia cladirilor si edificiilor

Conf. plan gen.	Denumirea	Remarca
1	Anexa	70/16-1
2	Centrul de sanatoate	CO/38-4/IDA-5-1
3	Autoparcare temporara	CO/38-4/IDA-5-2
4	Teren pentru containere de gunoi	CO/38-4/IDA-5-3
5	Terenul de odihna	CO/38-4/IDA-5-4

Modif.	Sector	Planşe	N doc.	Semnătura	Data	70 / 16 - AGI			
						Anexa la Centru de sănătate Varniţa, r-nul Anenii Noi			
I.S.P.		Eni M.			06.16	Centrul de sănătate (Alimentarea cu gaze. Instalaţii interioare)	Faza	Planşa	Planşe
Spec. princ.		Roşca I.			06.16		PE	3	
Verificat		Roşca I.			06.16	Ситуационный план (План участка). Аксонометрическая схема газопроводов котельной.	S.R.L "INDUSTRIALPROIECT" or. Chişinău		
Elaborat		Roşca A.			06.16				

Nr.inv.origin. | Semnătura şi data | În loc Nr.inv.

Элемент плана на отм. 0.000 между осями А - С ... 2 - 4.
М 1:100

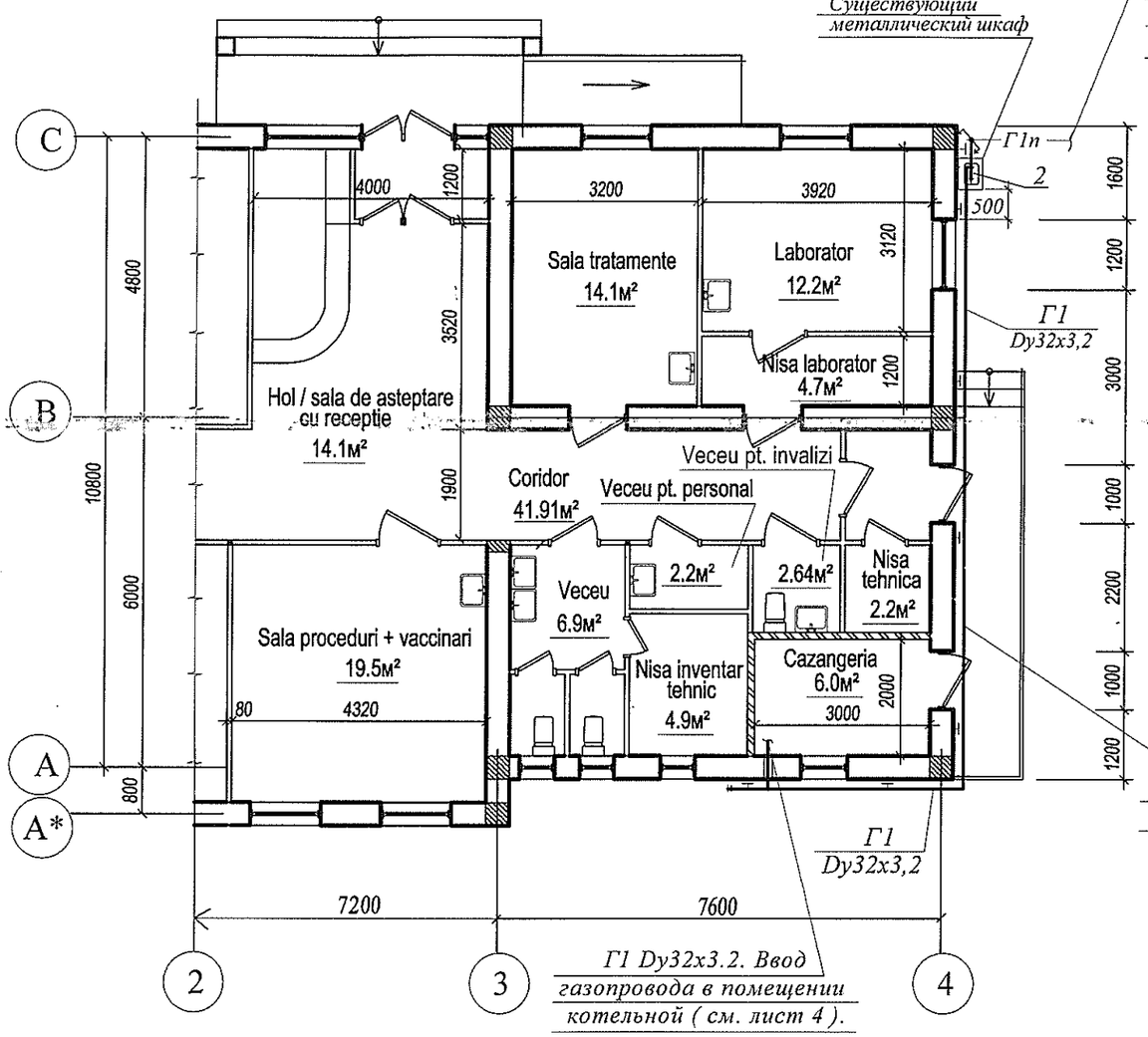

Фасад в осях А - С
М 1:100

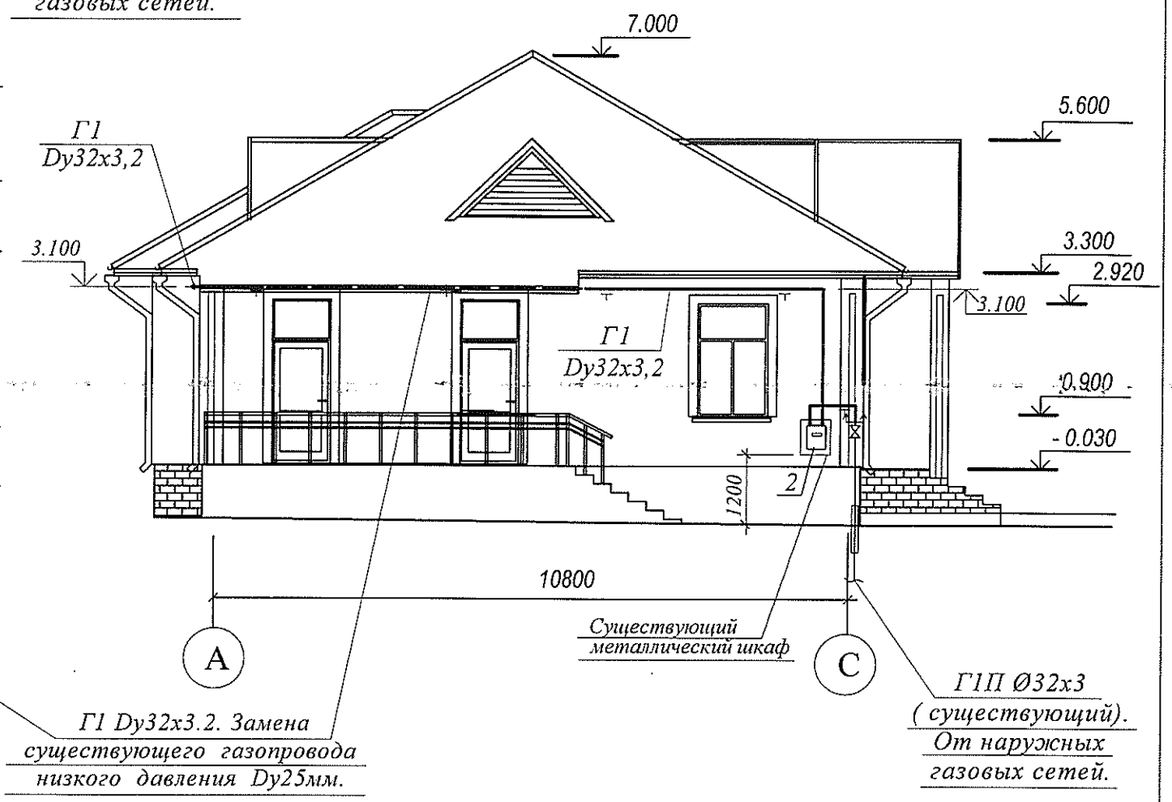

Verificator de proiecte nr. 030
Zariţki Pavel
Domeniile: C.2
Nr. de înregistrare a avizului: _____
Valabilă: de la 21.12.2011 pînă la 21.12.2015

Примечания.

1. В проекте предусматривается открытая прокладка наружных и внутренних газопроводов низкого давления на кронштейнах по серии 5.905 - 8 " Узлы и детали крепления газопроводов", с креплением их к стенам проектируемого здания, с шагом крепления (не более): Ду32мм - 3,5м; Ду20мм - 2,5м.
2. Номера позиций на плане и фасаде соответствуют номерам позиций спецификации оборудования, изделий и материалов 70 / 16 - AGI.SU.

Modif.	Sector	Planşe	N doc.	Semnătura	Data
I.S.P.		Eni M.			06.16
Spec. princ.		Roşca I.			06.16
Verificat		Roşca I.			06.16
Elaborat		Roşca A.			06.16

70 / 16 - AGI

Anexa la Centru de sănătate Varnita, r-nul Anenii Noi

Centrul de sănătate (Alimentarea cu gaze. Instalații interioare)

Faza	Planşa	Planşe
PE	4	

Элемент плана на отм. 0.000 между осями А - С ... 2 - 4. Фасад в осях А - С.

S.R.L "INDUSTRIALPROIECT" or. Chişinău

Nr.inv.origin.	Semnătura şi data	În loc Nr.inv.

План котельной на отм. 0.000.

М 1:50

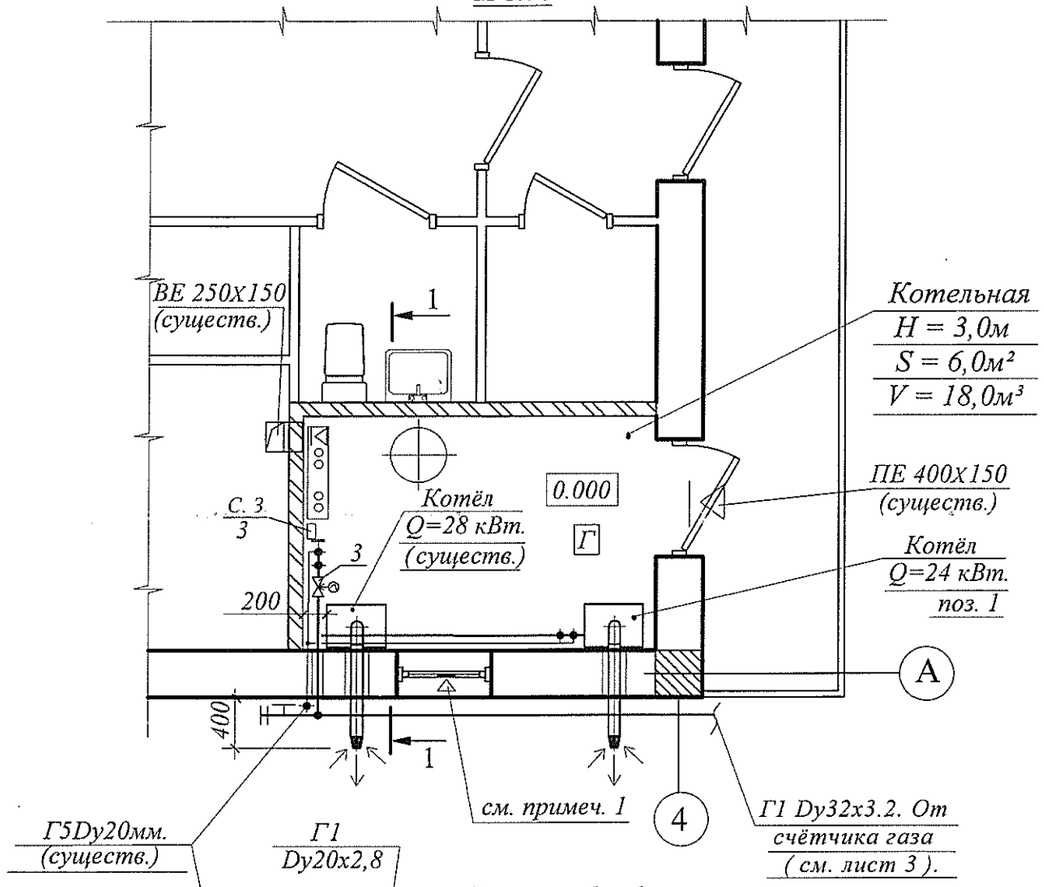

Разрез 1 - 1.

М 1:50

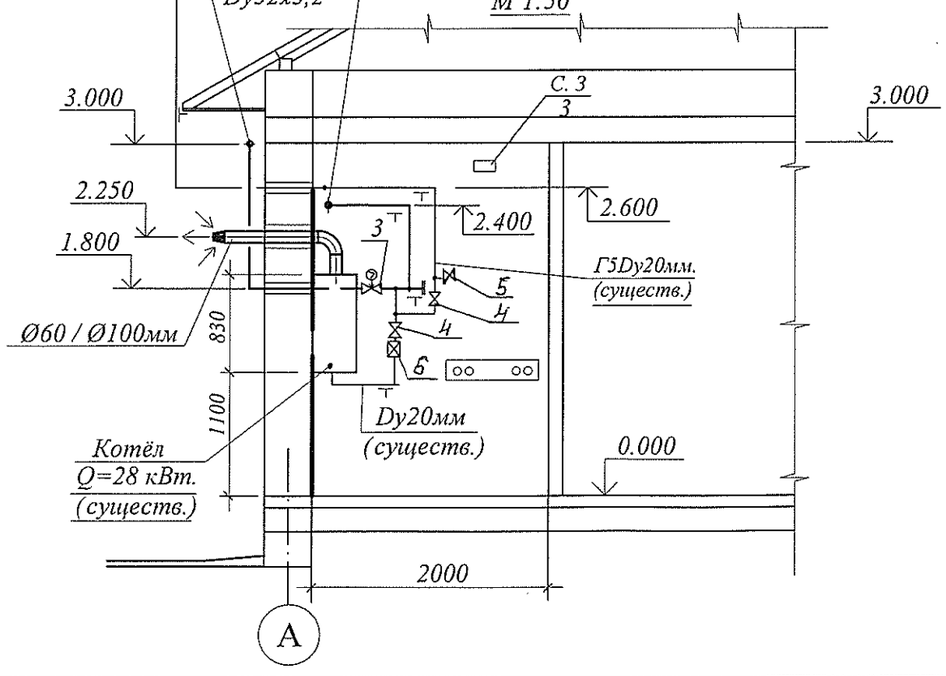

Разрез 2 - 2.

М 1:50

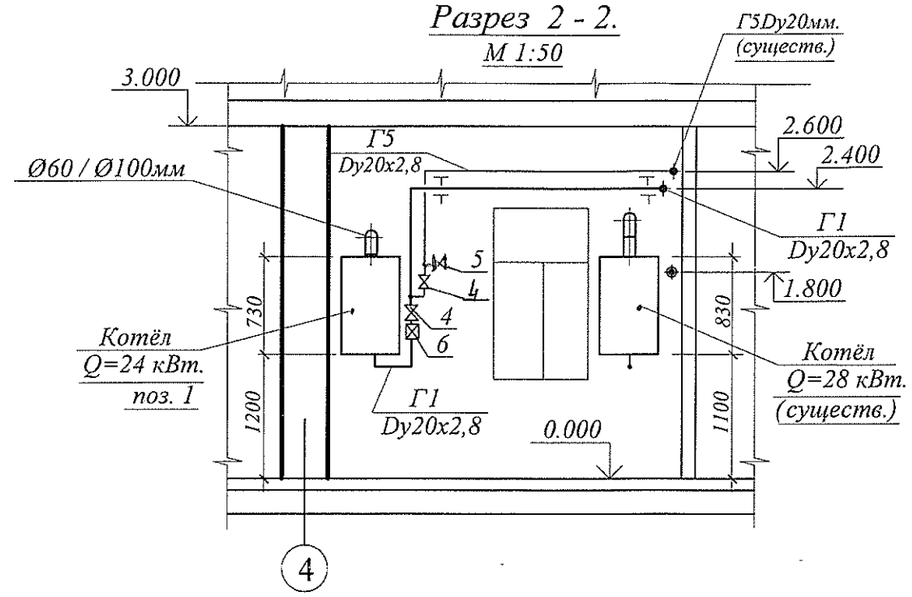

Примечания.

1. В верхней части окна выполнена форточка. В качестве легкосбрасывающих ограждающих конструкций для помещения котельной предусмотрены оконные блоки с одинарным остеклением (толщина стекла - 3мм) общей площадью F = 1,4м², в соответствии с требованиями п. 6.18 CP G.05.01 - 2014 " Dispozitii generale de proiectare si constructie a sistemelor de distributie a gazelor din tevi de metal si polietilena" и обеспечивает необходимую площадь легкосбрасываемых ограждений (F ост. = V кот. x 0,03 = 18,0 x 0,03 = 0,54м²).
2. В помещении котельной предусмотрена существующая общеобменная приточно - вытяжная вентиляция с естественным побуждением из расчёта 3-ёх кратный воздухообмена, посредством вентиляционного канала разм. 250х150мм и приточной вентиляционной решёткой разм. 400х150мм (в нижней части двери).
3. Отвод продуктов сгорания от котла осуществляется через наружную стену по дымоотводящей трубе (коаксиальному трубопроводу) Ø60мм / Ø100мм оснащённой защитным устройством.
4. Продувочные газопроводы вывести выше кровли на 1,0м.
5. На вводе газопровода в помещении котельной предусмотрена установка отсечного клапана с сигнализатором загазованности, прекращающего подачу газа при наличии метана в помещении котельной 10% от нижнего предела воспламеняемости природного газа.
6. Сигнализатор загазованности крепить к стене внутри помещения котельной, на расстоянии 150 - 200мм ниже уровня потолка и не ближе 1,5м от ближайшего устройства вытяжной вентиляции.
7. Номера позиций на плане и разрезах соответствуют номерам позиций спецификации оборудования, изделий и материалов 70 / 16 - AGI.SU.

Verificator de proiecte nr. 030
Zariţki Pavel
Domeniile: C.2
Nr. de înregistrare a avizului: _____
Valabilă: de la 21.12.2011 pînă la 21.12.2016

Modif.	Sector	Planşe	N doc.	Semnătura	Data
I.S.P.		Eni M.			06.16
Spec. princ.		Roşca I.			06.16
Verificat		Roşca I.			06.16
Elaborat		Roşca A.			06.16

70 / 16 - AGI

Anexa la Centru de sănătate Varniţa, r-nul Anenii Noi

Centrul de sănătate (Alimentarea cu gaze. Instalaţii interioare)

Faza	Planşa	Planşe
PE	5	

План котельной на отм. 0.000. Разрез 1- 1, 2 - 2.

S.R.L "INDUSTRIALPROIECT" or. Chişinău

Nr.inv.origin. | Semnătura şi data | În loc Nr.inv.

Ведомость рабочих чертежей основного комплекта

№ п/п	Наименование	Примечание
1	Общие данные.	
2	Принципиальная схема распределительных существующих и проектируемых сетей РП-1, РП-5.	
3	Принципиальная схема групповых сетей 4РП, 5РП.	
4	Силовое электрооборудование. План на отм. 0.000.	
5	Электроосвещение. План на отм. 0.000.	
6	Электроосвещение. План чердака.	
7	Молниезащита. План кровли.	

Ведомость прилагаемых документов основного комплекта

Обозначение	Наименование.	Примечание.
70/16-EEF/IEI	Спецификация оборудования и материалов по рабочим	на 2 листах
	чертежам марки EEF/IEI.	

Условные обозначения

- Щит осветительно-силовой проектируемый
- Щиты осветительно-силовой и распределительный существ.
- ОПС1 Станция пожарной сигнализации существующая
- Светильник бактерицидный
- Сигнальная лампа
- Светильник люминесцентный 2х36
- Светильник промышленный IP54
- Розетка штепсельная для скрытой установки с 3-им заземл. контактом 220В 10А h=0.8
- Выключатель однополюсный для скрытой установки h=1м
- Выключатель сдвоенный для скрытой установки h=1м
- Кабель, прокладываемый в ПВХ-трубе скрыто по стенам и в пустотах панелей
- Кабель, провод прокладываемый в ПВХ-трубе скрыто в подготовке пола
- Кабель, прокладываемый в стальной трубе
- $h\frac{№}{P}$ надпись у токоприёмника; № токоприёмника; h - высота точки подключения P - мощность токоприёмника

Основные показатели

Ввод	Pp кВт	Ip A	Cosφ A
Центр здоровья	**11,60**	**20,70**	**0,85**

Проект разработан в соответствии с действующими нормами и правилами и обеспечивает основные критерии качества строительства, регламентируемые Законом о качестве в строительстве:
A - прочность и устойчивость,
B - безопасность при эксплуатации,
C - пожарную безопасность,
D - гигиену, безопасность для здоровья людей, восстановление и охрану окружающей среды,
E - тепло - гидроизоляцию и энергосбережение,
F - защиту от шума при эксплуатации.

Гл. специалист /Шевцова В. Н./

verificator de proiecte nr. 158
Eroşcenco Leonid
Domeniile: C.4,5,6,7
Nr. de inregistrare a avizului: SV0020/22.02.17
Valabilă: de la 27.12.2016 pînă la 27.12.2021

Общие указания

Проект электрооборудования пристройки к существующему зданию медицинского центра разработан на основании задания заказчика на разработку проектной документациии и заданий смежных разделов в соответствии с ПУЭ, NCM G.01.02-2015, NCM C. 04.02-2005, СНиП 2.08.02-89.

Токоприемники объекта по степени надёжности электроснабжения относятся ко II категории. Проект выполене по III категории в соответствии с письмом Министерства Строительства и Министерства Здравоохранения.

Питание электроприемников здания принято на напряжение $\frac{380}{220}$В, ситема с глухо-заземлённой нейтралью трансформатора.

Учёт электроэнергии, потребляемой токоприёмниками пристройки к мед. центру осуществляется существующим эл. счётчиком, расположенным в шкафу учёта, типа "BZUM-TF", установленным на стене здания.

Проектируемые щиты 4РП и 5РП запитываются от существующего главного распределительного щита ГРЩ, для чего в нем подлежат замене вводной выключатель нагрузки на ВН-32 3Р-63А, в ВУ замена автомата на ВА47-29-3Р-63А/С, дополнительно устанавливается ВА47-29-3Р-20А/С.

Для распределения электроэнергии приняты осветительно - силовые щиты с автоматическими выключателями, расцепители которых соответствуют нагрузкам.

Проектом предусмотрено рабочее, эвакуационное, ремонтное освещение и освещение безопасности на 220В. Рабочее освещение выполняется светильниками с люминесцентными лампами. Типы светильников выбраны в зависимости от назначения помещений и величины освещённости.

Управление освещением предусматривается местными выключателями, установленными на высоте 0.9м от уровня пола по согласованию с заказчиком.

Групповые осветительные сети выполняются кабелем с медными жилами ВВГнг в ПВХ-трубах скрыто под штукатуркой по стенам и в пустотах панелей перекрытий, по чердаку в стальных трубах.

Для подключения штепсельных розеток приняты автоматы с дифференциальной защитой.

В зоне действия "УЗО" нулевой проводник не должен иметь соединений с заземлёнными элементами и нулевым защитным проводником. В цепи нулевых защитных проводников не должно быть разъединяющих приспособлений и предохранителей.

Подключение розеток и светильников к нулевому защитному проводнику (PE) следует выполнять ответвлениями без расечки с последующей изоляцией места ответвления. Соединение нулевых защитных проводников в ответвительных коробках должно выполняться пайкой или опрессовкой, в соответствии с ГОСТ 10434-82 штепсельные розетки устанавливаются на высоте 0.3м от пола.

Силовыми токоприёмниками являются компьютеры, бактерицидные светильники, кондиционеры.

В проекте предусмотрено отключение кондиционеров при пожаре.

Групповые силовые сети выполняются проводом с медными жилами ПВ1, прокладываемым скрыто в ПВХ-трубе в подготовке пола.

Трубы выбраны в соответствии с ВСН 370-93(Инструкция по монтажу электропроводок в трубах) и должны иметь сертификат пожарной безопасности в соответствии с требованиями НПБ 246-97(Арматура электромонтажная. Требования пожарной безопасности. Методы испытания.)

При получении технологического оборудования, проектная документация должна быть уточнена, а при необходимости откорректирована.

Выводы электропроводки из подготовки пола к технологическому оборудованию выполнить в стальных трубах.

Групповая сеть ко всем токоприёмникам выполнена трёх-(пяти)-проводной.

При монтаже учесть требование ПУЭ - пункт 2.1.31: цвета изоляции проводников должны быть: фазного - белого, нулевого рабочего - голубой; нулевого - защитного - жёлто-зелёный.

Электромонтажные работы выполнить в соответствии с ПУЭ, СНиП 3.05.06-86 и ПТБиЭ.

Система заземления и защитных мер электробезопасности TN-C-S. Уравнивание потенциалов остаётся существующим. Все металлические части эл. оборудования, могущих оказаться под напряжением подлежат занулению путём присоединения к нулевому защитному проводу сети.

Согласовано
Гл. спец. ОВ. Гл. Архит. 0.8.16.
Наголетеан Л. Гл. спец. Жировского
Взамен инв. №
Подпись и дата
Инв. № подл.

Sp. prin. Sevtova V. Certificat seria 2015-P nr. 1410 din 22.05.2015.

				70/16-EEF/IEI		
				Anexa la Centru de Sănătate Varnita, r-nul Anenii Noi		
				Anexa	Etapa	Foaia	Foi
					PE	1	7
A S P	M.Eni		08.16	Общие данные.	Î.I."ENE A.A." mun. Chisinau	
Sp. prin.	V. Sevtova		08.16			

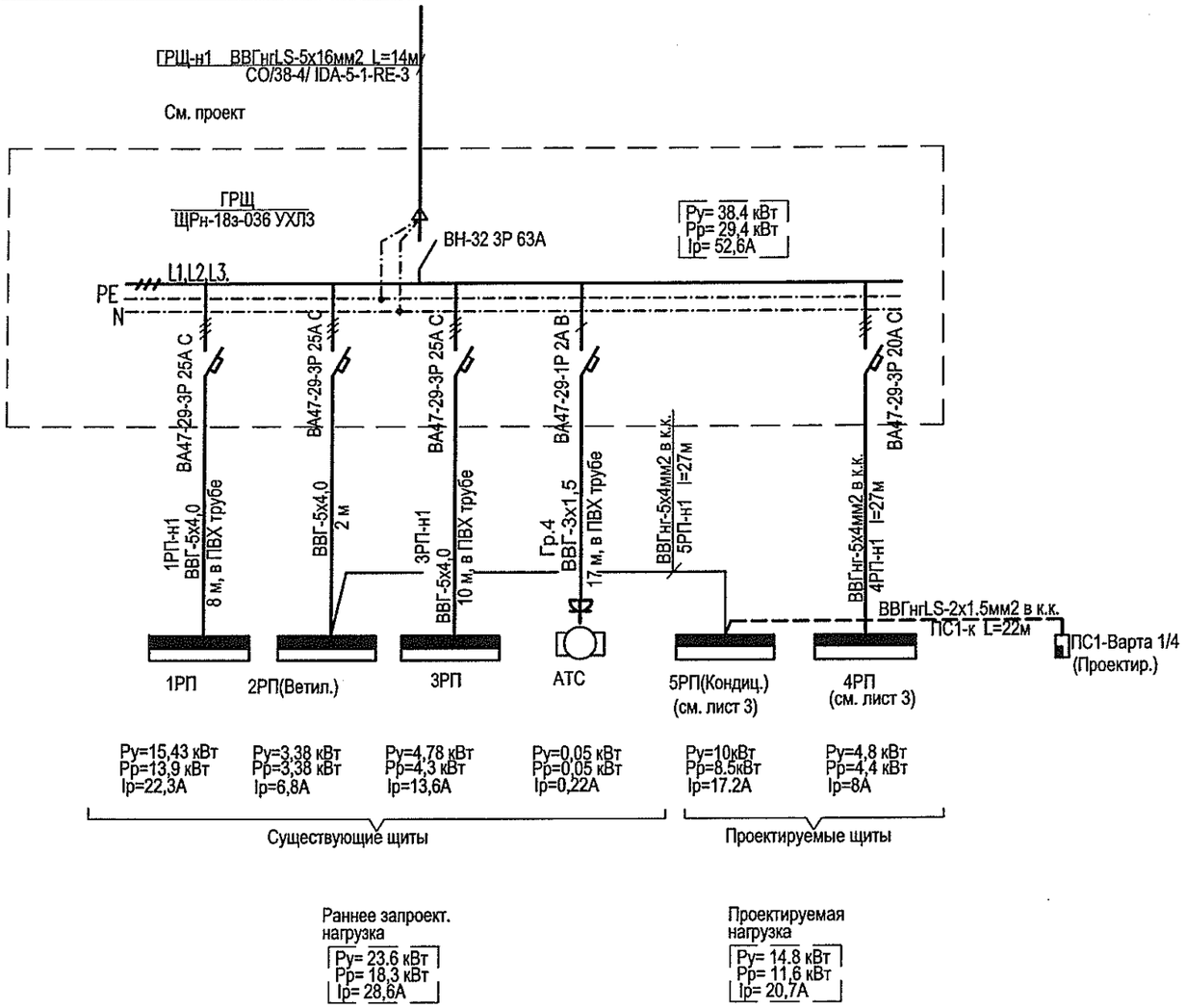

Раннее запроект. нагрузка
Ру= 23.6 кВт
Рр= 18,3 кВт
Ip= 28,6А

Проектируемая нагрузка
Ру= 14.8 кВт
Рр= 11,6 кВт
Ip= 20,7А

Verificator de proiecte nr. 15
Eroşcenco Leonid
Domeniile: C.4,5,6,
Nr. de înregistrare a avizului: SV0020/22.02.17
Valabilă: de la 27.12.2016

				70/16-EEF/IEI			
				Anexa la Centru de Sănătate Varnita, r-nul Anenii Noi			
				Anexa	Etapa	Foaia	Foi
					PE	*2*	
Sp. prin.	*V. Sevtova*		*08.16*	*Принципиальная схема распределител. существующих и проектируемых сетей РП-1-РП-5.*	*Î.I."ENE A.A." mun. Chisinau*		

Инв. № подл.	Подпись и дата	Взам. инв. №

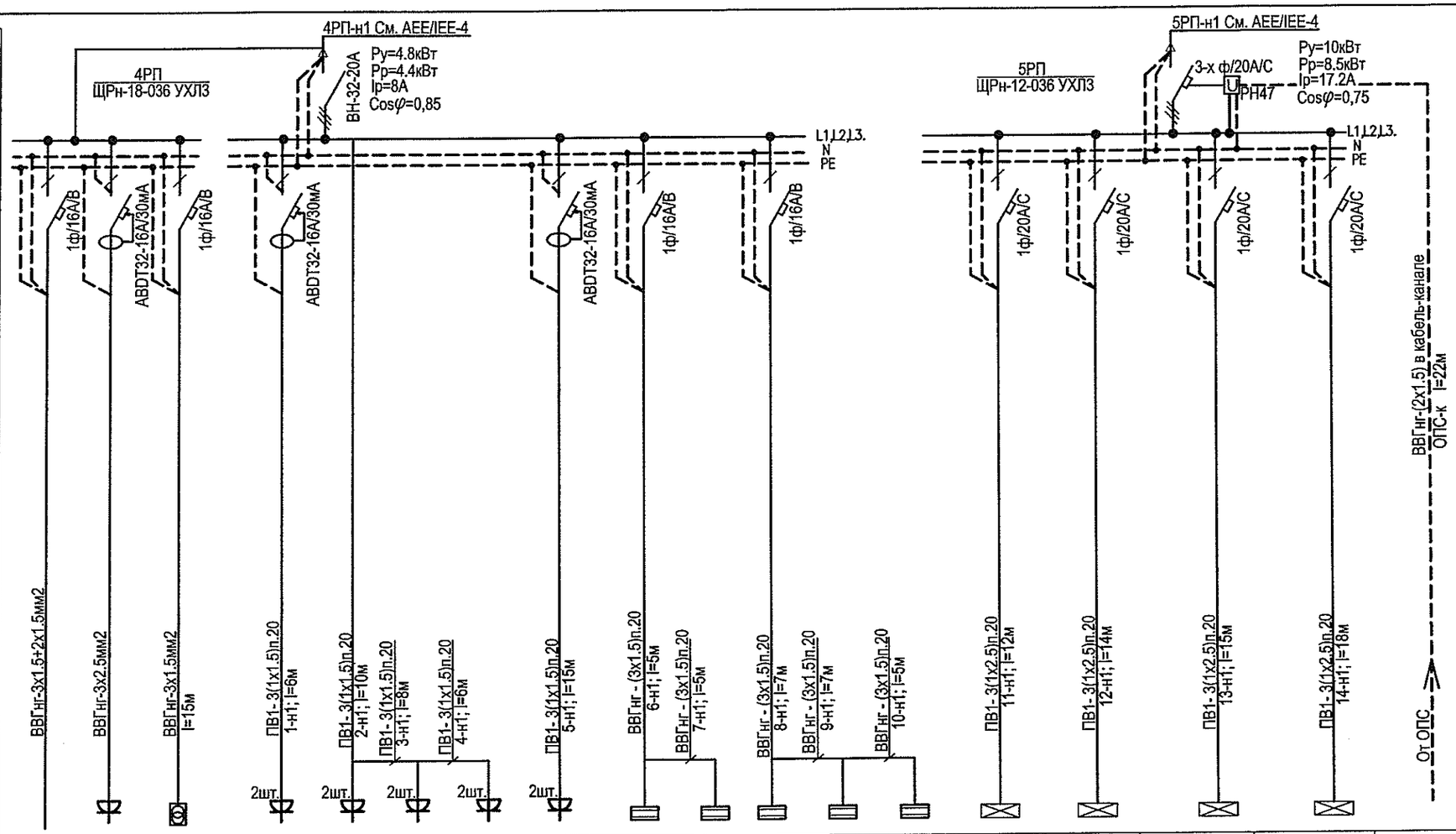

Шкаф распределительный N по плану, тип	Вводной аппарат	Тип																	
		Номинальный ток, А																	
		Ток расцепителя или плавкой вставки, А																	
	Линейный аппарат	Номинальный ток, А																	
		Ток расцепителя или плавкой вставки, А																	
Устройство защитного отключения, тип Iном(А), Iутечки(mА)																			
Марка и сечение проовода мм2	Маркировка и длина участка сети м																		
Пусковой аппарат	Тип																		
	Номинальный ток, А																		
	Ток расцепителя нагревательн. элемента теплового реле или плавкой вставки																		
Марка и сечение провода мм2	Маркировка и длина участка сети м																		
Электроприемник	Обозначение																		
	N по плану	Гр.1	Гр.2	Гр.3	1	2	3	4	5	6	7	8	9	10	11	12	13	14	ОПС
	Тип																		
	Номинальная мощность, кВт	1.3	1.5	0.25	0.3	0.3	0.3	0.3	0.3	0.1	0.1	0.1	0.1	0.1	2.5	2.5	2.5	2.5	
	Ток, А				1.5	1.5	1.5	1.5	1.5	0.5	0.5	0.5	0.5	0.5	14.2	14.2	14.2	14.2	
Наименование механизма		Рабочее освещение	Штепсельные розетки	Ремонтное освещение ЯТП-250	Компьютер	Компьютер	Компьютер	Компьютер	Компьютер	Светильник Бактерицидный	Светильник Бактерицидный	Светильник Бактерицидный	Светильник Бактерицидный	Светильник Бактерицидный	Кондиционер К4 Наружный блок	Кондиционер К3 Наружный блок	Кондиционер К2 Наружный блок	Кондиционер К1 Наружный блок	Отключение кондиционеров при пожаре

Verificator de proiecte nr. 158
Eroşcenco Leonid
Domeniile: C.4,5,6,7
Nr. de înregistrare a avizului: SV0020/122.02.17
Valabilă: de la 27.12.2016 până la 27.12.2021

				70/16-EEF/IEI		
				Anexa la Centru de Sănătate Varnita, r-nul Anenii Noi		
				Anexa	Etapa	Foaia	Foi
					PE	3	
Sp. prin.	V. Sevtova		08.16	Принципиальная схема групповых сетей 4РП, 5РП.	Î.I."ENE A.A." mun. Chisinau	

Взамен инв. №
Подпись
Инв. № подл.

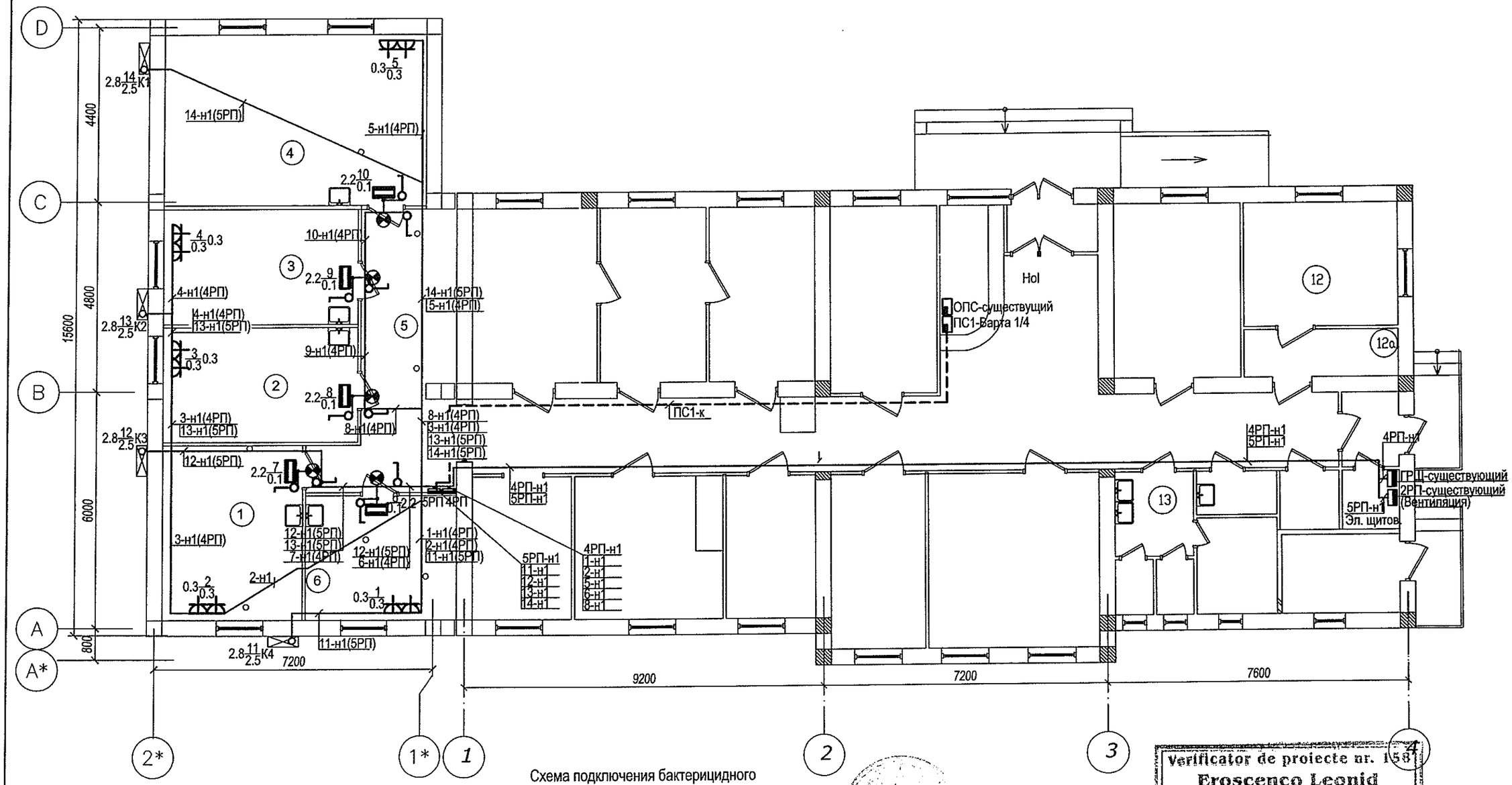

Verificator de proiecte nr. 158
Eroşcenco Leonid
Domeniile: C.4.5.6.7
Nr. de înregistrare a avizului: SV0020/22.02.17
Valabilă de la 27.12.2016 pînă la 27.12.2021

Legenda incaperilor

Nd/r.	Denumirea incaperilor	Suprafata, m2.
1.	Cabinetul medicului de familie	15.85
2.	Cabinetul medicului de familie	14.5
3.	Cabinetul medicului de familie	14.5
4.	Cabinet fizioterapie	29.24
5.	Coridor	19.26
6.	Cabinet USG	12.38

Схема подключения бактерицидного облучателя

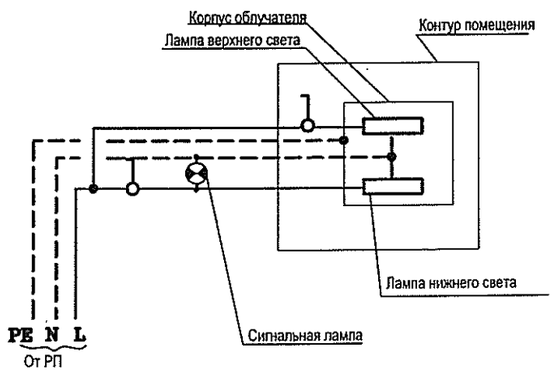

				70/16-EEF/IEI		
				Anexa la Centru de Sănătate Varnita, r-nul Anenii Noi		
				Anexa	Etapa	Foaia	Foi
					PE	4	
Sp. prin.	V. Sevtova		08.16	Силовое электрооборудование. План на отм. 0.000.	Î.I."ENE A.A." mun. Chisinau	

План на отм. 0.000

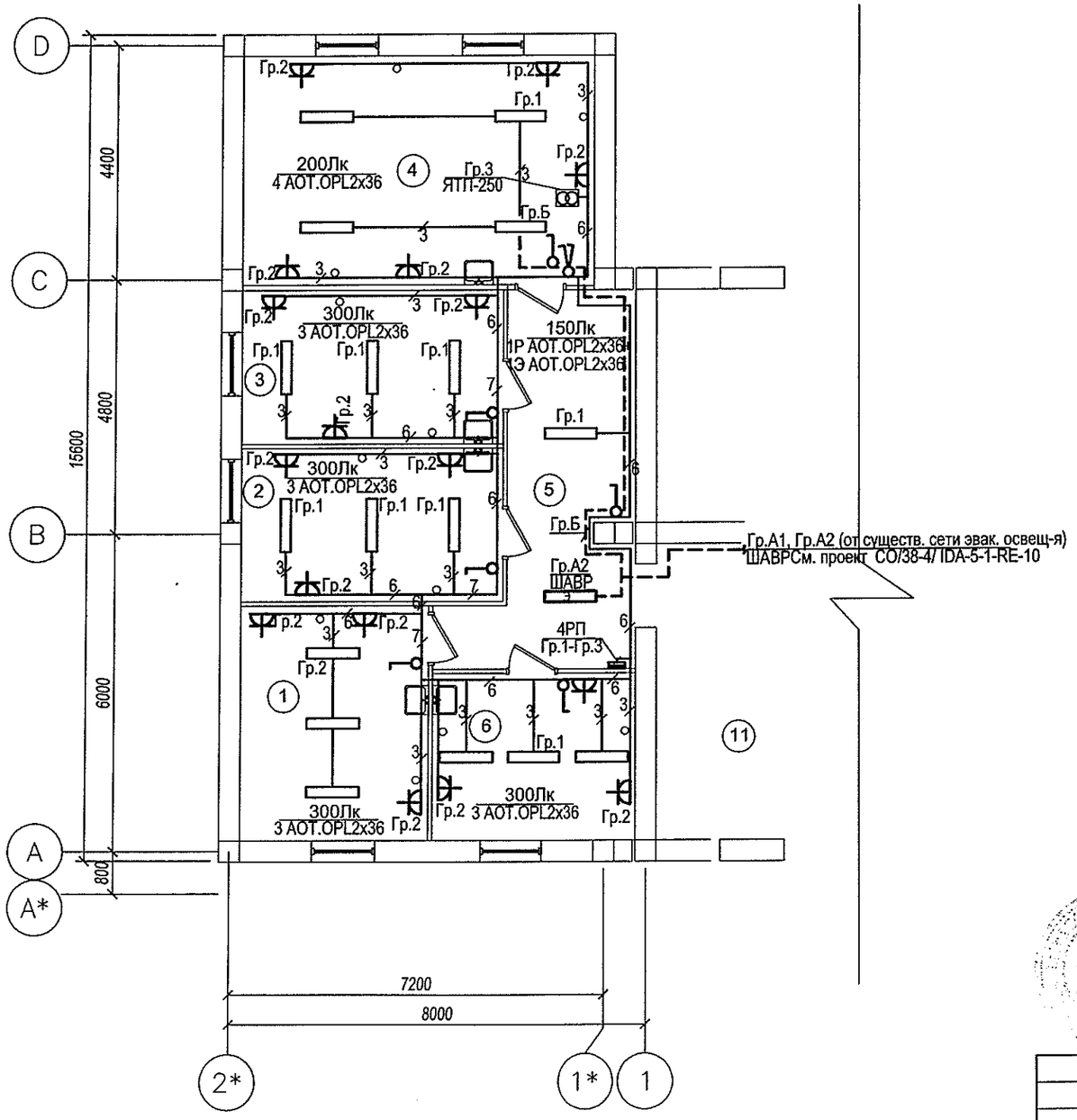

Legenda incaperilor

Nd/r.	Denumirea incaperilor	Suprafata, m2.
1.	Cabinetul medicului de familie	15.85
2.	Cabinetul medicului de familie	14.5
3.	Cabinetul medicului de familie	14.5
4.	Cabinet fizioterapie	29.24
5.	Coridor	19.26
6.	Cabinet USG	12.38
7.		

Для обеспечения нормативного уровня пульсации освещения светильники во всех помещениях за исключением коридоров, санузлов и хозпомещений предусмотрены с электронными ПРА .

Verificator de proiecte nr. 158
Eroşcenco Leonid
Domeniile: C.4,5,6,7
Nr. de înregistrare a avizului: SV0020/20 0247
Valabilă: de la 27.12.2016 pînă la 27.12.2021

				70/16-EEF/IEI		
				Anexa la Centru de Sănătate Varnita, r-nul Anenii Noi		
				Anexa	Etapa	Foaia	Foi
					PE	*5*	
Sp. prin.	*V. Sevtova*		*08.16*	Электроосвещение. План на отм. 0.000.	*Î.I."ENE A.A." mun. Chisinau*	

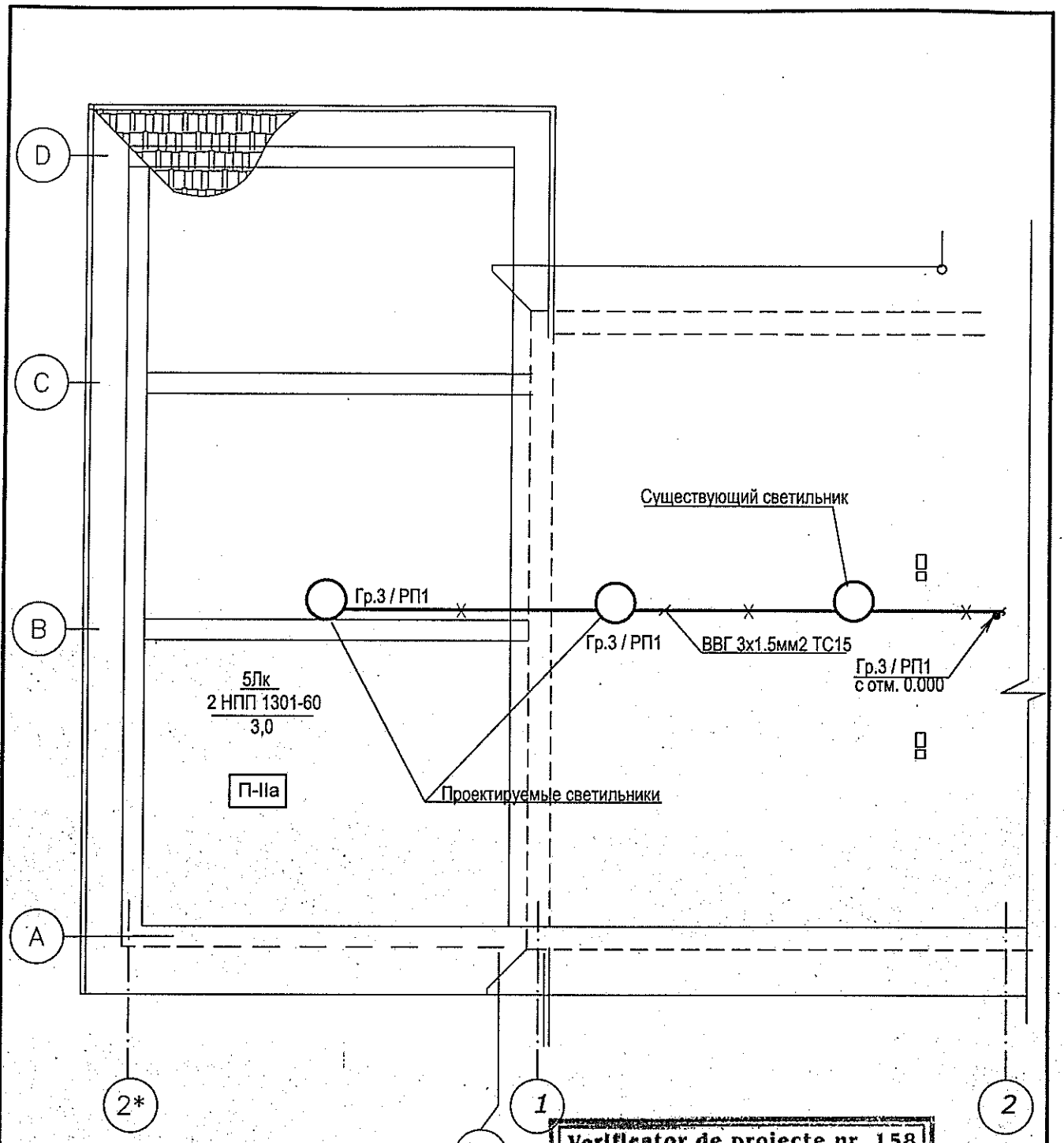

Verificator de proiecte nr. 158
Eroşcenco Leonid
Domeniile: C.4,5,6,7
Nr. de înregistrare a avizului: _____
Valabilă: de la 27.12.2016 pînă la 27.12.2021

				70/16-EEF/IEI		
				Anexa la Centru de Sănătate Varnita, r-nul Anenii Noi		
				Anexa	Etapa	Foaia	Foi
					PE	*6*	
Sp. prin.	*V. Sevtova*		*08.16*	Электроосвещение. План чердака.	*Î.I."ENE A.A." mun. Chisinau*		

Взам. инв. №

Подпись и дата

Инв. № подл.

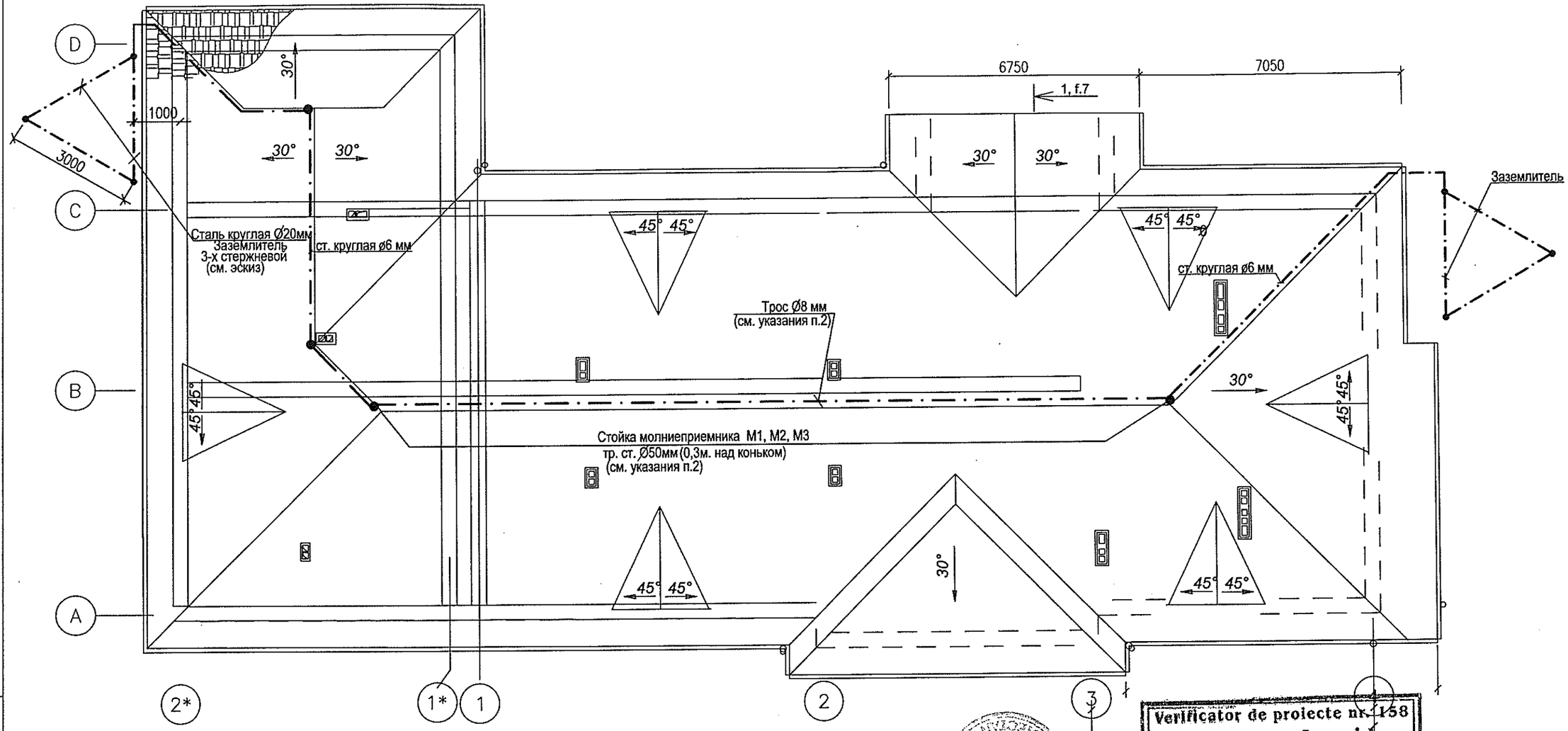

Указания по устройству молниезащиты.

1. Согласно "Инструкции по устройству молниезащиты зданий и сооружений" РД34.21.122-87 шатровая кровля здания центра здоровья подлежит молниезащите по III-ой категории.
2. Для защиты кровли от прямых ударов молнии по коньку крыши предусмотрена установка троссового молниеприемника из оцинкованного стального многопроволочного троса Ø8мм на стойках М1,М2,М3 (труба ст. d=50мм, Н=0,3м). От крайних стоек проложить токоотводы (ст. Ø6 мм) к наружным контурам заземления.
3. Токоотводы (ст. Ø6мм) от стоек к контурам заземления проложить по наружным стенам здания. Токоотводы следует располагать не ближе чем 3 м от входов или в местах, не доступных для прикосновения людей.
4. Все выступающие над крышей металлические элементы (вентиляционные устройства, трубы и прочее) должны быть присоединены к молниеприемнику.
5. Все соединения молниезащиты выполнить сваркой.
6. При производстве монтажных работ руководствоваться СНиП 3.05.06-85 Электротехнические устройства", Правила устройства электроустановок, Инструкцией по устройству молниезащиты зданий и сооружений - РД34.21.122-87

Эскиз

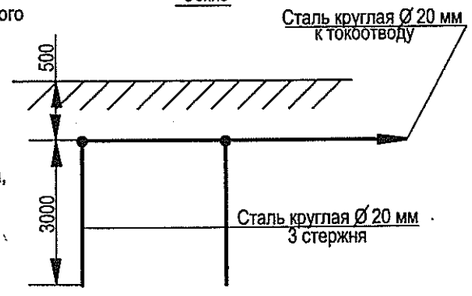

Verificator de proiecte nr. 158
Eroşcenco Leonid
Domeniile: C.4.5.6.7
Nr. de înregistrare a avizului: SU0020/02.01.17
Valabilă de la 27.12.2016 pînă la 27.12.2021

				70/16-EEF/IEI		
				Anexa la Centru de Sănătate Varnita, r-nul Anenii Noi		
				Anexa	Etapa	Foaia	Foi
					PE	7	
Sp. prin.	V. Sevtova		08.16	Молниезащита. План кровли.	Î.I."ENE A.A." mun. Chisinau	

Взам. инв. №

Подпись и дата

Инв. № подл.

Poziție	Denumirea şi caracteristica tehnica a utilajului şi materialelor Uzina-producator (pentru utilaj important-țara,firma)	Tipul,marca utilajului. Marcarea doc. şi num.foaiei	Unitate de măsură		Codul uzinei-producator	Codul utilajului, mat.	Pretul unitatii de utilaj mii rub.(lei)	Cantita-tea	Masa unitatii utilajului kg.
			Denu-mirea	Codul					
1	2	3	4	5	6	7	8	9	10
4РП	Щит осветительно-силовой навесной на 18 модулей с установкой в нём на вводе 3-х фаз.								
	выключателя - разъединителя ВН32-20А; линейных 1-фаз. Ір=16А/В - 3шт;								
	диф. автомат АВДТ-32/16А/30мА - 3 шт;	ЩРн-24з-1 36УХЛ3	шт.					1	
5РП	Щит силовой навесной на 12 модулей с установкой в нём на вводе 3-х фаз. автомат, выключатель Ір=32А/С								
	с независимым расцепителем РН-47; линейных Ір=25А/С - 4 шт;	ЩРн-12з-1 36УХЛ3	шт.					1	
ГРЩ	Выключатель нагрузки І=63А	ВН-32 3Р 63А	шт.					1	
ГРЩ	Автоматический выключатель Ір=20А/С	ВА47-29-20А	шт.					1	
ВУ	Автоматический выключатель Ір=63А/С	ВА47-29-63А	шт.					1	
								1	
	Ящик с понизительным трансформатором 250Вт, 220/36В	ЯТП-250	шт.					1	
	Светильник потолочный с люминесцентными лампами потолочный		шт.					18	
	Светильник сигнальный типа "Плафон"		шт.					5	
	Лампа люминесцентная 220В 36Вт	ЛБ-36	шт.					36	
	Лампа накаливания 220В 25Вт	Б-230-240-25	шт.					5	
	Кабель силовой с медными жилами в ПВХ-изоляции сечением 2х1.5мм2	ВВГнг-660	м					140	
	Кабель силовой с медными жилами в ПВХ-изоляции сечением 3х1.5мм2	ВВГнг-660	м					280	
	Кабель силовой с медными жилами в ПВХ-изоляции сечением 3х2.5мм2	ВВГнг-660	м					80	
	Кабель силовой с медными жилами в ПВХ-изоляции сечением 5х4мм2	ВВГнг-660	м					60	
	Кабель силовой с медными жилами в ПВХ-изоляции сечением 5х16мм2	ВВГнгLS-660	м					14	
	Провод силовой с медной жилой в ПВХ-изоляции сечением 1.5мм2	ПВ1	м					135	
	Провод силовой с медной жилой в ПВХ-изоляции сечением 2.5мм2	ПВ1	м					200	
	Розетка штепсельная однополюсная с заземляющим контактом для скрытой установки 10А 250В		шт.					17	

				70/16-EEF/IEI.SU		
				Anexa la Centru de Sănătate Varnita, r-nul Anenii Noi		
				Anexa	Etapa	Foaia	Foi
					PE	*1*	*2*
Sp. prin.	*V. Sevtova*		08.16	*Спецификация оборудования и материалов по рабочим чертежам марки EEF/IEI.*	*Î.I."ENE A.A." mun. Chisinau*	

Poziție	Denumirea şi caracteristica tehnica a utilajului şi materialelor Uzina-producator (pentru utilaj important-țara,firma)	Tipul,marca utilajului. Marcarea doc. şi num.foaiei	Unitate de măsură		Codul uzinei-producator	Codul utilajului, mat.	Pretul unitatii de utilaj mii rub.(lei)	Cantita-tea	Masa unitatii utilajului kg.
			Denu-mirea	Codul					
1	2	3	4	5	6	7	8	9	10
	Розетка штепсельная однополюсная с заземляющим контактом для скрытой установки 10А 250В(компьютерная)		шт.					10	
	Выключатель однополюсный для скрытой установки 6А 250В		шт.					15	
	Выключатель сдвоенный для скрытой установки 6А 250В		шт.					1	
	Труба поливинилхлоридная Ø20мм		м					420	
	Труба стальная водогазопроводная Ø15мм		м					8	
	Коробка для установки выключателей и розеток		шт.					8	
	Коробка ответвительная для трубной проводки		шт.					68	
	Коробка ответвительная для кабельной проводки		шт.					48	
	Кабель - канал с перегородкой l=2м		шт.					15	
	Кабель - канал l=2м		шт.					3	
	Труба стальная Ø50мм	ГОСТ 3262-75	м					2	
	Сталь горячекатанная круглая Ø6мм	ГОСТ 2590-88	м					25	
	Сталь горячекатанная круглая Ø20мм	ГОСТ 2590-88	м					14	
	Сталь горячекатанная полосовая 25х4мм	ГОСТ 103-76	м					10	
	Тросс стальной многопроволочный оцинкованный Ø8мм		м					70	
	Металлоизделия		т					0.03	

ВЕДОМОСТЬ РАБОЧИХ ЧЕРТЕЖЕЙ ОСНОВНОГО КОМПЛЕКТА

ЛИСТ	НАИМЕНОВАНИЕ	ПРИМЕЧАНИЕ
1	Общие данные.	
2	Plan cota 0.000.	
3	Скелетная схема слаботочных сетей.	

ВЕДОМОСТЬ ССЫЛОЧНЫХ И ПРИЛАГАЕМЫХ ДОКУМЕНТОВ

ОБОЗНАЧЕНИЕ	ОБОЗНАЧЕНИЕ	ПРИМЕЧАНИЕ
	Прилагаемые документы	
70/16–TS.SU	Спецификация оборудования	1 лист

УСЛОВНЫЕ ОБОЗНАЧЕНИЯ

- T — Розетка телефонной сети
- K — Розетка компьютерной сети
- HUB — Распределительно-усилительное устройство компьютерной сети
- УКВ-радиоприемник
- Проводка телефонной сети
- Бокс 10x2 KRONE
- Проводка компьютерной сети
- Часы

ОБЩИЕ УКАЗАНИЯ

Настоящая часть проекта разработана на основании задания на проектирование, архитектурно-строительных чертежей и в соответствии с требованиями СНиП 2.08.02-89*, ВСН 60-89.

В проектируемом здании предусматриваются следующие виды связи:
-внешняя телефонная связь;
-компьютерная сеть;
-радиофикация.

Проектом предусмотрены внутренние устройства внешней телефонизации из расчета установки 5-и аппаратов (5 номеров).

Подключение к наружным сетям выполняется по заявке заказчика на местную АТС.

Абонентские проводки выполняются кабелем UTP 2Pair 3кат.

Для создания местной компьютерной сети в кабинете " Hol/sala de asteptare cu receptie" в существующим здании на стене устанавливается распределительно-усилительное устройство HUB-8, к которому подключаются компьютерные розетки (см.план), устанавливаемые на отм. 0.300 от пола.

Компьютерная сеть выполняется кабелем UTP 4Pair 5 кат. открыто и под пластиковым желобом.

Радиофикация осуществляется с помощью УКВ - радиоприемников, устанавливаемых в помещениях пребывания людей.

При монтаже допускается замена указанного в проекте оборудования аналогичным по характеристикам, сертифицированным в Республике Молдова.

Verificator de proiecte nr. 158
Eroşcenco Leonid
Domeniile: C.4,5,6,7
Nr. de înregistrare a avizului: SV0020/22021/7
Valabilă: de la 27.12.2016 pînă la 27.12.2021

Proiectul de executie este elaborat in conformitate cu normele si regulile invigoare, cu respectarea masurilor, care asigura siguranta contra incendiului si a exploziei la functionarea cladirii si garanteaza criteriile de baza a calitatii, reglamentarea de Legea privind calitatea in constructii:
B - securitatea de functionare;
C - siguranta contra incendiului si exploziei;
D - igiena, siguranta pentru sanatatea oamenilor, restabilirea si protectia mediului inconjurator;
E - izolatie hidro-termica si compensarea energiei

Specialist principal — Juracovscaia

Согласовано: Sp. principal IEI
Согласовано: Bavtovx
Inscalitura si data
Nr.inven.origin.

Spec.princ. certificat N 1056 Seria 2009–P din 02.07.2014						Licenta seria A MMII Nr.041004 din 07.12.2012		
						70/16–TS		
						Anexa la Centru de Sanatate Varnita, r–nul Anenii Noi		
Sch.	Cant.	Foaia	N doc.	Semn.	Data			
ISP					06.16	Anexa	Etapa	Foaia	Foi
							PE	1	3
Specin. principal					06.16	Общие данные (начало).	I.I."ENE A.A." mun. Chisinau		
Executor					06.16				

Legenda incaperilor

Nd/r.	Denumirea incaperilor	Suprafata, m2.
1.	Cabinetul medicului de familie	15.85
2.	Cabinetul medicului de familie	14.5
3.	Cabinetul medicului de familie	14.5
4.	Cabinet fizioterapie	29.24
5.	Coridor	19.26
6.	Cabinet USG	12.38

Plan cota 0.000

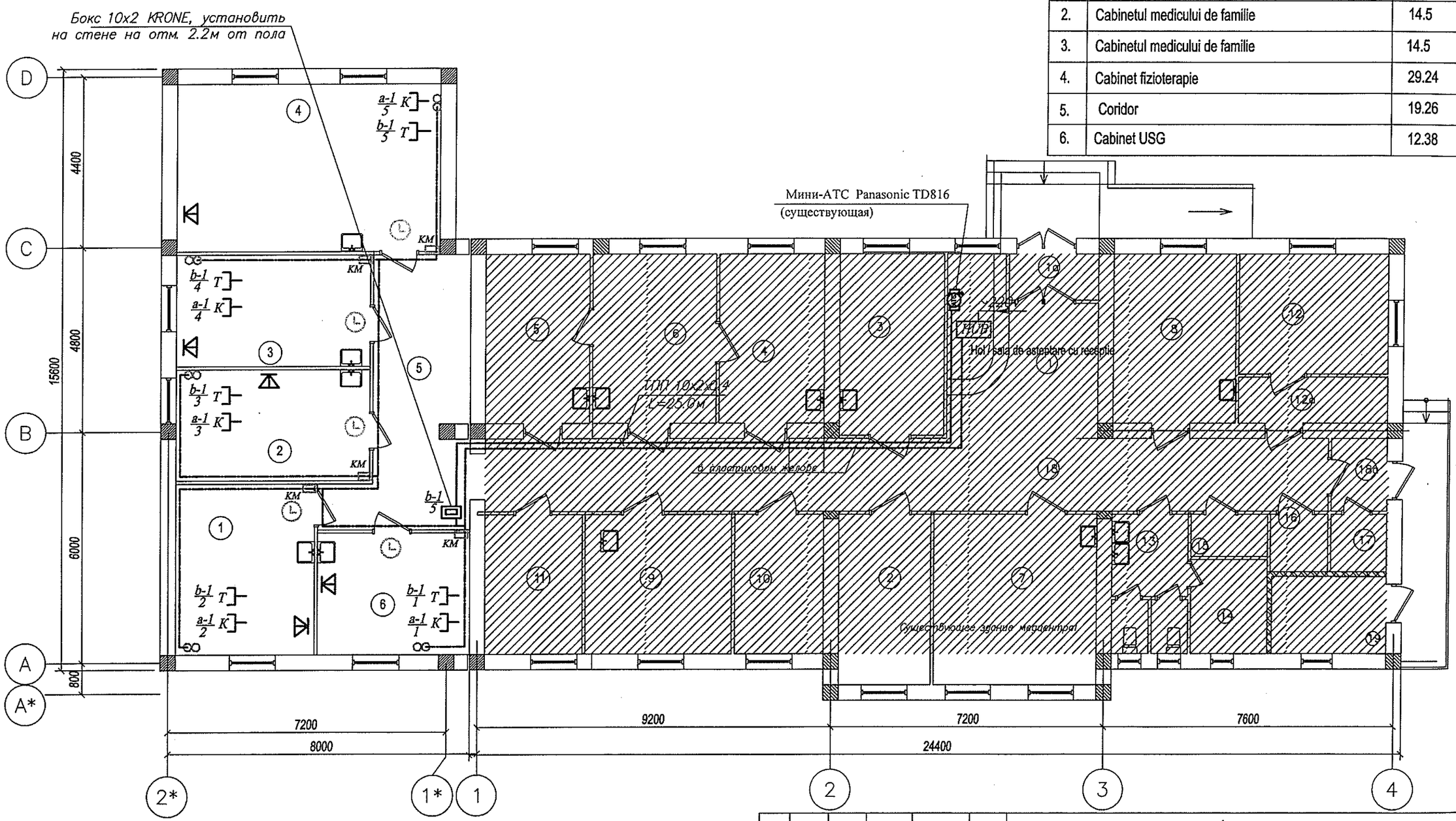

Verificator de proiecte nr. 158
Eroşcenco Leonid
Domeniile: C.4,5,6,7
Nr. de înregistrare a avizului: SV020/22.02.17
Valabilă: de la 27.12.2016 până la 27.12.2021

Sch.	Cant.	Foaia	N doc.	Semn.	Data
Sp.prin.		Juracovschaia			06.16
Executor		Pripa			06.16

70/16-TS

Anexa la Centru de Sanatate Varnita, r-nul Anenii Noi

Anexa	Etapa	Foaia	Foi
	PE	2	

Plan cota 0.000

I.I. "ENE A.A." mun. Chisinau

Скелетная схема слаботочных сетей.

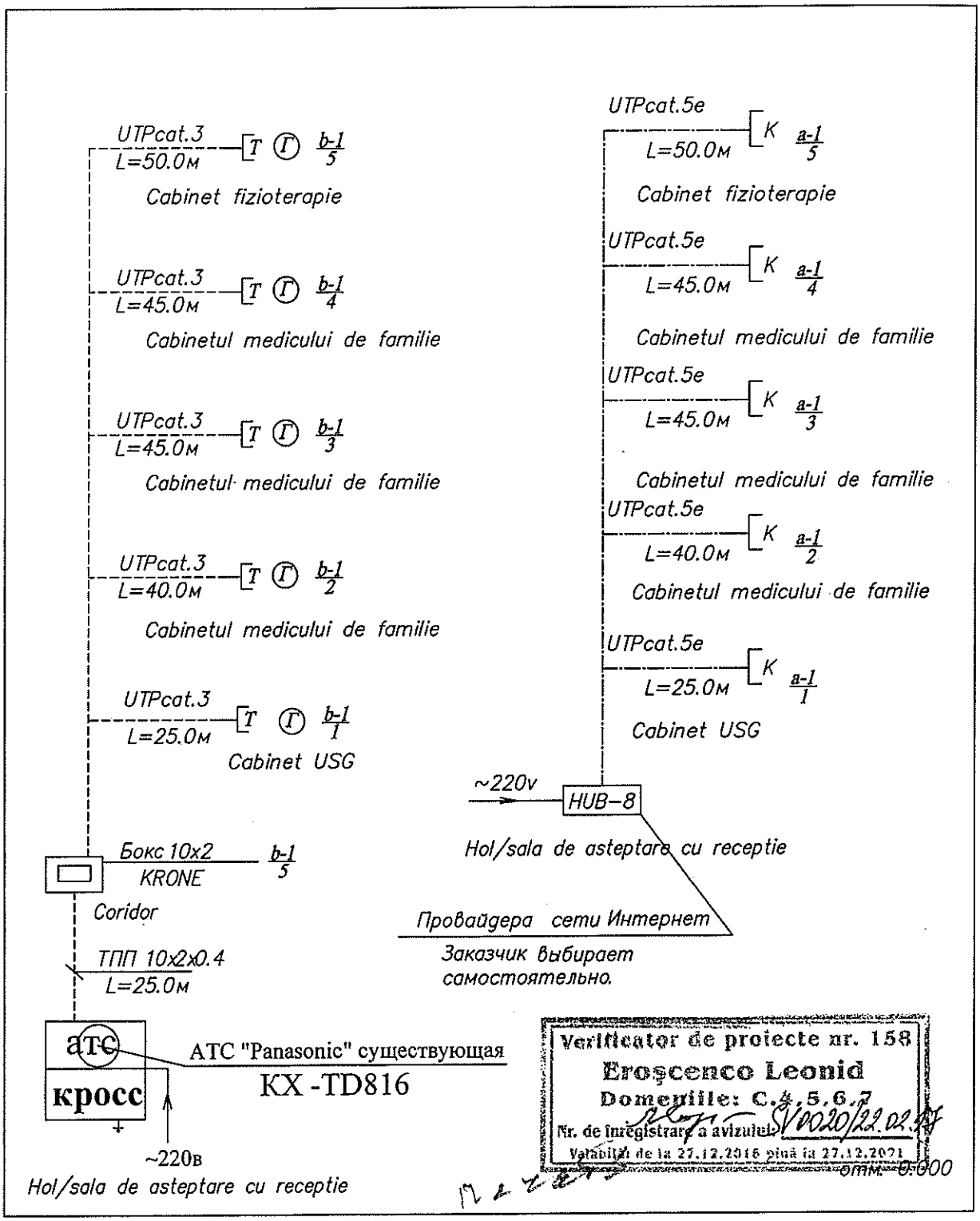

Verificator de proiecte nr. 158
Eroşcenco Leonid
Domeniile: C.4.5.6.7
Nr. de înregistrare a avizului: SV0020/22.02.17
Valabilă de la 27.12.2016 până la 27.12.2021
отм. 0.000

						70/16-TS		
						Anexa la Centru de Sanatate Varnita, r-nul Anenii Noi		
Sch.	Cant.	Foaia	N doc.	Semn.	Data			
						Anexa	Etapa	Foaia	Foi
							PE	3	
Sp.prin.		Juracovscaia			06.16	Скелетная схема слаботочных сетей.	I.I. "ENE A.A." mun. Chisinau		
Executor		Pripa			06.16				

Взам. инв. N

Дата и подпись

Инв. N подл.

Pozitia, num. de ordine	Denumirea si caracteristica tehnica a utilajului si materialelor, uzina producatoare	Tipul, marca utilajului	Unitatea de masura	Masa, unit. de utilaj	Cantitatea
	Телефонизация				
1	Телефонный аппарат "Panasonic"	KX-T2365	шт.		5
2	Розетка телефонная	Rj-12	шт.		5
3	Кабель телефонный UTP 2Pair кат.3е		м		265
4	Кабель телефонный распределительный 10х2х0.4	ТПП	м		25
5	Коробка монтажная диам.50мм		шт.		5
6	Бокс телефонный распределительный емк 10х2	KRONE	шт.		1
	Компьютерная сеть				
1	Распределительно-усилительное				
	устройство	HUB-8	шт.		1
2	Розетка компьютерная	Rj 45	шт.		5
3	Кабель 4Pair 5кат.	UTP	м		265
4	Коробка монтажная диам.50мм		шт.		5
	Радиофикация				
1	Абонентский УКВ-приемник		шт.		5
	Закладные устройства				
1	Желоб пластиковый 10х22мм	MCS-1	м		160
2	Желоб пластиковый 15х35мм	MCS-2	м		160
	Часофикация				
1	Часы настенные		шт.		5

Взам.инв. N

Дата и подпись

Инв. N подл.

Sch.	Cant.	Foaia	N doc.	Semn.	Data
Sp.prin.		Juracovscaia			06.16
Executor		Pripa			06.16

70/16-TS.SU

Anexa la Centru de Sanatate Varnita, r-nul Anenii Noi

Anexa	Etapa	Foaia	Foi
	PE	1	1
Specificarea utilajului	I.I."ENE A.A." mun. Chisinau		

ВЕДОМОСТЬ РАБОЧИХ ЧЕРТЕЖЕЙ ОСНОВНОГО КОМПЛЕКТА

ЛИСТ		ПРИМЕЧАНИЕ
1	Общие данные (начало).	
2	Общие данные (окончание).	
3	Схема включения шлейфов ПС в прибор Варта-1/4.	
4	Plan cota 0.000.	

ВЕДОМОСТЬ ССЫЛОЧНЫХ И ПРИЛАГАЕМЫХ ДОКУМЕНТОВ

ОБОЗНАЧЕНИЕ	ОБОЗНАЧЕНИЕ	ПРИМЕЧАНИЕ
	Прилагаемые документы	
70/16-SI.SU	Спецификация оборудования	2 листа

Согласовано

ЭП
ВК
ОВ

Взам.инв. N

Nr.inven.origin. Inscalitura si data

Verificator de proiecte nr. 158
Eroşcenco Leonid
Domeniile: C.4,5,6,7
Nr. de inregistrare a atestatului: 3V0020/22.02.17
Valabilă: de la 27.12.2016 pînă la 27.12.2021

Проверка

Proiectul de executie este elaborat in conformitate cu normele si regulile invigoare, cu respectarea masurilor, care asigura siguranta contra incendiului si a exploziei la functionarea cladirii si garanteaza criteriile de baza a calitatii, reglementarea de Legea privind calitatea in constructii:
B – securitatea de functionare;
C – siguranta contra incendiului si exploziei;
D – igiena, siguranta pentru sanatatea oamenilor, restabilirea si protectia mediului inconjurator;
E – izolatie hidro-termica si compensarea energiei.

Specialist principal Juracovscaia N.

Общие данные.

Раздел разработан в соответствии с действующими нормами, правилами и инструкциями, в том числе с нормами взрыво- и пожаробезопасности.
Технические решения по системам АПС проработаны на основании следующей исходной, разрешительной и нормативной документации:

NCME 03.02.-2014	Protectia împotriva incendiilor a cladirilor si instalatiilor.
NCME 03.03.-2003	Оборудование зданий и сооружений автоматическими установками пожаротушения и пожарной сигнализации.
NCME 03.05.-2004	Instalatii automate de stingere si semnalizare a incendiilor.
НПБ 104-03	Системы оповещения и управления эвакуацией людей при пожарах в зданиях и сооружениях

Рабочим проектом предусматривается оснащение пристраиваемых к медцентру помещений:
– автоматической пожарной сигнализацией (АПС) и оповещением о пожаре.

В качестве приемного устройства для наблюдения за состоянием шлейфов ПС предусматривается установка контрольно-приемного прибора пожарного: "Варта-1/4", установить на стене в помещение "Hol / sala de asteptare cu receptie" (отм. 0.000) в существующим здании на отм. 1.8м от уровня пола.
Прибор приемно-контрольный пожарный "Варта-1/4" предназначен для:
- приема и обработки информации от пожарных извещателей;
- выработки сигналов оповещения;
- о возможности возникновения пожара;
- о возникновении пожара ;
- о неисправности в системе, как для непосредственного восприятия оператором, так и для передачи сигналов и выдачи команд на другие устройства построения систем пожарной сигнализации и автоматики.

Режим работы прибора круглосуточный непрерывный.
Источник питания прибора соответствует требованиям ДСТУ EN54 4:2003.
Прибор предназначен для эксплуатации в помещениях

Характеристики базового прибора:
Количество входных ШС – 4
Нагрузочная способность шлейфа извещателей – до 32шт
Встроенный источник резервного питания
Габаритные размеры: 360х 260х 80 мм.

Spec.princ. certificat N 1056 Seria 2009-P din 02.07.2014						Licenta seria A MMII Nr.041004 din 07.12.2012			
						70/16-SI			
						Anexa la Centru de Sanatate Varnita, r-nul Anenii Noi			
Sch.	Cant.	Foaia	N doc.	Semn.	Data				
ISP		Ene			06.16	Anexa	Etapa	Foaia	Foi
							PE	1	4
Sp.prin.		Juracovscaia			06.16	Общие данные (начало).	I.I."ENE A.A." mun. Chisinau		
Executor		Pripa			06.16				

*При монтаже допускается замена оборудования другим анологичным по характеристикам и сертифицированым в РМ.

После получения оборудования и материалов проектная документация должна быть уточнена, а при необходимости откорректирована. В соответствии с требованиями СНиП 3.05.06–85 оборудование может быть сдано в эксплуатацию только после проведения пуско–наладочных работ (проверки, настройки и испытания).

Verificator de proiecte nr. 158
Eroşcenco Leonid
Domeniile: C.4,5,6,7
Nr. de înregistrare a avizului 8100220/22.12.14
Valabilă: de la 27.12.2016 pînă la 27.12.2021

УСЛОВНЫЕ ОБОЗНАЧЕНИЯ

	Прибор приемно–контрольный пожарный
	Резервный источник питания РИП =24В
	Свето–звуковой оповещатель SL–200
	Свето–звуковой оповещатель SL–100
	Извещатель пожарный дымовой
	Извещатель пожарный тепловой
	Извещатель пожарный ручной
	Конец пожарного шлейфа
	Шлейф пожарной сигнализации
	Проводка сети оповещения
	Коробка разветвительная
ТК	Телефонный коммуникатор
ПЦН	Центральный пункт пожарного наблюдения
	Устройство коммутационное релейное

Для обнаружения источника загорания предусматривается установка извещателей оптикоэлектронных пожарной сигнализации, реагирующих на появление дыма в защищаемых помещениях Извещатели пожарной сигнализации ручные многоразового использования типа ИПР–1 устанавливаются возле выходов на стене на отм.1.5м от уровня чистого пола.

Извещатели пожарной сигнализации типа ИПР–1, ИПК 8, включаются в шлейф последовательно с обеспечением круглосуточной работы.

Система оповещения и управления эвакуацией принята свето–звуковой (2–й тип по НПБ 104–03) и запроектирована свето–звуковыми оповещателями "SL–100" в защищаемых помещениях и "SL–200" за пределами защищаемого здания.

Звуковые и световые извещатели устанавливаются на стене на отм. 2.3м.

Сети ПС запроектированы кабелями марки КПСВВнг–FRLS, ВВГнг–FRLS, прокладываемые по стенам и потолку в гофрированных трубах диам. 25м. в бороздах в стенах до оштукатуривания.

Конкретное место установки оборудования, длина кабелей, способы крепления и прокладки уточняются монтажной организацией совместно с Заказчиком при начале монтажных работ.

Перед укладкой кабели промаркировать. Проходы кабелей и труб через стены и перекрытия выполнить в гильзах из отрезков стальной трубы диаметром 50мм. Свободное пространство в гильзе заполнить легковынимаемым негорючим материалом.

Телефонный коммуникатор является составной частью прибора и предназначен для автоматической передачи кодированных сообщений на ПЦН по телефонным или GSM сетям.

Пользователь может настроить передачу сообщений на ПЦН или на мобильный телефон "хозяина" для передачи голосовых или SMS сообщений. Уточняется при монтаже Заказчиком.

Питание прибора Варта–1/4 осуществляется от сети переменного тока 220в и учитывается в электротехнической части проекта.

Для обеспечения электробезопасности находящихся в здании людей, в соответствии с ПУЭ, все доступные для прикосновения металлические нетоковедущие части оборудования , нормально не находящиеся под напряжением зануляются. Зануление выполняется нулевыми PE проводниками, входящими в состав кабелей распределительной и групповой сети.

Техническое обслуживание и эксплуатация.

Режим работы проектируемой системы круглосуточный.

Техническое обслуживание системы ПС производится лицензированной организацией.

Контроль за работой оборудования и противопожарной безопасностью должен осуществляться круглосуточно дежурным персоналом.

Дежурный персонал должен быть обучен правилам работы на установленном оборудовании.

Для [illegible] приведем [illegible] [illegible]. Поэтому [illegible] в виду, что [illegible] едиными для всего [illegible].

						70/16–SI			
						Anexa la Centru de Sanatate Varnita, r–nul Anenii Noi			
Sch.	Cant.	Foaia	N doc.	Semn.	Data				
ISP		ENI M.			06.16	Anexa	Etapa	Foaia	Foi
							PE	2	
Sp.prin.		Juracovscaia			06.16	Общие данные (окончание).	I.I."ENE A.A." mun. Chisinau		
Executor		Pripa			06.16				

Nr. de inv. | Data si Iscalitura | N.sch.N.de inv

Схема внешних подключений шлейфов ПС в прибор Варта–1/4

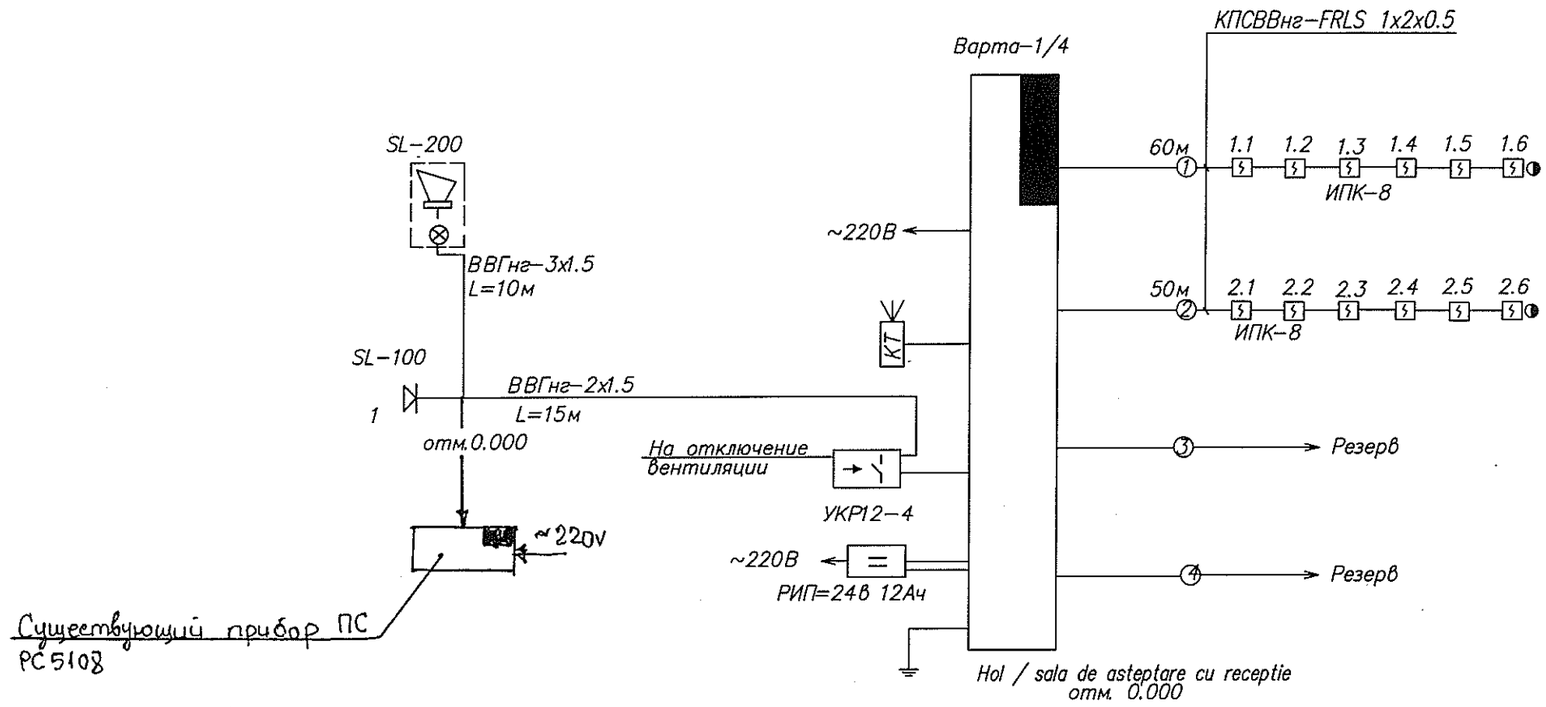

Схема включения извещателей типа ИПК в двухпроводный пожарный ШС с напряжением питания24В.

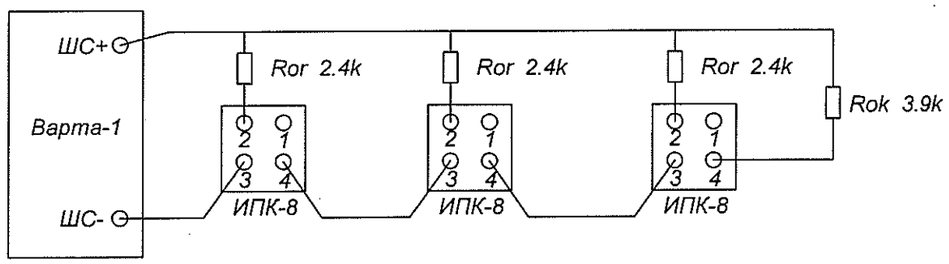

Схема включения извещателей типа ИПР-1 в двухпроводный пожарный ШС

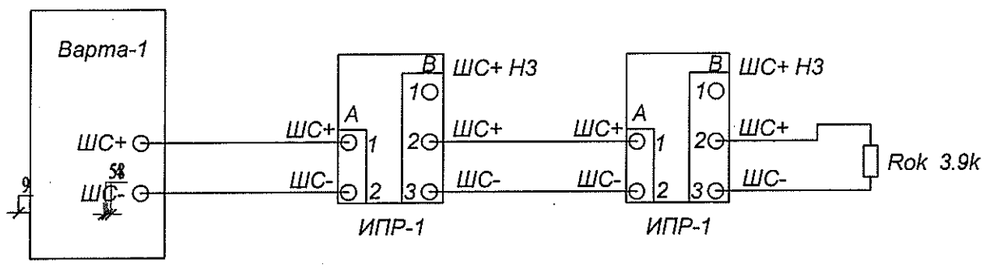

Verificator de proiecte nr. 158
Eroşcenco Leonid
Domeniile: C.4.5.6.7
Nr. de înregistrare a avizului: SV020/22.02.17
Valabilă de la 27.12.2016 pînă la 27.12.2021

Sch.	Cant.	Foaia	N doc	Semn.	Data	70/16–SI			
						Anexa la Centru de Sanatate Varnita, r–nul Anenii Noi			
						Anexa	Etapa	Foaia	Foi
							PE	3	
Sp.prin.		Juracovschaia			06.16	Схема внешних подключений шлейфов ПС в прибор Варта–1/4.	I.I."ENE A.A." mun. Chisinau		
Executor		Pripa			06.16				

Nr. de inv. | Data si Iscalitura | N.sch.N.de inv

Plan cota 0.000

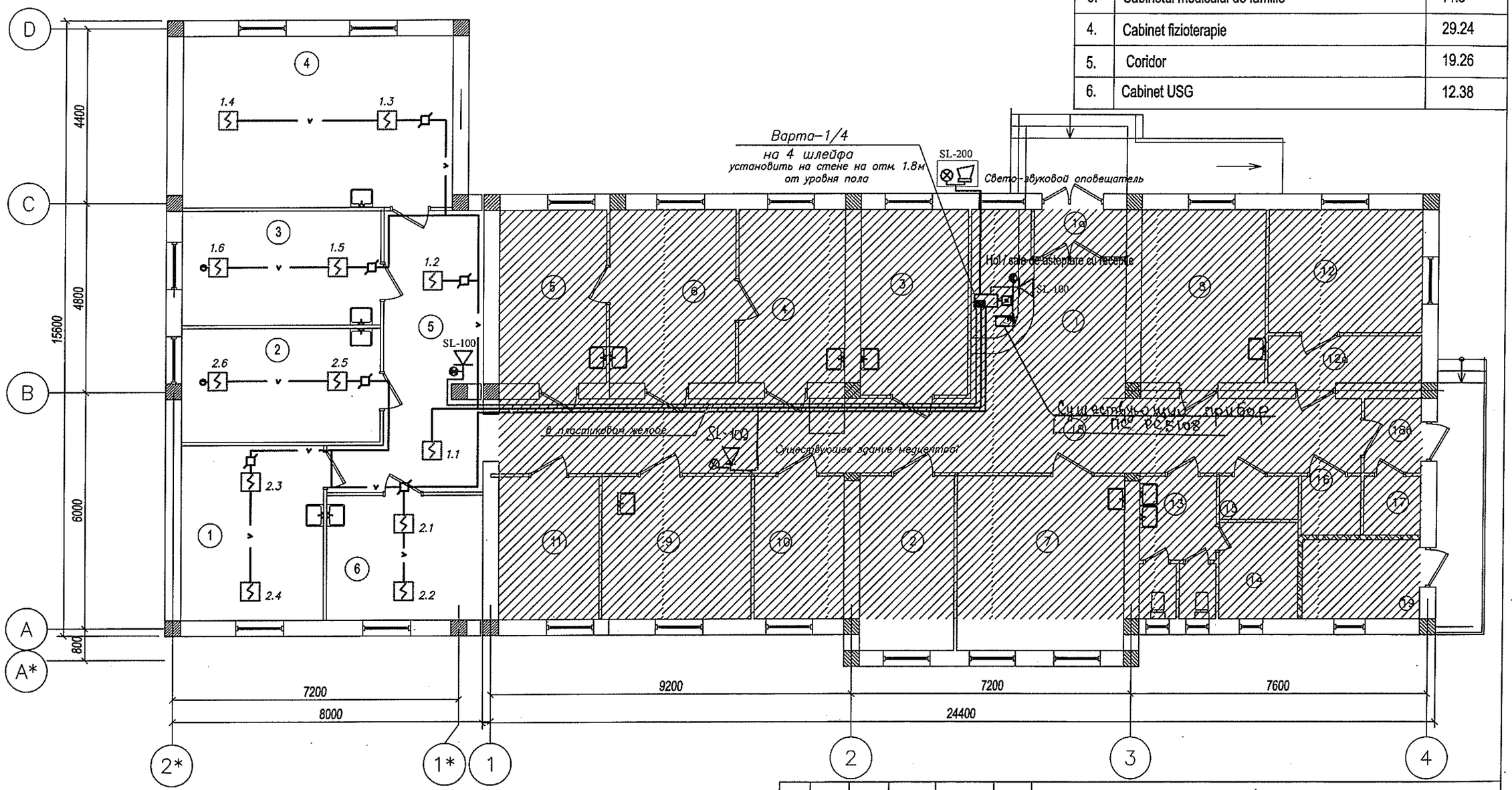

Legenda incaperilor

Nd/r.	Denumirea incaperilor	Suprafata, m2.
1.	Cabinetul medicului de familie	15.85
2.	Cabinetul medicului de familie	14.5
3.	Cabinetul medicului de familie	14.5
4.	Cabinet fizioterapie	29.24
5.	Coridor	19.26
6.	Cabinet USG	12.38

Verificator de proiecte nr. 156
Eroşcenco Leonid
Domeniile: C.4.5.6.7
Nr. de înregistrare a avizului: SV0020/22.12.17
Valabilă: de la 27.12.2016 până la 27.12.2021

Sch.	Cant.	Foaia	N doc.	Semn.	Data	70/16-SI		
						Anexa la Centru de Sanatate Varnita, r-nul Anenii Noi		
						Anexa	Etapa: PE	Foaia: 4 / Foi:
Sp.prin.		Juracovscaia			06.16	Plan cota 0.000	I.I."ENE A.A." mun. Chisinau	
Executor		Pripa			06.16			

Позиция	Наименование и техническая характеристика	Тип, марка, обозначение документа, опросного листа	Код оборуд.	Завод-изготовитель	Ед. изм.	Количество	Масса единицы, кг	Примечание
1	Автоматическая пожарная сигнализация							
1.1	Прибор приемно-контрольный пожарный на 4 шлейфа со встроенным блоком питания = 24в, резистор CFROW2J102 - 1шт	"Варта-1/4"			шт.	1.0		
	резистор CFROW2J392- 4шт, руководство по эксплуатации. габаритные размеры 360x260x80мм							
1.2	Аккумуляторная батарея 12в 12Ач				шт.	2.0		
1.3	Светозвуковой оповещатель, внутренней установки	SL-100			шт.	3.0		
1.4	Светозвуковой оповещатель, наружной установки	SL-200			шт.	1.0		
1.5	Извещатель пожарный дымовой +10% резерв	ИПК 8			шт.	12.0+2.0		
1.6	Устройство коммутационное релейное	УКР12-4			шт.	1.0		
1.7	Телефонный коммуникатор	ТК-2/GSM			шт.	1.0		
1.8	Кабель двухпроводной линии связи 1x2x0.5	КПСВВнг-FRLS			м	145.0		
1.9	Кабель медный силовой: 2x1.5	ВВГнг-FRLS			м	20.0		
	Кабель медный силовой: 3x1.5	ВВГнг-FRLS			м	15.0		
1.10	Желоб металлический для защиты кабеля от мех. повреждений				м	5.0		

Взам инв №

Подпись и дата

Инв.№ подл.

Sch.	Cant.	Foaia	N doc.	Semn.	Data	70/16-SI.SU		
						Anexa la Centru de Sanatate Varnita, r-nul Anenii Noi		
						Anexa	Etapa	Foaia	Foi
							PE	1	2
Sp.prin.		Juracovscaia			06.16	Specificatia utilajului	I.I."ENE A.A." mun. Chisinau		
Executor		Pripa			06.16				

Позиция	Наименование и техническая характеристика	Тип, марка, обозначение документа, опросного листа	Код оборудования, изделия, материала	Завод-изготовитель	Ед. изм.	Количество	Масса единицы кг	Примечание
1.11	Труба пвх гофрированная диам.25мм				м	110.0		
1.12	Труба стальная диам.50мм (гильзы)				м	1.0		
1.13	Коробка разветвительная				шт.	6.0		
1.14	Программное обеспечение "Конфигуратор "				прогр.	1.0		
1.15	Металлоизделия (материал крепления)				кг	0.5		
1.16	Желоб пластиковый 10х22мм	MCS-1			м	20.0		

Взам инв №

Подпись и дата

Инв.№ подл.