Poz.	Denumirea	Secţiune	L tronson	masa m. l./ kg	masa piesei pe tronson	Коли-чество секций	Notă
	Placă metalică						
	ПМ-1.сер.3.017-1.вып. 2						
1.	GOST 8509-86	L40 x 4	5.50	2.42	13.3	36	
2.	GOST 8509-86	L40 x 4	3.12	2.42	7.50	36	
3.	GOST 5781-82	Ø 6A I	8.40	0.222	1.90	36	
4.	GOST 103-76*	-12 x 4	1.08	0.414	0.50	36	
5.	GOST 5336-80*	Plasă N50-3	4.1m2		9.90	36	
6.	GOST 8639-82	□50x50x4	2.70	5.77	15.58	37	
7.	GOST 103-76*	-100 x 6	0.14	4.67	0.65	37	
8.	GOST 5781-82	Ø 8A I	0.80	0.395	0.32	37	
9.	GOST 5781-82	Ø 8A I	1.60	0.395	0.64	37	
10.	Beton cl. B 7.5				0.072m3	37	

NOTĂ

1.Construcţii metalice ca produs de construcţie. Lungimea tronsonului din plasă poate varia de la 1.5-2.5 metri. Construcţiile metalice trebue să fi prelucrate cu grunt din oxid de fier în 2 straturi
După care are loc vopsirea construcţiilor metalice.Culoarea prevăzuta pentru vopsirea gardului şi a porţilor este - neagră.
2. Sudura trebue să fie protejatăşi efectuată cu electrozi Э 42 conform GOST 9467
Înălţimea sudurii este prevăzută de 3 şi 6 mm. Calitatea sudurii trebue să corespundă normelor şi cerinţelor după GOST 10922-64.
3. Coala dată se citeşte cu coala PG 2,6.
Pentru îngrădirea platformei proiectate se propune de a folosi îngrădiri după
серии 3.017-1-"Металлическая ограда из сетчатых панелей, обрамленная уголком".
Panourile sunt montate pe stîlpi metalici prin sudură .
Stîlpii sîmt montaţi în gropi forate si încorporate cu biton monolit .
Betonul folosit pentru încorporarea gropilor forate la stîlpii trebue să fie de o clasă rezistentă la îngheţ nu mai mică de 50 cu temperatura aeului de -35 grade Celsius. Adîncimea găurilor să fie nu mai mică de 800mm

Gardul metalic

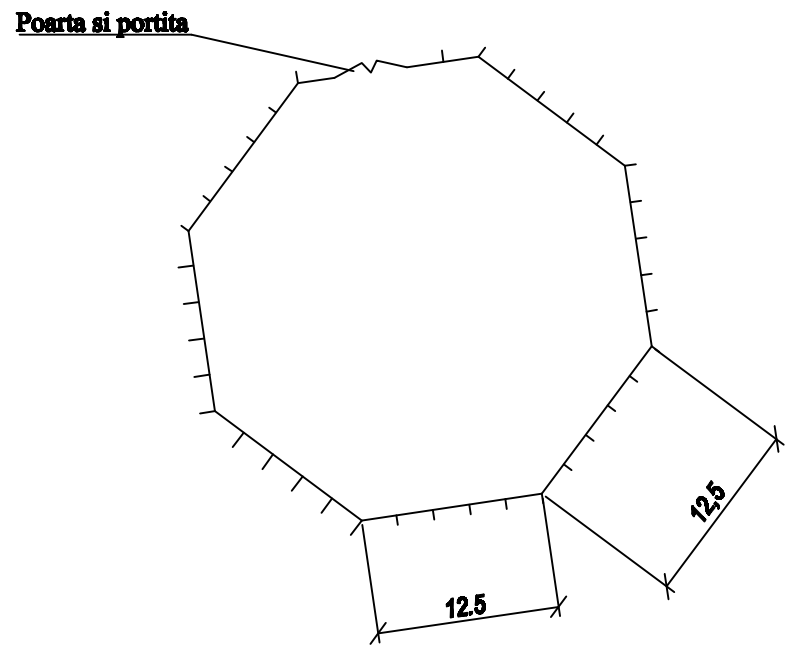

Gardul metalic. Fasad.

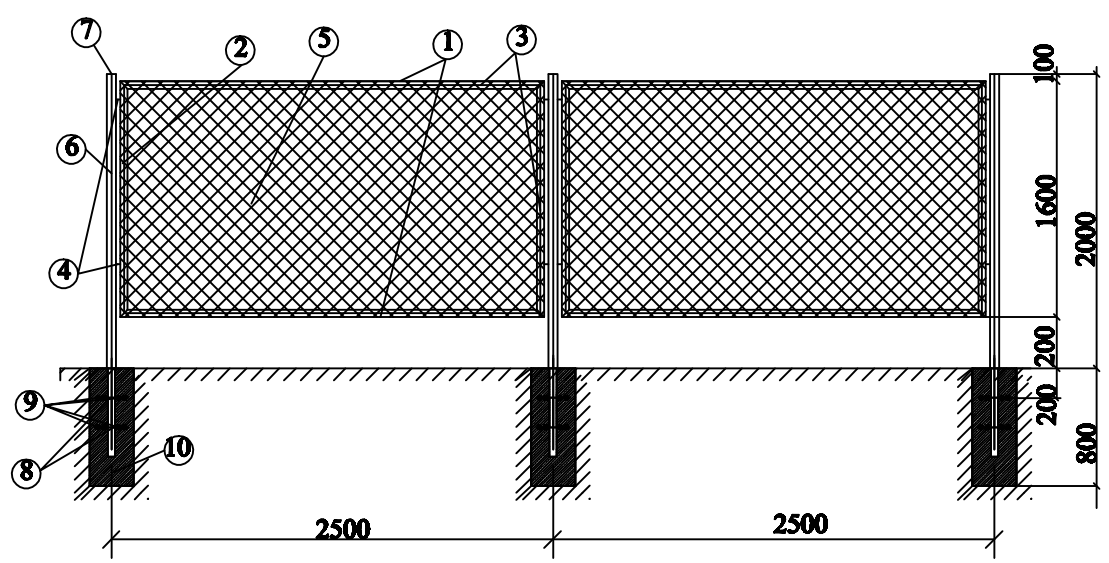

						11/1 - 17 - B - 0 - PG		
						Renovarea a patru sonde arteziene existente cu construcţia a patru castele de apă pentru deservirea sistemului de apeduct existent şi canalizarea grădiniţei de copii în com. Etulia, r-nul Vulcăneşti		
Mod	Nr.par	Coala	Nr. doc	Semnătura	Data			
						Plan general. Platforma castelului de apă cu Vb=50.00m3	Etapa	Coala	Coli
Sp. princ.		Heilo T.					PE	7	
Elaborat		Heilo T.							
						Gardul metalic. Spetificaţia	"HIDROPROIECT" SRL or. Chişinău		

Nr. de inv. orig. | Data şi semnătura | În schimb. Nr.de inv.