EXPLICAŢIA CLĂDIRILOR ŞI EDIFICIILOR

Nr.	Denumirea	Nota
3.	Castel de apă Vb=50.00m³, H=15.00m	proiectat

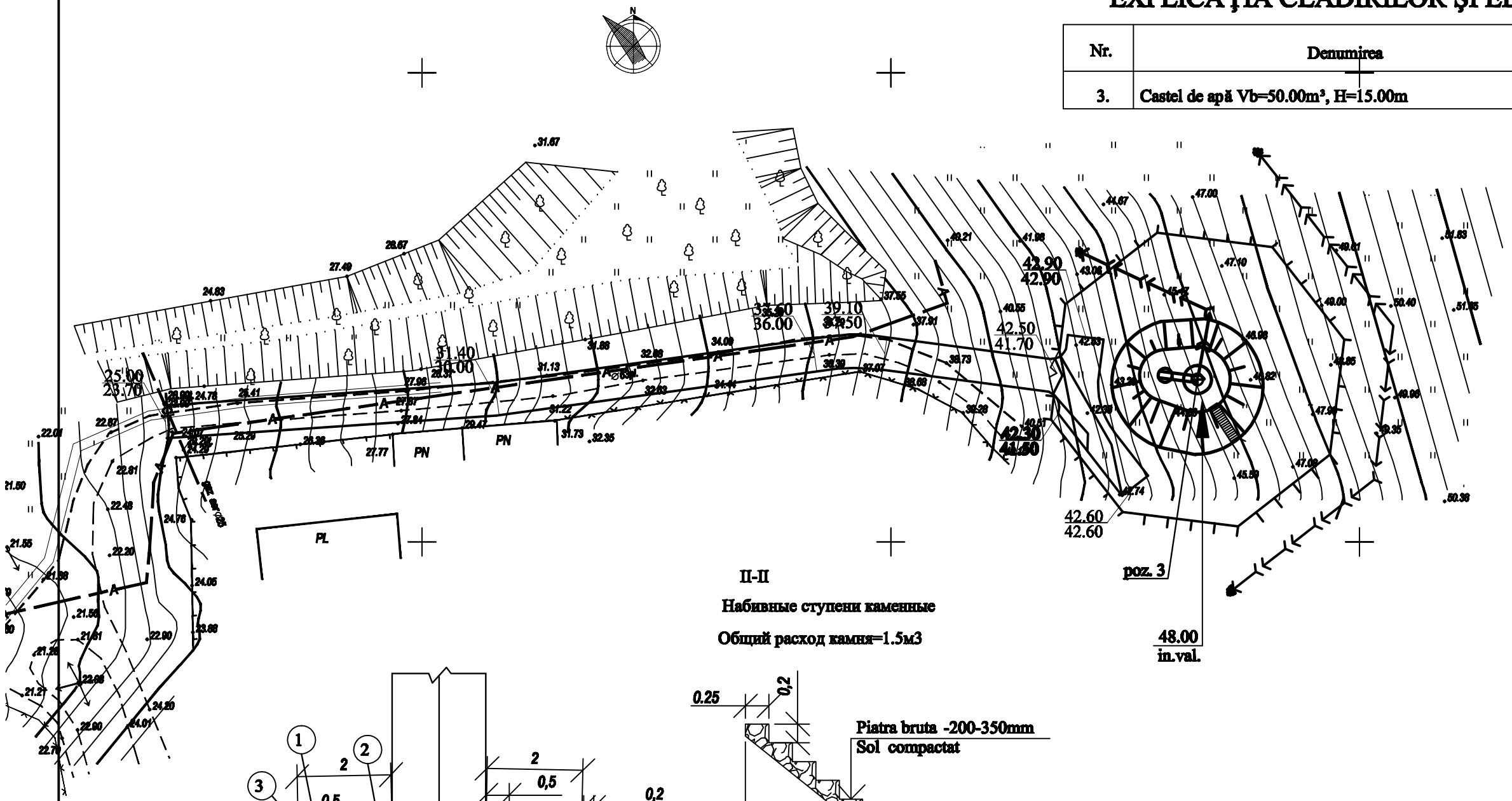

II-II

Набивные ступени каменные

Общий расход камня=1.5м3

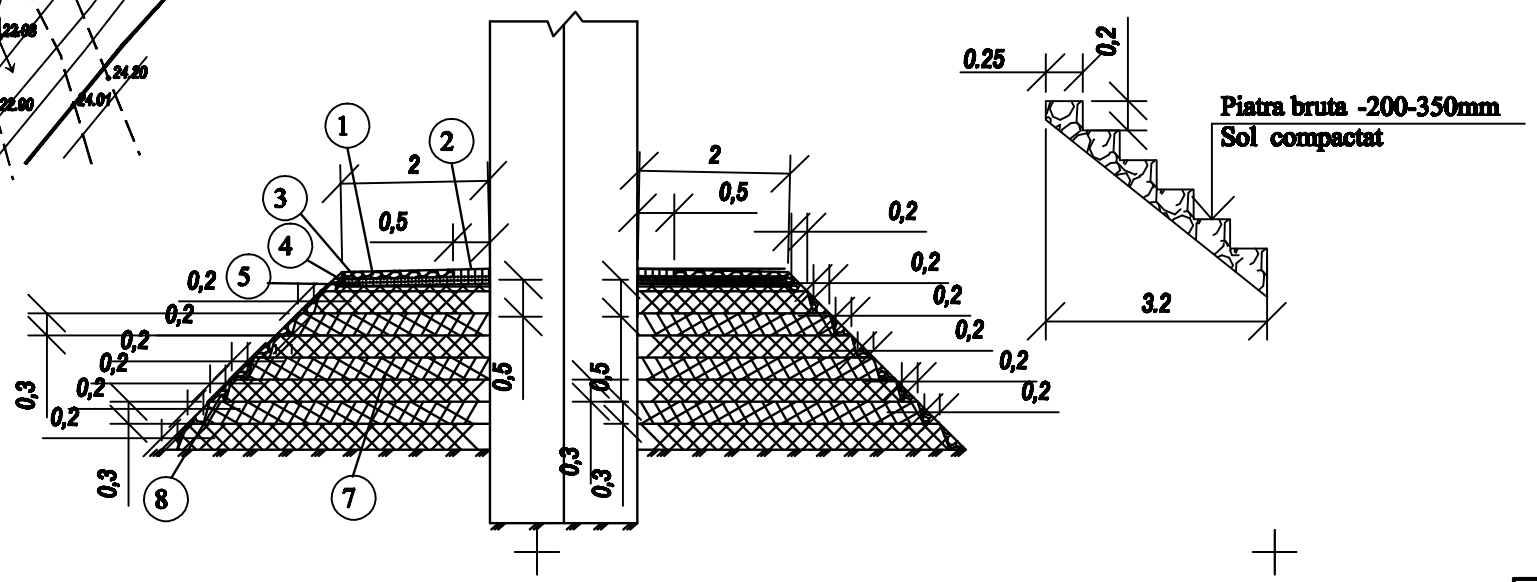

Nota:

Inaltime intermiere este pix cu cota-40.51.

1 - Гравий по уклону-1%; h=0.1м, общий объем - 2.1m3

2 - Суглинок пластичный, общий расход = 0.8m3;

3 - Песок мелкозернистый - 0.05m, общий объем - 1.1m3 по уклону-1%

4 - Пленка полиэтиленовая один слой-общий расход - 38 m2; по уклону-1%

5 - Песок мелкозернистый-0.05m, общий объем-1.5m3

6 - Обработка поверхности гербицидами, S=60m2

7 - Уплотненный грунт послойно-h=0.3m, V=165m3

8 - Гравий по откосу, h=0.15-0.20м, V=25m3

Mod	Nr.par	Coala	Nr. doc	Semnătura	Data
Sp. princ.	Heilo T.				
Elaborat	Heilo T.				

11/1 - 17 - B - 0 - PG

Renovarea a patru sonde arteziene existente cu construcţia a patru castele de apă pentru deservirea sistemului de apeduct existent şi canalizarea grădiniţei de copii în com. Etulia, r-nul Vulcăneşti

Plan general.
Platforma castelului de apă cu Vb=50.00m3

Etapa	Coala
PE	3

Planul de sistematizare pe verticală. M1:500

"HIDROPROIECT" SRL
or. Chişinău

Nr. de inv. orig. | Data şi semnătura | În schimb. Nr.de inv.