Муниципальное Унитарное Предприятие Проектный институт «ТИРПРОЕКТ»

СОГЛАСОВАНО:
И.о. Главного архитектора г. Тирасполя и г. Днестровска,
начальник Управления архитектуры и градостроительства,

26. 04. 17 **Бондарь Г.В.**

РАБОЧИЙ ПРОЕКТ

ЗАКАЗЧИК: *Гражданка Райтер Н.В.*

РАБОЧИЙ ПРОЕКТ: Реконструкция торгового комплекса «Сити-строй» под социальный центр для детей-сирот по ул. Луначарского, 4 в г. Тирасполь. Административно-бытовой корпус.

РАЗДЕЛ ПРОЕКТА: Генеральный план
Архитектурные решения

ШИФР: **Т1684-351-1Д-000-ГП**
Т1684-351-1Д-001-АР

г. Тирасполь
2017г.

Copyright 2017 © Design by TIRPROEKT te/fax: /533/ 94720

3716/01-25

ВЕДОМОСТЬ ОСНОВНЫХ КОМПЛЕКТОВ

Обозначение	Наименование	Примечание
Т-1684-351-000-ГП	Генеральный план	
Т-1684-351-АР	Архитектурные решения	
Т-1684-351-001-КЖ	Конструкции железобетонные	
Т-1684-351-000-С11-НВК	Наружный водопровод и канализация	
Т-1684-351-000-С02-ТС	Теплоснабжение	
Т-1684-351-001,002-ЭЛ	Электротехническая часть	

УСЛОВНЫЕ ОБОЗНАЧЕНИЯ

13,50	Топосьемка и отметки сущ. рельефа
	Здания и сооружения подлежащие сносу
	Здания и сооружения подлежащие реконструкции
	Проектируемое плиточное мощение
	Ограждение
13.30 / 13.30	Отметка по низу отмостки Отметка существующего рельефа
13.20 / 13.20	Отметка проектируемого рельефа Отметка существующего рельефа
13,5 / 26,0	Уклон в промилле Расстояние в метрах

ВЕДОМОСТЬ ЧЕРТЕЖЕЙ ОСНОВНОГО КОМПЛЕКТА

Лист	Наименование	Примеч.
1	Общие данные	
1,1	Ситуационный план	
2	Генплан	
3	Разбивочный план	
4	План организации рельефа	
5	Схема расположения фундаментов под забор .	
6	Сводный план инженерных сетей	

Перед началом реконструкции подготовить отведенную территорию для производства строительных работ:

1. Демонтировать частично существующее ограждение в районе размещения распашных ворот. (лист 2);
2. Демонтировать здание подлежащее сносу;
3. Выполнить строительство ограждения территории в соответствии с листом 3, данного комплекта,
4. Выполнить укладку плиточного покрытия на проектируемых участках .

Работы выполнить в соответствии с СНиП ПМР 12-04-02 "Техника безопасности в строительстве" и СНиП ПМР 31-18-02 "Земляные сооружения. Общие правила производства и приемки работ",

Рабочие чертежи марки ГП выполнены в соответствии с действующими нормами и правилами и предусматривают мероприятия, обеспечивающие пожарную безопасность при эксплуатации зданий.

ГИП _____ Молчан С.А.

Изм.	Кол.	Лист	№док.	Подпись	Дата
Директор		Орзул			
ГИП		Молчан			
ГАП		Мегис			
Гл.спец		Громова			

Т 1684-351-1д000-ГП

Гражданка Райтер Н.В.

Реконструкция торгового комплекса "Сити-строй" под социальный центр для детей-сирот по ул. Луначарского, 4, г.Тирасполь

Стадия	Лист	Листов
РП	1	6

Общие данные

МУП ПИ "ТИРПРОЕКТ" г.Тирасполь

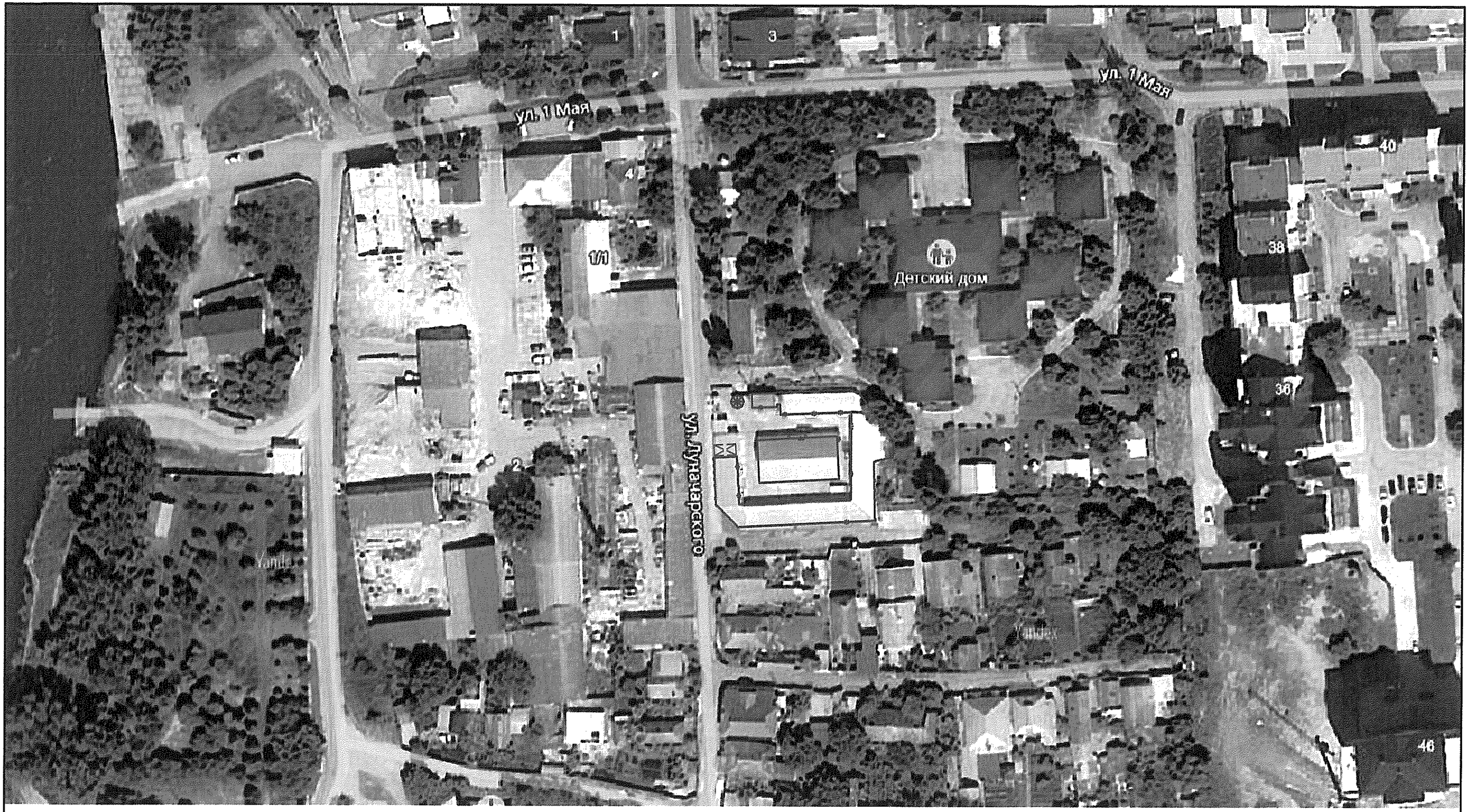

М 1:1000

Изм.	Кол.	Лист	№док.	Подпись	Дата	Т 1684-351-1д000-ГП
						Гражданка Райтер Н.В.
Директор		Орзул				Реконструкция торгового комплекса "Сити-строй" под социальный центр для детей-сирот по ул. Луначарского, 4, г.Тирасполь
ГИП		Молчан				Стадия: РП; Лист: 1,1; Листов:
ГАП		Мегис				
Гл.спец		Громова				Ситуационный план
						МУП ПИ "ТИРПРОЕКТ" г.Тирасполь

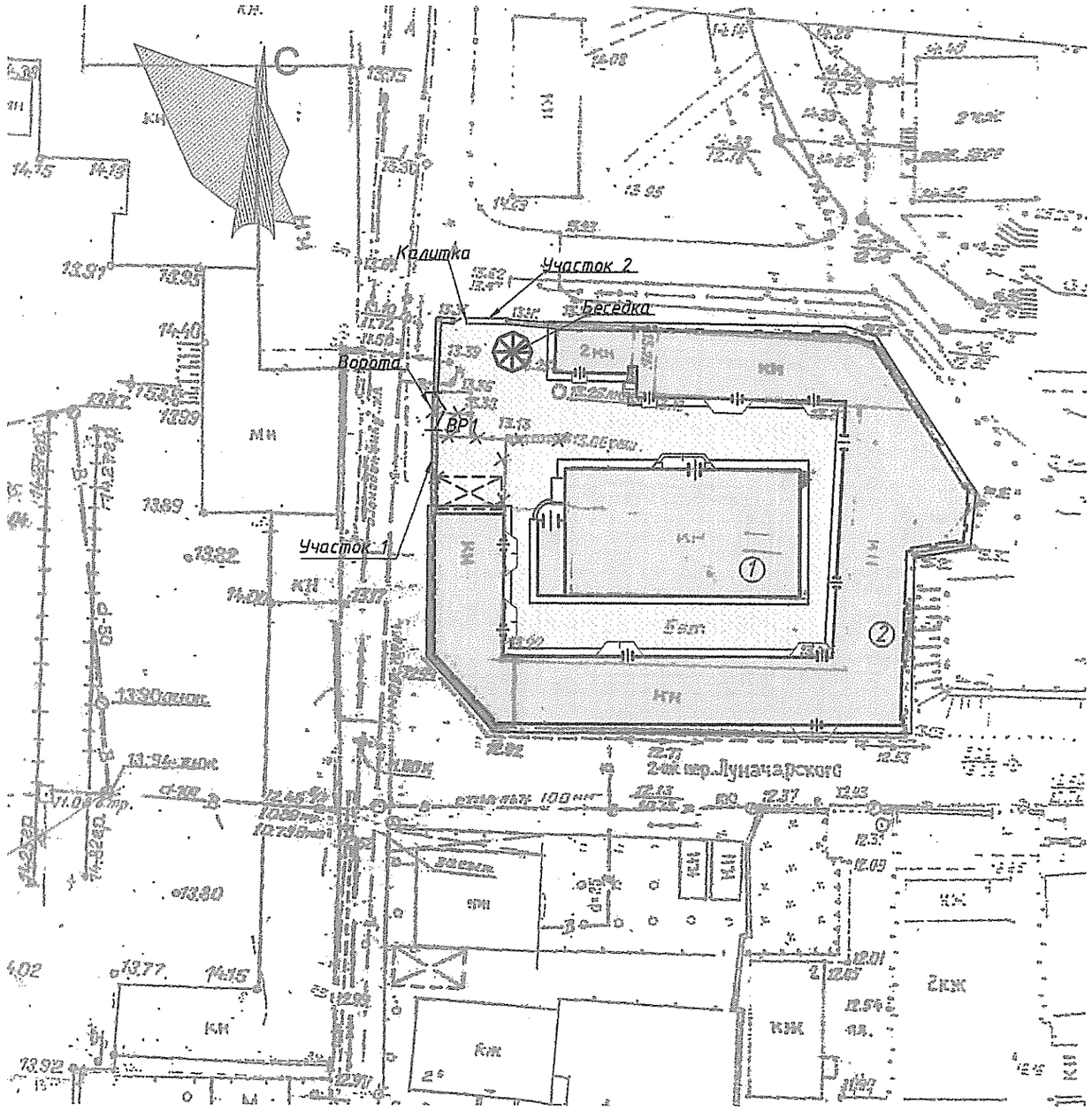

Согласовано
Главный архитектор
г. Тирасполь и г. Днестровск
_____ Бондарь Г.В.
26.04.17

ЭКСПЛИКАЦИЯ

N по ГП	НАИМЕНОВАНИЕ	ПРИМЕЧАНИЕ
1	Административно-бытовой корпус	Реконструкция
2	Блок для временного проживания	Реконструкция

УСЛОВНЫЕ ОБОЗНАЧЕНИЯ

- Здания и сооружения подлежащие сносу
- Здания и сооружения подлежащие реконструкции
- Проектируемое плиточное мощение
- Проектируемое плиточное мощение в местах прокладки каналов теплоснабжения
- Проектируемое ограждение

Площадь проектируемого плиточного мощения- 561,4м2
Площадь проектируемого плиточного мощения в местах прокладки каналов теплоснабжения- 49 м2
Ворота распашные - 1 шт
Проектируемое ограждение - h-2м; L-12,8 пог.м.
Демонтаж части ограждения -h-2м; L-3,5 пог.м.

М 1:500

Изм.	Кол.	Лист	№док.	Подпись	Дата
Директор		Орзул			
ГИП		Молчан			
ГАП		Мегис			
Гл спец		Громова			

Т 1684-351-1д000-ГП

Гражданка Райтер Н.В.

Реконструкция торгового комплекса "Сити-строй" под социальный центр для детей-сирот по ул. Луначарского, 4, г.Тирасполь

Стадия	Лист	Листов
РП	2	

Генплан

МУП ПИ "ТИРПРОЕКТ" г.Тирасполь

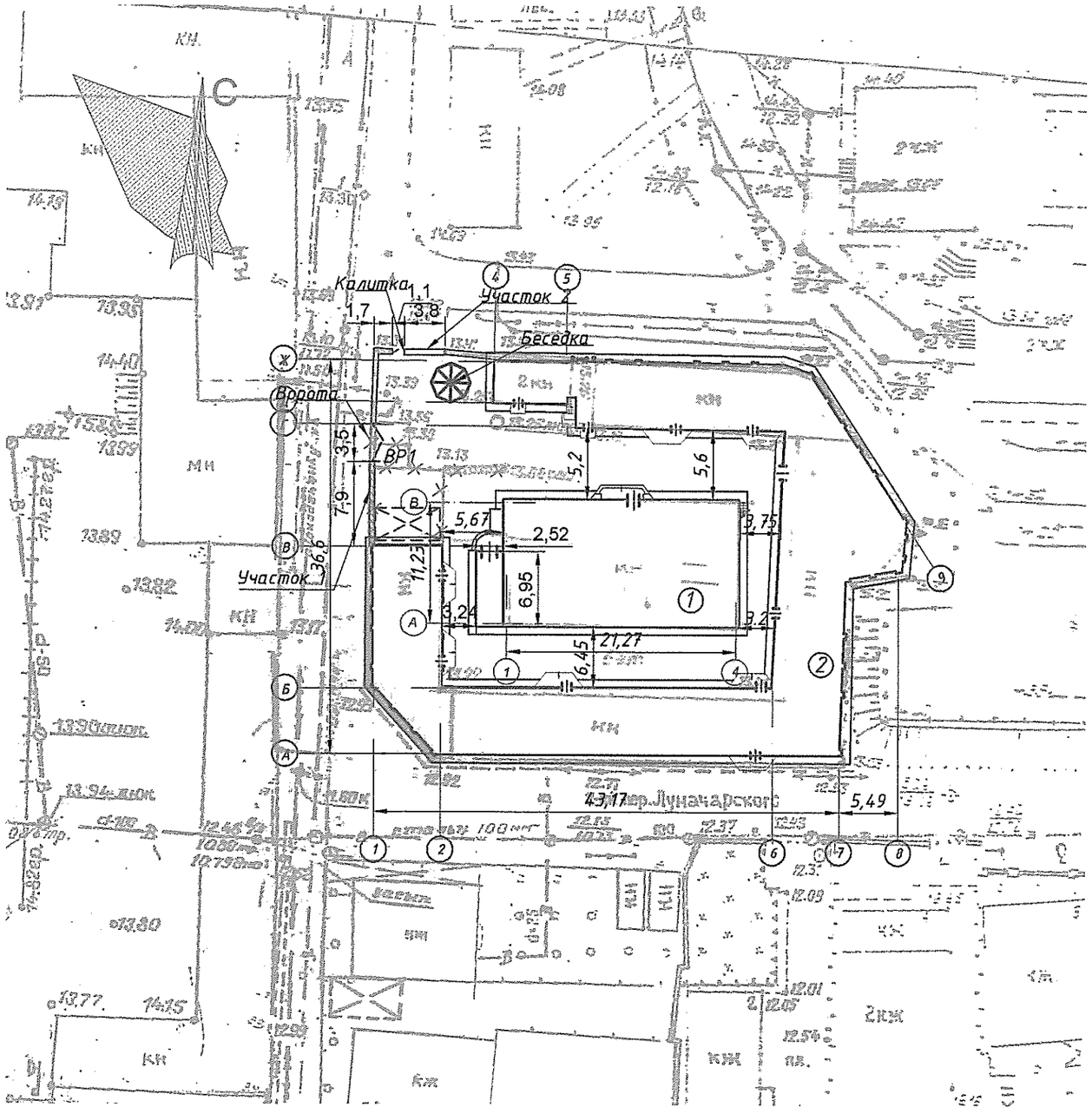

ЭКСПЛИКАЦИЯ

N по ГП	НАИМЕНОВАНИЕ	ПРИМЕЧАНИЕ
1	Административно-бытовой корпус	Реконструкция
2	Блок для временного проживания	Реконструкция

М 1:500

Изм.	Кол.	Лист	№док.	Подпись	Дата
Директор		Орзул			
ГИП		Молчан			
ГАП		Мегис			
Гл спец		Громова			

Т 1684-351-1д000-ГП

Гражданка Райтер Н.В.

Реконструкция торгового комплекса "Сити-строй" под социальный центр для детей-сирот по ул. Луначарского, 4, г.Тирасполь

Стадия	Лист	Листов
РП	3	

Разбивочный план

МУП ПИ "ТИРПРОЕКТ" г.Тирасполь

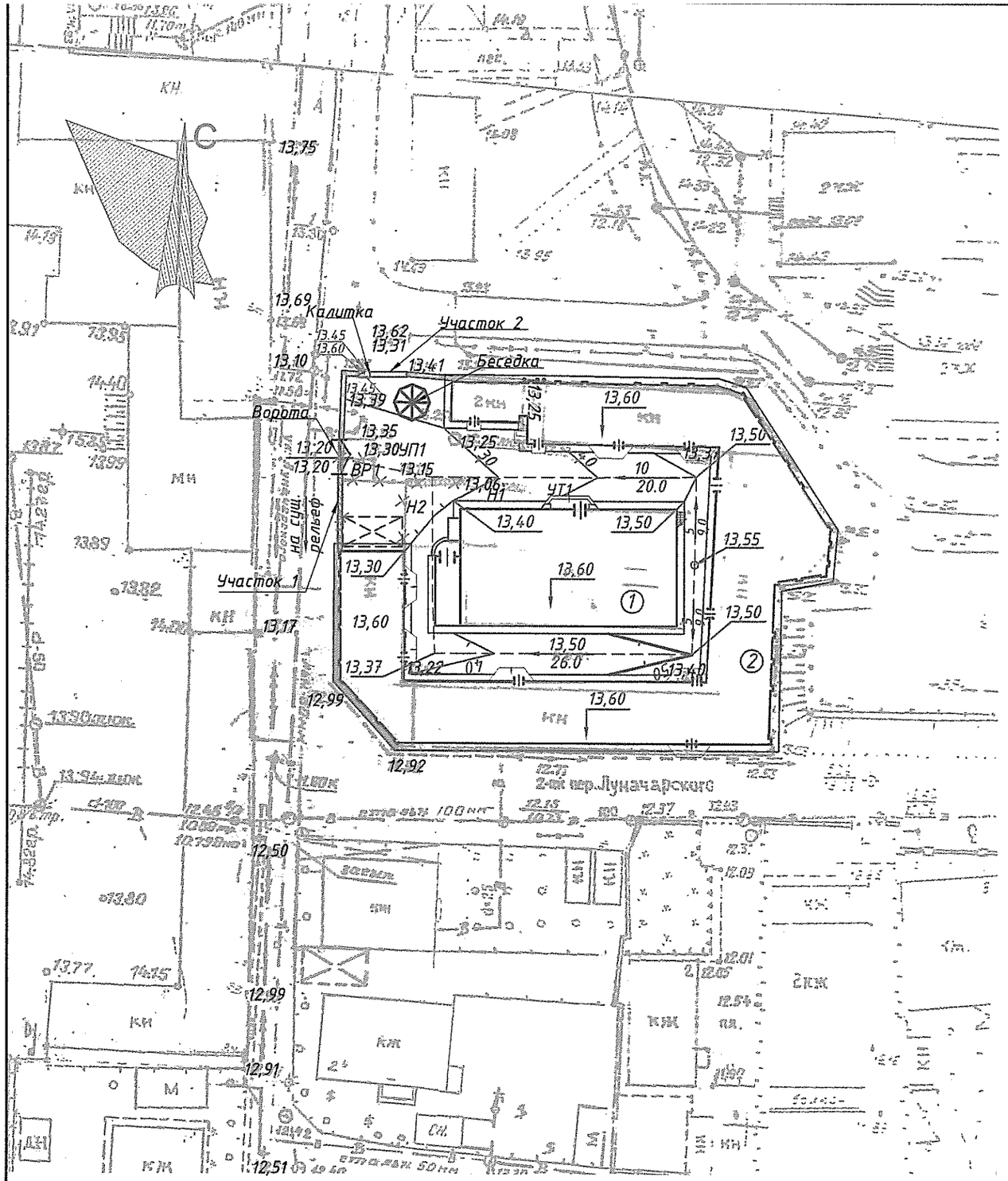

ЭКСПЛИКАЦИЯ

N по ГП	НАИМЕНОВАНИЕ	ПРИМЕЧАНИЕ
1	Административно-бытовой корпус	Реконструкция
2	Блок для временного проживания	Реконструкция

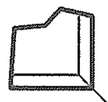

13.30 / 13.30 — Отметка по низу отмостки / Отметка существующего рельефа

13.20 / 13.20 — Отметка проектируемого рельефа / Отметка существующего рельефа

13,5 / 26,0 — Уклон в промилле / Расстояние в метрах

Конструктивный поперечный профиль плиточного покрытия.

- Бетонная плитка h=4.0см
- Выравнивающая бетонная стяжка h=6.0см
- Существующее бетонное покрытие

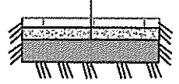

Конструктивный поперечный профиль плиточного покрытия.

- Бетонная плитка h=4.0см
- Сухой раствор h=6.0см
- Щебень h=15см
- Песок h=12см
- Уплотненный грунт

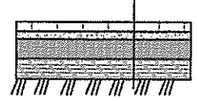

М 1:500

Изм.	Кол.	Лист	№док.	Подпись	Дата
Директор		Орзул			
ГИП		Молчан			
ГАП		Мегис			
Гл спец		Громова			

Т 1684-351-1д000-ГП

Гражданка Райтер Н.В.

Реконструкция торгового комплекса "Сити-строй" под социальный центр для детей-сирот по ул. Луначарского, 4, г.Тирасполь

Стадия	Лист	Листов
РП	4	

План организации рельефа

МУП ПИ "ТИРПРОЕКТ" г.Тирасполь

Схема расположения фундаментов(участок 1)

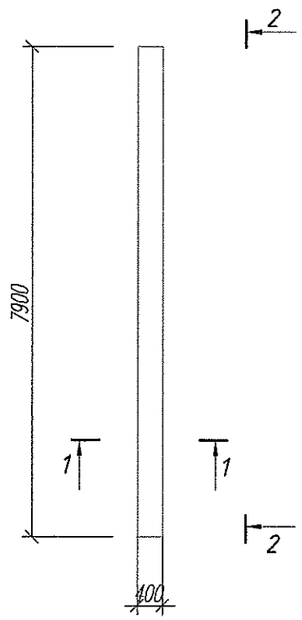

Схема расположения фундаментов(участок 2)

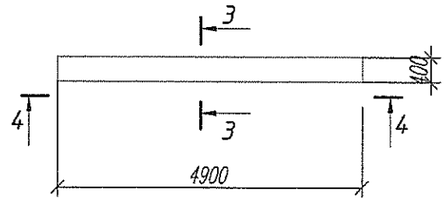

2-2

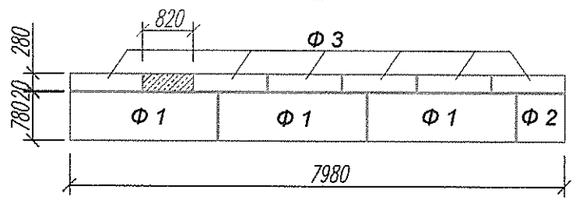

4-4

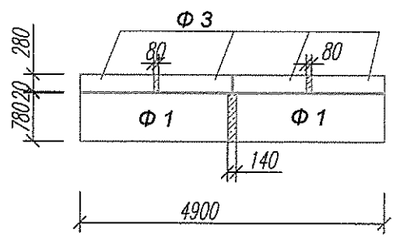

1-1

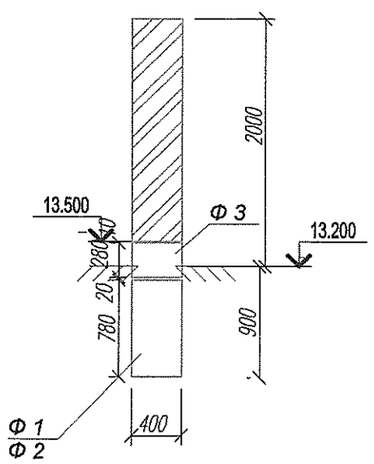

3-3

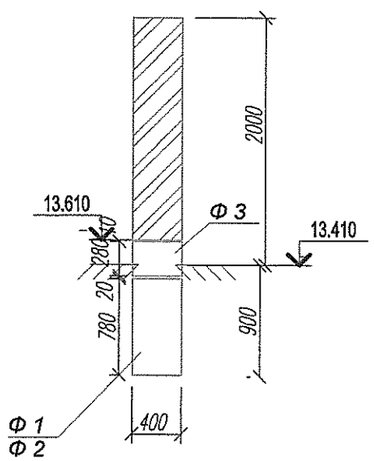

Марка	Обозначение	Наименование	Кол.	Масса ед. кг.	Прим.
Ф 1	Серия ИИ- 03 - 02м/88 ал.1м - 70	Блоки стен подвала ФС4 м	5	1800	0.73 м3
Ф 2	Серия ИИ- 03 - 02м/88 ал.1м - 70	Блоки стен подвала ФС4-8 м	1	580	0.23 м3
Ф 3	ГОСТ 13579-78*	Блоки стен подвала ФБС12.4.3-Т	10	310	0.127 м3
		Бетон кл.В 7.5(доборы) м3	0.16		

Забор выполнить из блоков пильного известняка М 35 на цементно-известковом растворе М 50, высота 2.0 м.
Ворота - индивидуального изготовления , на усмотрение заказчика

Изм.	Кол.	Лист	№ док.	Подпись	Дата
Зав.гр.		ХАИТ			
Вед.инж.		НОРИЦЫН			

Т 1684-351-1д000-ГП

Гражданка Райтер Н.В.

Реконструкция торгового комплекса "Сити-строй" под социальный центр для детей-сирот по ул. Луначарского, 4, г.Тирасполь

Стадия	Лист	Листов
Р	5	

Схема расположения фундаментов под забор .

МУП ПИ "ТИРПРОЕКТ" г.Тирасполь

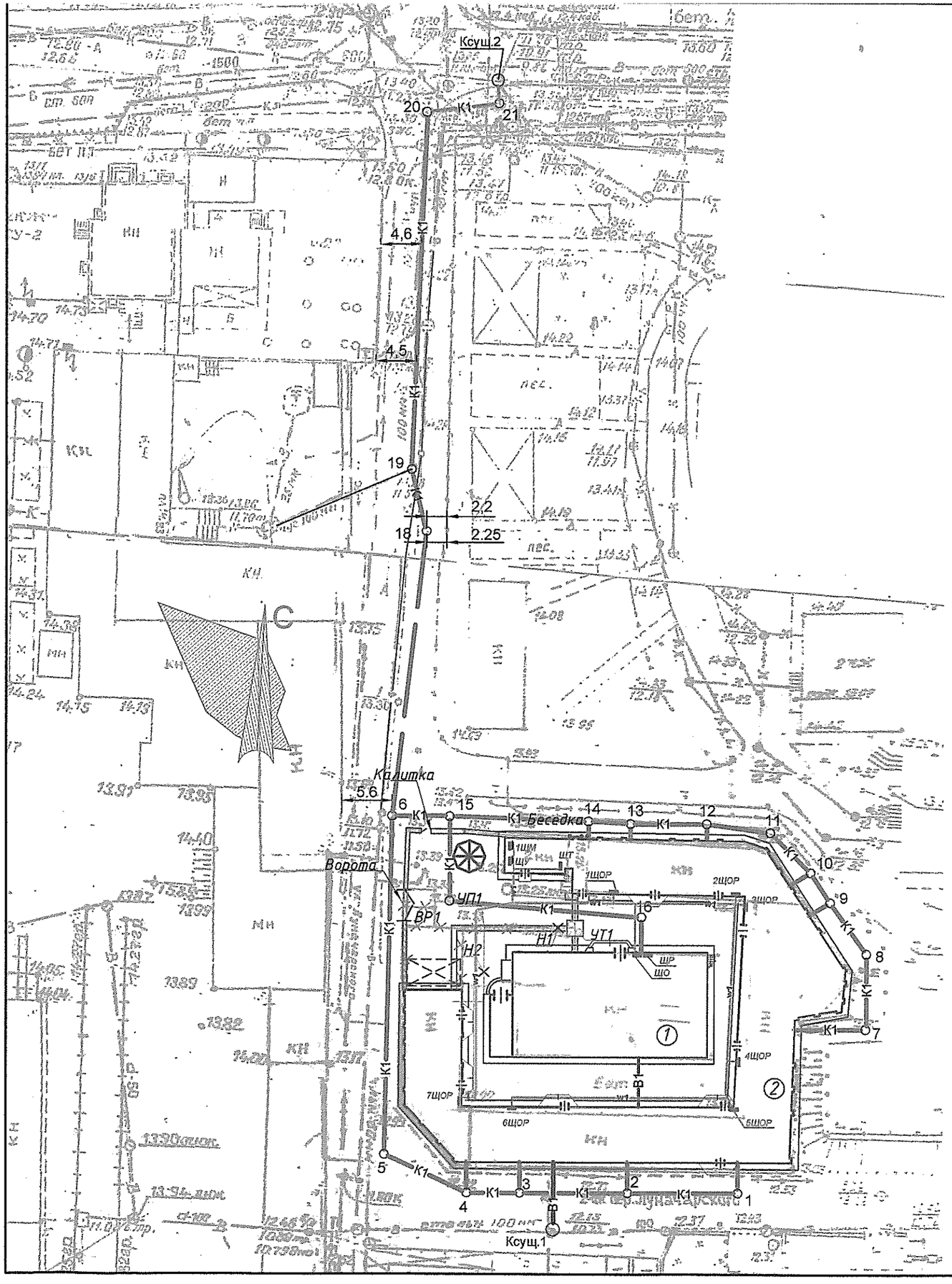

ЭКСПЛИКАЦИЯ

N по ГП	НАИМЕНОВАНИЕ	ПРИМЕЧАНИЕ
1	Административно-бытовой корпус	Реконструкция
2	Блок для временного проживания	Реконструкция

УСЛОВНЫЕ ОБОЗНАЧЕНИЯ

- —В1— Проектируемый водопровод хоз-питьевой
- —К1— Проектируемая канализация хоз-бытовая
- —Т1— Подающий трубопровод сетевой воды
- —Т2— Обратный трубопровод сетевой воды
- Н1 — Неподвижная опора и ее номер
- УП1 — Угол поворота и его номер
- УТ1 — Узел трубопроводов в теплофикационной камере
- —W1— Прокладка кабелей 0,4 кВ в траншее
- —[W1]— Кабель в траншее в защитной трубе

Пересечение кабелей с подземными коммуникациями:

- В – водопровод
- К – канализация
- Т – теплотрасса
- V – кабель связи
- W – другие кабели

М 1:500

						Т 1684-351-1д000-ГП			
						Гражданка Райтер Н.В.			
Изм.	Кол.	Лист	№док.	Подпись	Дата				
Директор		Орзул				Реконструкция торгового комплекса "Сити-строй" под социальный центр для детей-сирот по ул. Луначарского, 4, г.Тирасполь	Стадия	Лист	Листов
ГИП		Молчан					РП	6	
ГАП		Мегис							
Гл спец		Громова				Сводный план инженерных сетей	МУП ПИ "ТИРПРОЕКТ" г.Тирасполь		

Ведомость обмерочных чертежей

Лист №	Наименование	Примечание
1	Общие данные	
2	План на отм. 0.000, разрез 1-1	
3	Фасады 4-1, А-Б	
4	Фасады 1-4, Б-А	

Существующее здание магазина одноэтажное без подвала, размерами в плане 21.670м х 11.630м, расположено в центре торгового комплекса "Сити-строй"
Здание II степени огнестойкости.
За отм. 0.000 принята отметка чистого пола существующего здания.

Описание существующих конструктивных элементов здания

1. Фундаменты отсутствуют. Роль фундаментов выполняет существующее основание из бетонных дорожных плит.
2. Наружные и внутренние несущие стены - каменная кладка из мелких блоков пильного известняка толщ. 400 ммм
3. Перегородки - каменная кладка толщ. 140 мм
4. Перекрытие - ж.бетонные плиты перекрытий с круглыми пустотами
5. Кровля - шатровая, двускатная с покрытием из волнистых асбестоцементных листов по деревянной стропильной системе.
6. Заполнение проемов- металлопластиковые окна и двери с заполнением однокамерным стеклопакетом, остекление двойное.
7. Внутренняя отделка - пол с покрытием из керамогранитной плитки, стены оштукатурены и окрашены ЭВА, потолок- водоэмульсионная окраска.
8. Наружная отделка - фактурная штукатурка.

Взам. инв. N

Подпись и дата

Инв. N подл.

Изм	Кол.уч	Лист	N док.	Подпись	Дата
					04. 2017
ГАП		Мегис			
Глав.спец.		Леницкая			

Т1684-351- 1Д -001-АР

Гражданка Райтер Н.В.

Реконструкция торгового комплекса "Сити-строй" под социальной центр для детей-сирот по ул. Луначарского, 4, г.Тирасполь
Административно-бытовой корпус

Стадия	Лист	Листов
ОЧ	1	4

Общие данные

МУП ПИ "Тирпроект"
г. Тирасполь
лиц. АЮ №0021131
действ. до 19.05.2019 г.

Формат А4

План на отм. 0.000 М 1:100

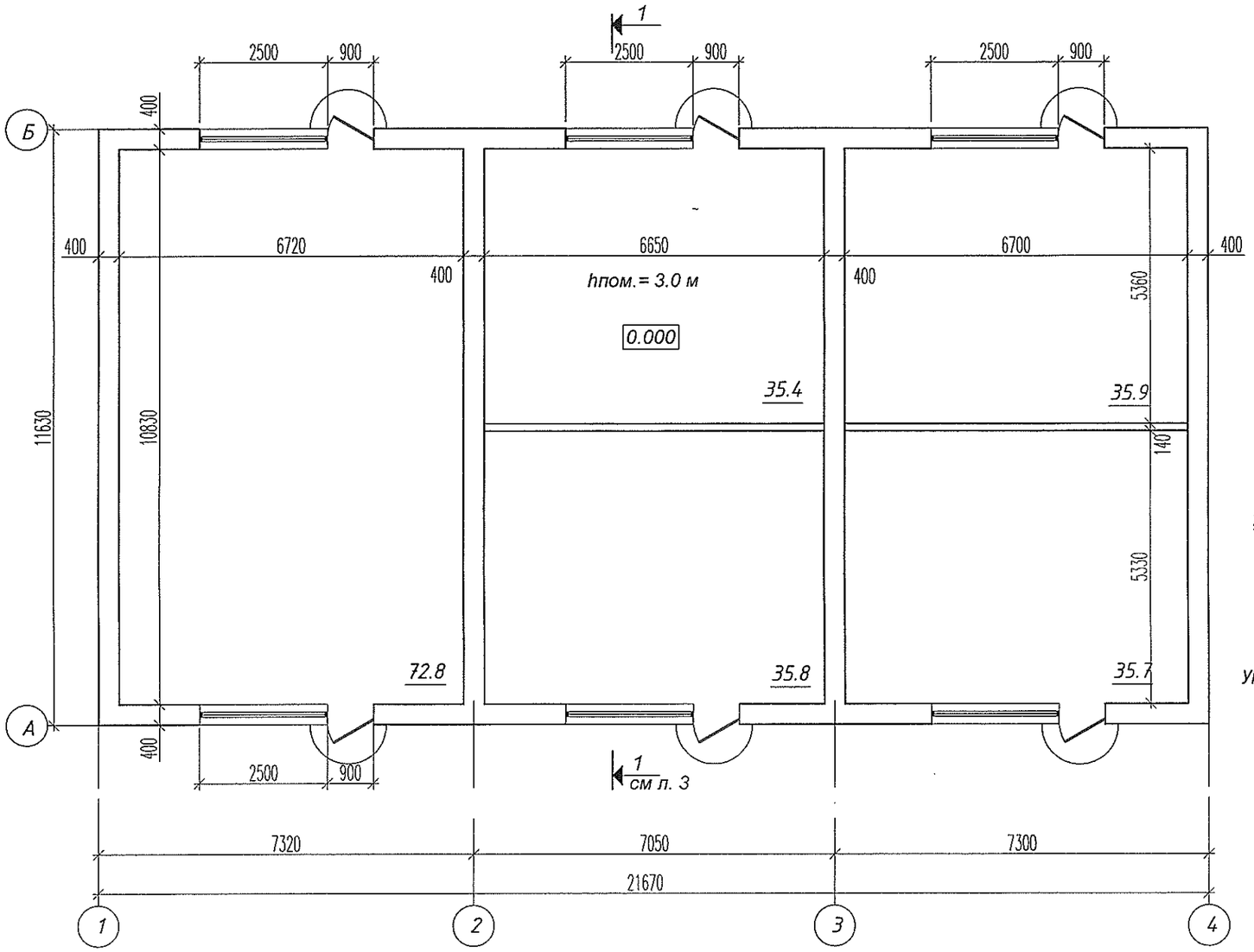

Разрез 1 - 1 М 1:100

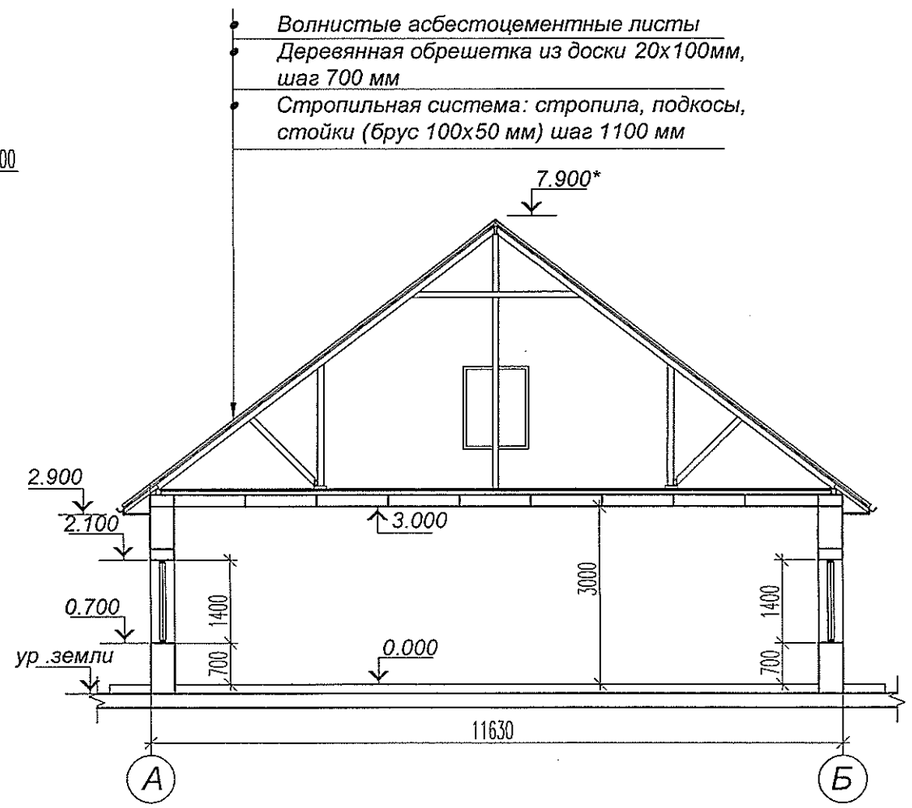

Взам. инв. N	
Подпись и дата	
Инв. N подл.	

Изм	Кол.уч	Лист	N док.	Подпись	Дата
					08 2017
ГАП		Мегис			
Глав.спец.		Леницкая			

Т1684-351- 1Д -001-АР

Гражданка Райтер Н.В.

Реконструкция торгового комплекса "Сити-строй" под социальной центр для детей-сирот по ул. Луначарского, 4, г.Тирасполь

Административно-бытовой корпус

Стадия	Лист	Листов
ОЧ	2	

План на отм. 0.000

МУП ПИ "Тирпроект" г. Тирасполь лиц. АЮ №0021131 действ. до 19.05.2019 г.

Формат А3

Фасад 4 - 1

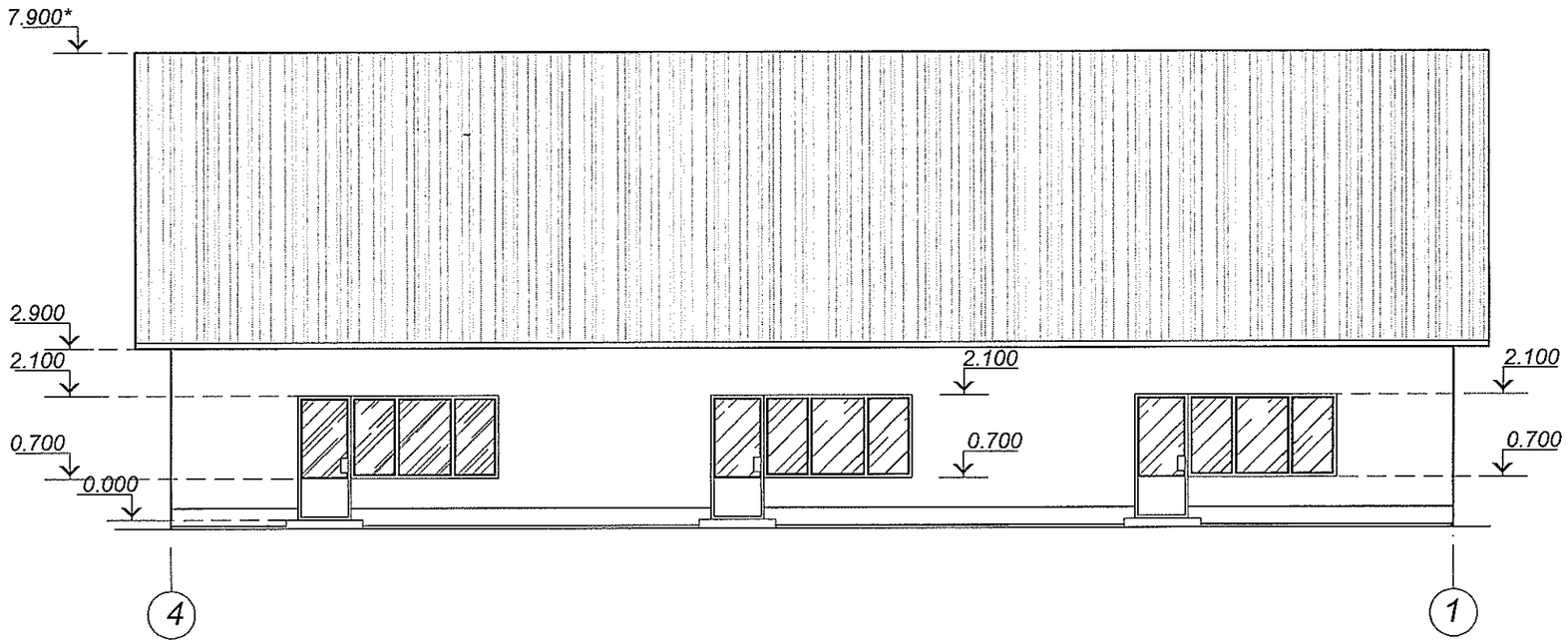

Фасад А - Б

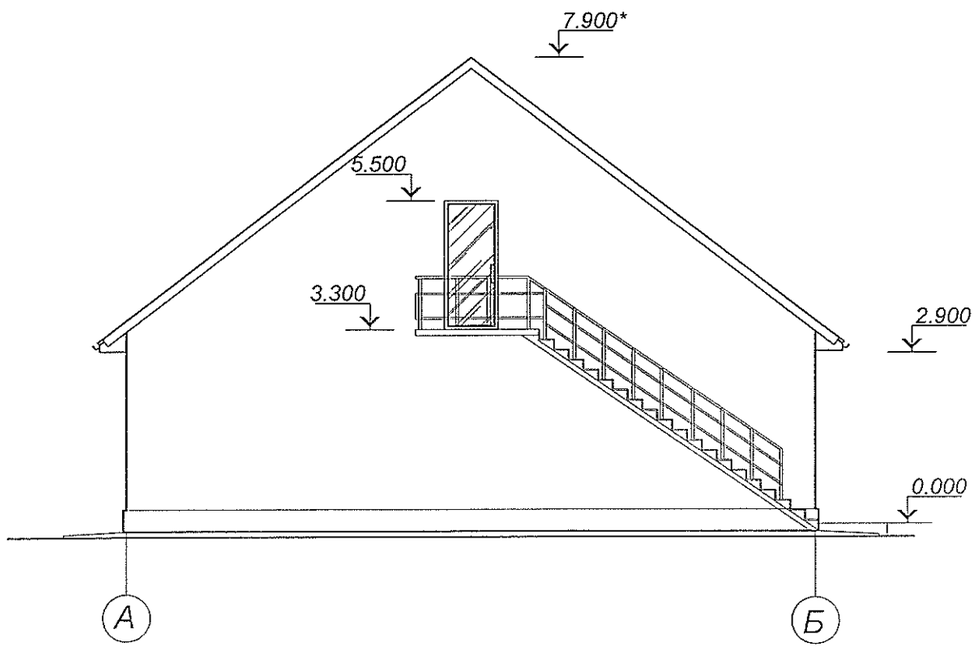

Взам. инв. N	Подпись и дата	Инв. N подл.

Изм	Кол.уч	Лист	N док.	Подпись	Дата
					04. 2017
ГАП		Мегис			
Глав.спец.		Леницкая			

Т1684-351- 1Д -001-АР

Гражданка Райтер Н.В.

Реконструкция торгового комплекса "Сити-строй" под социальной центр для детей-сирот по ул. Луначарского, 4, г.Тирасполь
Административно-бытовой корпус

Стадия	Лист	Листов
ОЧ	3	

Фасады 4 -1, А - Б

МУП ПИ "Тирпроект"
г. Тирасполь
лиц. АЮ №0021131
действ. до 19.05.2019 г.

Формат А3

Фасад 1 - 4

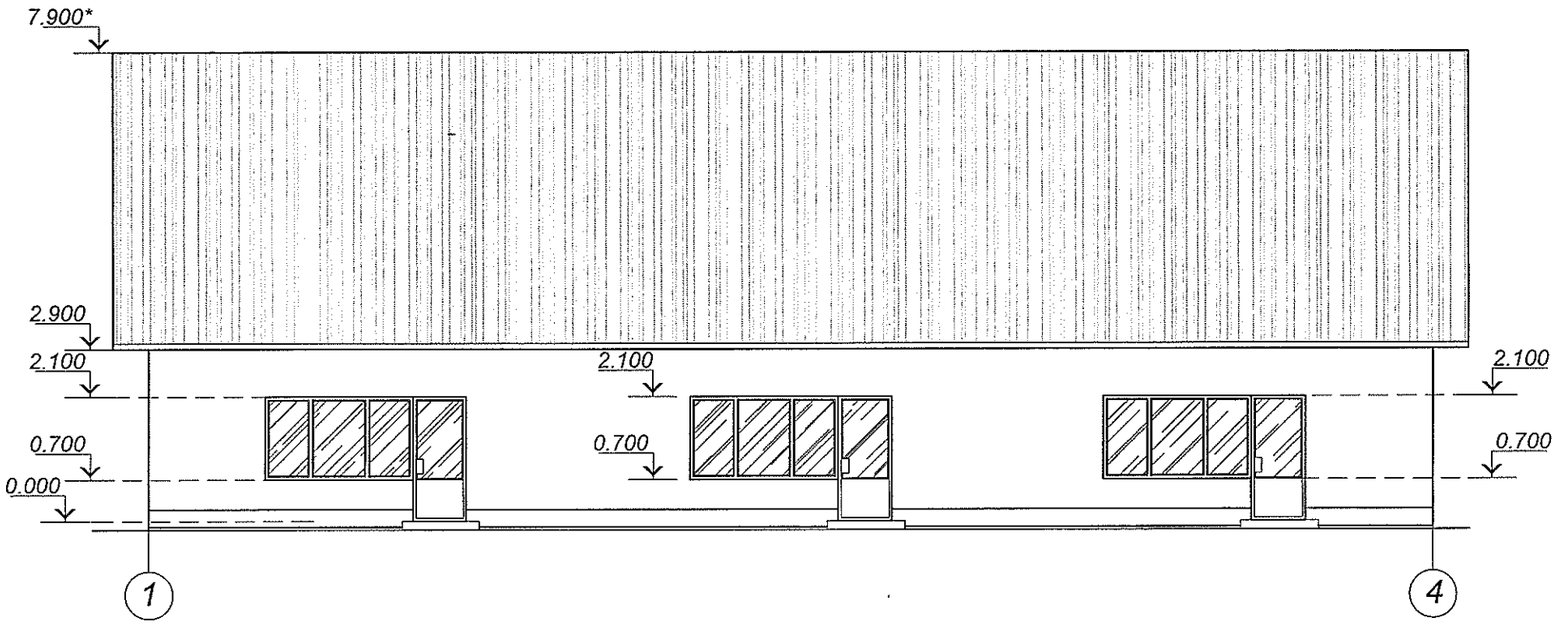

Фасад Б - А

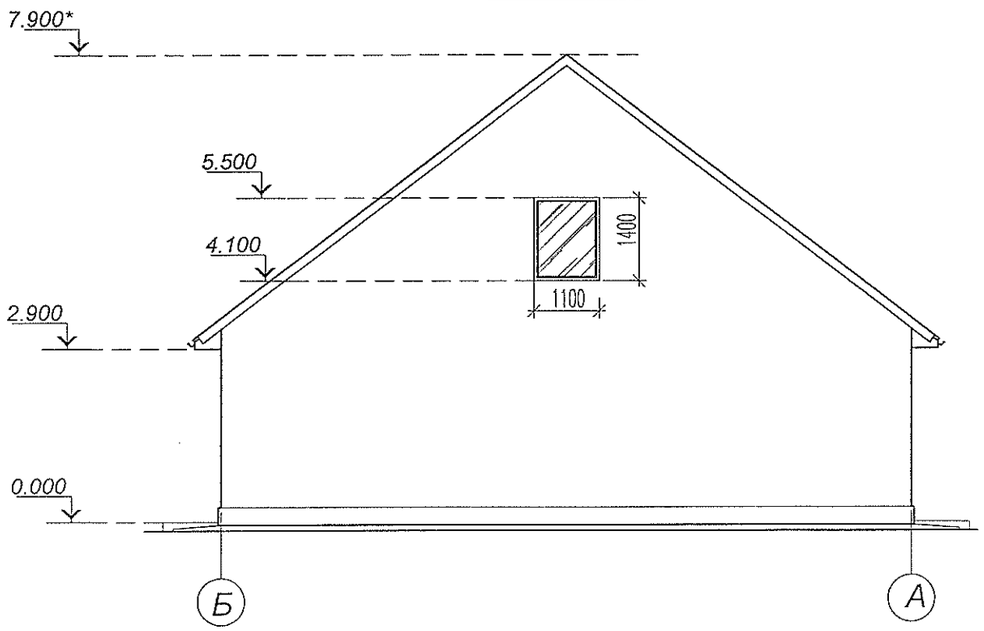

Изм	Кол.уч	Лист	N док.	Подпись	Дата	
					04	2017
ГАП		Мегис				
Глав.спец.		Леницкая				

Т1684-351- 1Д -001-АР

Гражданка Райтер Н.В.

Реконструкция торгового комплекса "Сити-строй" под социальной центр для детей-сирот по ул. Луначарского, 4, г.Тирасполь
Административно-бытовой корпус

Стадия	Лист	Листов
ОЧ	4	

Фасады 1 -4, Б - А

МУП ПИ "Тирпроект"
г. Тирасполь
лиц. АЮ №0021131
действ. до 19.05.2019 г.

Взам. инв. N

Подпись и дата

Инв. N подл.

Формат А3

ВЕДОМОСТЬ ОСНОВНЫХ КОМПЛЕКТОВ РАБОЧИХ ЧЕРТЕЖЕЙ

Обозначение	Наименование	Примечание
Т1684-351- 1Д -001-ГП	Генеральный план	
Т1684-351- 1Д -001-АР	Архитектурные решения	
Т1684-351- 1Д -001-КЖ	Конструкции железобетонные	
Т1684-351- 1Д -001-ОВ	Отопление и вентиляция	
Т1684-351- 1Д -001-ВК	Водопровод и канализация	
Т1684-351- 1Д -001-ЭЛ	Электротехнические решения	

ВЕДОМОСТЬ РАБОЧИХ ЧЕРТЕЖЕЙ ОСНОВНОГО КОМПЛЕКТА

лист	Наименование	Примечание
1	Общие данные	4 листа
2	План демонтажа перегородок и реконструкции проёмов	
3	Схема реконструкции проёмов по оси А, по оси 4.	
4	Схема реконструкции проёмов по оси Б, по оси 1.	
5	План на отм. 0.000	
6	План на отм. 3.300	
7	План кровли	
8	Разрез 1 - 1.	
9	Фасады 4-1; А-Б	
10	Фасады 1-4; Б-А	
11	Остекленные перегородки ОСП-1...ОСП-6	
12	Узлы примыкания и крепления стен и перегородок	
13	Узлы утепления стен, узлы примыкания кровли.	
14	Узлы кровли	
15	Крыльца КР-1, КР-2. Схемы окон и витражей	
16	Козырек К-1	
17	Фасады 4-1; А-Б Цветовое решение	
18	Фасады 4-1; А-Б Цветовое решение	

СОГЛАСОВАНО:
Гл. спец.КЖ Хаит
Гл. спец.ЭО Тюфяк
Гл. спец.ИЭО Пискун

Взам. инв. N

Подпись и дата

Инв. N подл.

Рабочие чертежи марки АР выполнены в соответствии с действующими нормами и правилами проектирования, которые предусматривают мероприятия, обеспечивающие пожарную безопасность при эксплуатации здания.
Главный инженер проекта МОЛЧАН С. А.

ТЕХНИКО-ЭКОНОМИЧЕСКИЕ ПОКАЗАТЕЛИ

№ п/п	Наменование	Ед. изм.	Всего
1	Площадь застройки	м²	269.50
2	Строительный объем	м³	2129.05
3	Общая площадь в том числе:	м²	482.40
	общая площадь первого этажа	м²	243.41
	общая площадь мансардного этажа	м²	255.95
4	Полезная площадь	м²	452.05
5	Расчетная площадь	м²	372.15
6	Жилая площадь	м²	112.68

ОБЩИЕ УКАЗАНИЯ

Данный проект выполнен на основании:

- Решения Государственной администрации г. Тирасполя и г. Днестровска №2130 от 15 июля 2016 г.
- Технического задания и договора №Т 1684-351-1Д
- Технического паспорта - реестровый номер №7/1873

Проект выполнен для строительства в г. Тирасполь со следующими природно-климатическими характеристиками:

- нормативная снеговая нагрузка -.1 (100 кг/м²)
- район по давлению ветра - 2 (50 кг/м²)
- расчетная зимняя температура воздуха - -15° С
- сейсмичность площадки - 7 баллов
- нормативная глубина промерзания грунта - 0,8 м

Данные о геологическом строении площадки отсутствуют.

До начала проектных работ было проведено визуальное обследование объекта и обмерочные работы.

Границами участка служат :
- с востока и севера - МДОУ №53
- с юга - внутриквартальный проезд
- с запада - ул. Луначарского.

Существующее здание одноэтажное без подвала размерами в плане 21.67 м х 11.63 м, расположено в центре бывшего комплекса "Сити-строй"

Изм	Кол.уч	Лист	N док.	Подпись	Дата
					04 2017
ГАП		Мегис			
Глав.спец.		Леницкая			

Т1684-351- 1Д -001-АР

Гражданка Райтер Н.В.

Реконструкция торгового комплекса "Сити-строй" под социальной центр для детей-сирот по ул. Луначарского, 4, г.Тирасполь
Административно-бытовой корпус

Стадия	Лист	Листов
РП	1	18

Общие данные
(начало)

МУП ПИ "Тирпроект"
г. Тирасполь
лиц. АЮ №0021131
действ. до 19.05.2019 г.

Формат А3

ОБЩИЕ УКАЗАНИЯ (продолжение)

Проектом реконструкции предусматривается:

- Реконструкция торгового комплекса "Сити-строй" под центр социальной адаптации для детей-сирот.
- Перепланировка помещений центрального здания магазина под административно-бытовой корпус с размещением комнат для временного проживания .

Проект реконструкции включает в себя :

- демонтаж крылец;
- демонтаж перегородок;
- пробивка и усиление проемов в наружных и внутренних стенах;
- надстройка мансардного этажа с возведением конструкций кровли ;
- пристройка закрытой лестницы на мансардный этаж с организацией входной группы;
- закладка каменной кладкой оконных проемов;
- перепланировку 1 этажа с устройством новых перегородок;

За отм. 0.000 принята отметка чистого пола 1-го этажа существующего здания . .

1. Кладку вновь-возводимых наружных стен вести из газобетонных блоков (400 кг/м³) толщ.400мм и 200 мм с армированием через 4 ряда кладки сварными сетками Сг-1 и Сг-3.
2. При утеплении наружных стен фасадов в качестве утеплителя используются минераловатные плиты FASROCK, толщиной 70 мм
3. Кладку перегородок в санузлах и душевых вести из кирпича керамического обыкновенного толщ.120мм с армированием через 5 рядов кладки сварными сетками Сг-2.
4. Кладку в местах взаимного пересечения или примыкания выполнять одновременно и вперевязку
5. Перегородки 1- этажа комплексной конструкции:

- комбинированная стационарная офисная система на каркасе из алюминиевого профиля с заполнением одинарным стеклом и ДСП с ламинированным покрытием.

6. Конструкцию пола выполнять после прокладки инженерных коммуникаций.
7. Стояки и подводы ВК, ОВ, зашить гипсокартоном.
8. Вокруг здания устраивается отмостка из декоративной бетонной плитки толщ. 40мм шириной 1.0 м по щебеночному основанию толщ.100 мм. см лист8.
9. Кровля - шатровая, по металлическому каркасу с покрытием из гибкой черепицы, с организованным наружным водостоком.
10. Наружная отделка см лист 17-18
11. Устройство кровли выполнять в соответствии с требованиями СНиП 3.04.01-87 "Изоляционные и отделочные покрытия".
12. Сварочные работы производить электродами Э-42 по ГОСТ 9467-75*.
13. Окраску металлоконструкций выполнять эмалями ПФ-115 ГОСТ6465-76 по грунтовке ГФ-021 по ГОСТ 25129-82.

Производство строительно-монтажных работ и контроль качества выполнения этих работ должен осуществляется в соответствии с требованиями СНиП ПМР12-02-02 "Организация строительного производства", СНиП ПМР 12-04-02 "Техника безопасности в строительстве".

ПРОТИВОПОЖАРНЫЕ МЕРОПРИЯТИЯ

1. Предел огнестойкости строительных конструкций принят согласно табл. 4* СНиП ПМР 21-01-03 "Пожарная безопасность зданий и сооружений" степени . Существующее здание II степени огнестойкости. Надстраиваемая часть III степени огнестойкости.
2. Класс здания по функциональной пожарной опасности Ф1.2
3. Класс конструктивной пожарной опасности здания С1.
4. Межкомнатные перегородки имеют предел огнестойкости не менее REI 45.
5. Несущие элементы мансардного этажа имеют предел огнестойкости не менее R45 класс пожарной опасности К1.
6. Все помещения и этажи имеют необходимое количество эвакуационных выходов:

- с 1 этажа 2 эвакуационных выхода
- с мансардного этажа 1 эвакуационный выход по внутренней лестнице типа Л1, количество человек, проживающих в комнатах мансардного этажа -14; высота расположения этажа 3,3 м.

6. Двери на путях эвакуации открыты по направлению выхода из здания.
11. Двери, веущие с этажей в лестничную клетку, выполнить с механизмами для самозакрывания и уплотнениями в притворах.
12. Внутренняя отделка стен, полов и потолков выполнена из негорючих отделочных материалов.
13. Утеплитель наружных стен и кровли принят негорючим (минераловатные плиты).
14. Несущие металлические конструкции каркаса кровли и лестницы (металлические стойки и балки) оштукатуриваются по сетке. Металлоконструкции кровли в подкровельном пространстве защищены 2 слоями огнестойкого гипсокартона (подшивной потолок).
15. Деревянные детали конструкции кровли обработать антисептиком и антиперенами.
16. Доступ на кровлю предусматривается по наружной приставной стремянке.
17. Помещения необходимо обеспечить системой оповещения о пожаре (пожарной сигнализацией).

						Т1684-351- 1Д -001-АР			
						Гражданка Райтер Н.В.			
Изм	Кол.уч	Лист	N док.	Подпись	Дата				
					04 2017	Реконструкция торгового комплекса "Сити-строй" под социальной центр для детей-сирот по ул. Луначарского, 4, г.Тирасполь Административно-бытовой корпус	Стадия	Лист	Листов
ГАП		Мегис					РП	1.1	
Глав.спец.		Леницкая							
						Общие данные (продолжение)	МУП ПИ "Тирпроект" г. Тирасполь лиц. АЮ №0021131 действ. до 19.05.2019 г.		

Взам. инв. N | Подпись и дата | Инв. N подл.

Формат А3

СПЕЦИФИКАЦИЯ ЭЛЕМЕНТОВ ЗАПОЛНЕНИЯ ПРОЕМОВ

Марка, позиция	Наименование	Обозначение	Кол-во (шт) Л / П	Примеч.
1	Дверь наружная остекленная индивид.металлопластиковая	ДНО 24-12	1	двухстворчатая армированное стекло
2	Дверь остекленная индивид.металлопластиковая внутренняя	ДО 21-9	1 / 5	
3	Дверь глухая индивид.металлопластиковая внутренняя	ДГ 21-8	/ 1	
4	Дверь глухая индивид.металлопластиковая внутренняя	ДГ 21-7	9 / 10	
5	Дверь наружная остекленная индивид.металлопластиковая	ДО 22-11	1	с порогом
6	Дверь глухая индивид.металлопластиковая внутренняя	ДГ 21-9	/ 9	
ОК-1	Оконный блок индивид.металлопластиковый	ОСП 16 -17	10	
ОК-2	Оконный блок индивид.металлопластиковый	ОСП 16 -8	1	
ОК-3	Оконный блок индивид.металлопластиковый	ОСП 16 -9	1	
ОК-7	Оконный блок индивид.металлопластиковый	ОСП 21 -12	1	
В-1	индивид.металлопластиковый	В 64 -24	1	
	мансардные окна			
ОК-4	Оконный блок индивид.металлопластиковый	ОСП 15 -17	9	
ОК-5	Оконный блок индивид.металлопластиковый	ОСП 15 -9	2	

1. Оконные блоки и фрамуги выполнить с применением металлопластиковых профильных систем с запонением однокамерным стеклопакетом , остекление двойное.
2. Схемы окон и витража даны на листе 15.
3. Размеры оконных и дверных блоков следует уточнять после выполнения общестроительных работ по устройству стен и перегородок .
4. Подоконные доски идут в комплекте с оконными блоками
5. Изготовление и монтаж окон осуществляет специализированная подрядная организация
6. Дверной блок поз.№4 выполнить с жалюзийной решеткой в нижней части полотна размером 450х290мм

ВЕДОМОСТЬ ОТДЕЛКИ ПОМЕЩЕНИЙ

Наименование или номер помещения	Потолок	Вид отделки элементов интерьеров: Площадь	Стены или перегородки	Площадь	панель	Площадь	Примечание
1	2	3	4	5	6	7	
	на отм. 0.000						
Холл Коридоры Входная группа с лестницей	Подвесной потолок "Армстронг"	71.22	Штукатурка, грунтовка, шпатлевка гипсовыми смесями, окраска ЭВА	153.55			Перегородки (комбинированная стационарная офисная система на каркасе из алюминиевого профиля)
Кабинеты Зал тренинга Буфет (с кухней) Подсобное помещение	Затирка окраска ЭВА	150.76	Штукатурка, грунтовка, шпатлевка гипсовыми смесями, окраска ЭВА	226.13	Облицовка керамической плиткой в помещ. кухни h=600мм, 850мм от пола (2.10м²)		Перегородки (комбинированная стационарная офисная система на каркасе из алюминиевого профиля)
Сан.узлы	Затирка окраска ЭВА	8.61	Штукатурка, грунтовка, облицовка керамической плиткой на всю высоту	48.60			
	на отм. 3.300						
Жилые комнаты Студия с кухней Коридоры	Подвесной из металлопрфиля, гипсокартон ГКЛВО, шпатлевка, окраска ЭВА	183.88	Штукатурка, грунтовка, шпатлевка гипсовыми смесями, окраска ЭВА	374.75	Облицовка керамической плиткой в помещ. кухни h=600мм, 850мм от пола (2.88м²)		
Подсобное помещение	Подвесной из металлопрфиля, гипсокартон ГКЛВО, шпатлевка, окраска ЭВА	10.10	простая штукатурка окраска ПФ матовая (светлый тон)	29.68			
Сушка Сан.узлы Душевые	Подвесной из металлопрфиля, гипсокартон ГКЛВО, шпатлевка, окраска ЭВА	34.00	Штукатурка, грунтовка, облицовка керамической плиткой на всю высоту	154.43			

**Перед началом отделочных работ в существующих помещениях поверхности стен и потолков очистить от покраски и набела.

Взам. инв. N | Подпись и дата | Инв. N подл.

Изм	Кол.уч	Лист	N док.	Подпись	Дата
					04 2017
ГАП		Мегис			
Глав.спец.		Леницкая			

Т1684-351- 1Д -001-АР

Гражданка Райтер Н.В.

Реконструкция торгового комплекса "Сити-строй" под социальной центр для детей-сирот по ул. Луначарского, 4, г.Тирасполь
Административно-бытовой корпус

Общие данные (продолжение)

Стадия	Лист	Листов
РП	1.2	

МУП ПИ "Тирпроект" г. Тирасполь лиц. АЮ №0021131 действ. до 19.05.2019 г.

Формат А3

ЭКСПЛИКАЦИЯ ПОЛОВ

№№ помещений по экспликации	Тип пола по проекту	Схема пола или тип пола по серии	Данные элементов пола (наименование, толщина, основание, др.)мм	Площадь м²
		полы на отм. 0.000		
2,6,10,11, 12,14	1	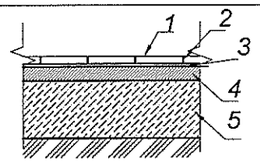	1. Плитка керамогранитная- 13мм 2. Заполнение швов -затирка для швов 3. Клей для плитки 4. Стяжка - самовыравнивающаяся 30 мм 5. Существующее бетонное основание	67.16
1	1*	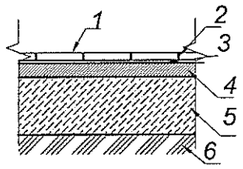	1. Плитка керамогранитная- 13мм 2. Заполнение швов -затирка для швов 3. Клей для плитки 4. Стяжка - самовыравнивающаяся 30 мм 5. Бетонная подготовка, бетон В 7,5 -80 мм 6. Утрамбованный грунт	6.66 (14,32)
3,4,5,9,13	2	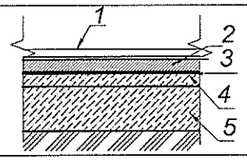	1. Ламинат (Терасота) 2. Подложка для ламината 3. Пленка полиэтиленовая 4. Стяжка - самовыравнивающаяся 30 мм 5. Существующее бетонное основание	91.77
7,8	3	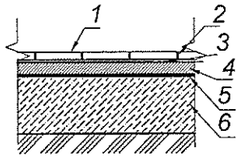	1. Плитка керамогранитная- 13мм 2. Заполнение швов -затирка для швов 3. Клей для плитки 4. Стяжка - самовыравнивающаяся 30 мм 5. Гидроизоляция рулонная на мастике МБК-Г-65 2 слоя - 5 мм; 6. Существующее бетонное основание	3.87
		полы на отм. 3.300		
1	4	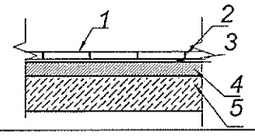	1. Плитка керамогранитная- 13мм 2. Заполнение швов -затирка для швов 3. Клей для плитки 4. Стяжка - самовыравнивающаяся 20 мм 5. ж.бетонная конструкция лестницы	14.82
2,3,5,14,15	5	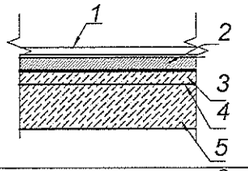	1. Линолеум на теплоизолирующей основе (Линолеум) 2. Стяжка из цем.-песч. р-ра М 150 - 40 мм армированная сеткой 4Вр-1 200х200 3. Полистиролбетон D300 - 40 мм 4. ПВХ пленка уложенная свободно внахлест 5. ж/б плита перекрытия	112.68
6,12,13,16	6	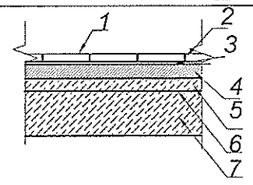	1. Покрытие -плитка керамическая- 13мм ГОСТ 6787-89 2. Заполнение швов - раствор для швов 3. Клей для плитки 4. стяжка из цем.-песч. р-ра М 150 - 40 мм армированная сеткой 4Вр-1 200х200 5. полистиролбетон D300 - 30 мм 6. ПВХ пленка уложенная свободно внахлест 7. ж/б плита перекрытия	81.30
7,8,9,10,11, 13,17	7	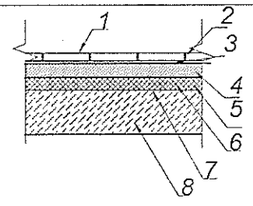	1. Плитка керамогранитная- 13мм 2. Заполнение швов -затирка для швов 3. Клей для плитки 4. Стяжка из цем.-песч. р-ра М 150 - 40 мм армированная сеткой 4Вр-1 200х200 5. Гидроизоляция рулонная на мастике МБК-Г-65 2 слоя - 5 мм; 6. Полистиролбетон D300 - 30 мм 7. ПВХ пленка уложенная свободно внахлест 8. ж/б плита перекрытия	34.40

СПЕЦИФИКАЦИЯ ПЕРЕМЫЧЕК

Марка	Обозначение	Наименование	Длинна (мм)	Ширина (мм)	Высота (мм)	Кол. мест	Всего (шт)	Масса (ед.кг)	Примеч. (схема)
пр-1	ГОСТ 5781-82*	Ø 12 AIII (2шт.)	по месту с опиранием по 300 мм с каждой стороны проема Lпроема=700мм	120	40	10		0.888 2.308кг	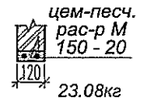 цем-песч. рас-р М 150 - 20 23.08кг
пр-2	ГОСТ 5781-82*	Ø 12 AIII (2шт.)	по месту с опиранием по 300 мм с каждой стороны проема Lпроема=900мм	120	40	9		0.888 2.664кг	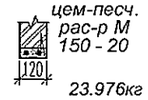 цем-песч. рас-р М 150 - 20 23.976кг
пр-3	сер. ИИ-03-2м альб.6м-67*	ШУ-16м	1600	90	188	1	2		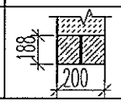

Над проемами в перегородках толщиной 120 устроить перемычки путем укладки 2-х стержней Ø12 А-III с заведением за грань проема не менее 300мм.

ПРИМЕЧАНИЕ:

1. Полы во всех помещениях необходимо выполнить после прокладки всех инженерных коммуникаций.
2. В полах помещений с влажными режимами (с.узлы , душевые) выполнить гидроизоляцию из 2-х слоев гидроизола на битумной мастике марки МБК-Г-100, гидроизоляционный ковер завести на стены и перегородки на высоту 150 мм.
3. Перед устройством покрытия полов существующие полы демонтировать до бетонной подготовки.
4. По периметру наружных стен 1 -го этажа в местах разбора конструкции существующих полов и выполнения работ по усилению фундаментов, выполнить утепление нового пола на ширину 800 мм. Для этого под слоем самовыравнивающейся стяжки выполнить стяжку из цементно-песчаного р-ра М 150, толщ. 40 мм, армированную сеткой из 4Вр-1 с яч. 200х200 мм по утеплителю из пенополистирола М35, толщ. 100 мм. Под слоем утеплителя выполнить бетонную подготовку из бетона В 7,5 толщ. 80 мм.
5. В местах примыкания полов к стенам и перегородкам установить плинтусы.

Взам. инв. N | Подпись и дата | Инв. N подл.

Изм	Кол.уч	Лист	N док.	Подпись	Дата
					04 2017
ГАП		Мегис			
Глав.спец.		Леницкая			

Т1684-351- 1Д -001-АР

Гражданка Райтер Н.В.

Реконструкция торгового комплекса "Сити-строй" под социальной центр для детей-сирот по ул. Луначарского, 4, г.Тирасполь
Административно-бытовой корпус

Общие данные (окончание)

Стадия	Лист	Листов
РП	1.3	

МУП ПИ "Тирпроект" г. Тирасполь лиц. АЮ №0021131 действ. до 19.05.2019 г.

Формат А3

План демонтажа перегородок и реконструкции проёмов М 1:100

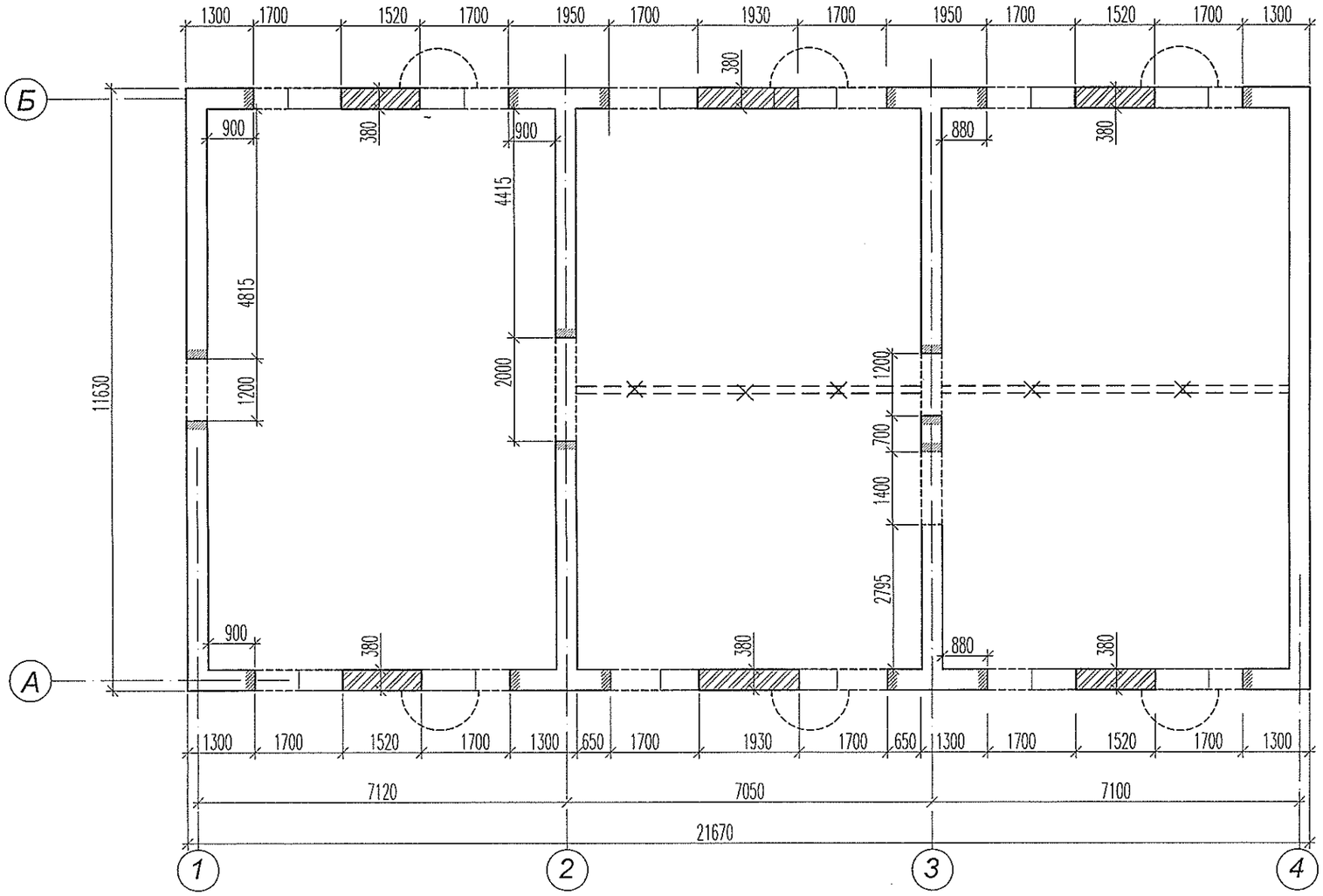

ПРИМЕЧАНИЯ:

1. Данный лист смотреть совместно с листами АР № 3,4

Условные обозначения

- Существующие стены и перегородки
- Разбираемые перегородки
- Разбираемые проемы
- Закладываемые проемы

Изм	Кол.уч	Лист	N док.	Подпись	Дата
					04 2017
ГАП		Мегис			
Глав.спец.		Леницкая			

Т1684-351- 1Д -001-АР

Гражданка Райтер Н.В.

Реконструкция торгового комплекса "Сити-строй" под социальной центр для детей-сирот по ул. Луначарского, 4, г.Тирасполь

Административно-бытовой корпус

Стадия	Лист	Листов
РП	2	

План демонтажа перегородок и реконструкции проёмов.

МУП ПИ "Тирпроект" г. Тирасполь лиц. АЮ №0021131 действ. до 19.05.2019 г.

Взам. инв. N | Подпись и дата | Инв. N подл.

Формат А3

Схема реконструкции проёмов по оси А М 1:100

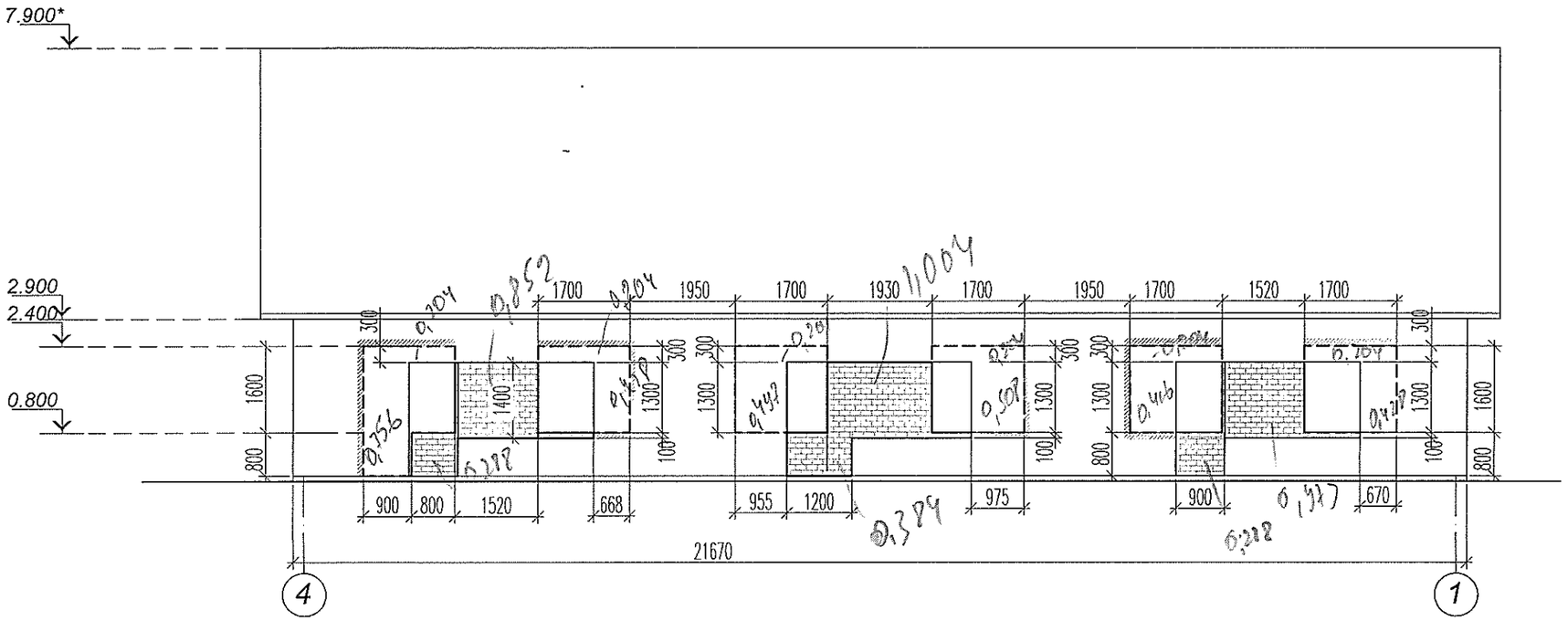

Схема реконструкции проёмов по оси 4 М 1:100

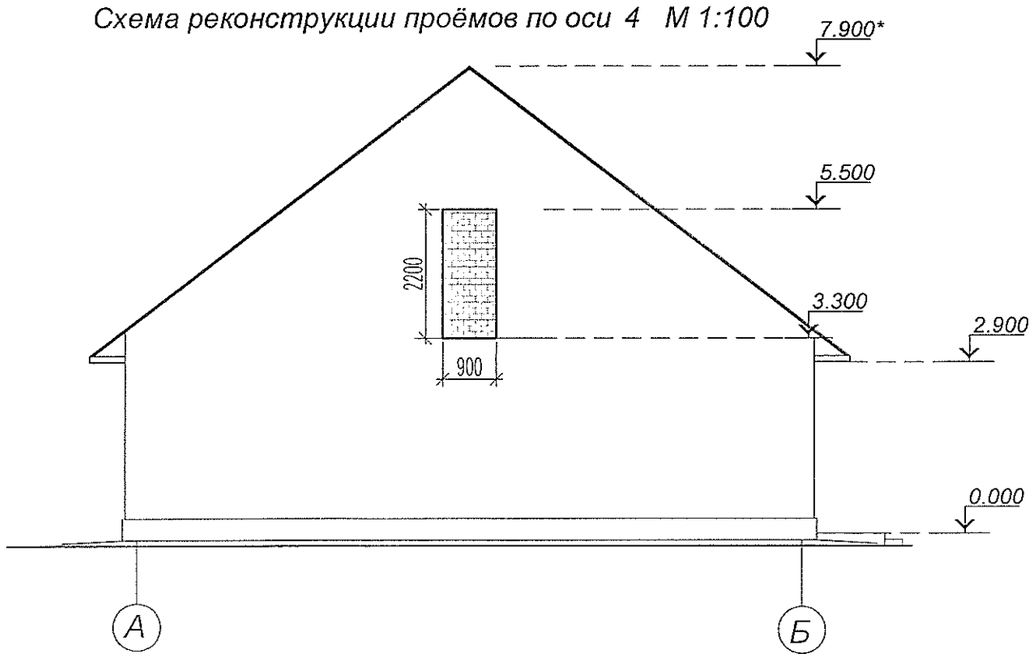

УСЛОВНЫЕ ОБОЗНАЧЕНИЯ

- Разбираемые проемы

- Закладываемые проемы (кирпичной кладкой из кирпича полнотелого, на всю толщину стены)

Взам. инв. N	Подпись и дата	Инв. N подл.

Изм	Кол.уч	Лист	N док.	Подпись	Дата
					04 2017
ГАП		Мегис			
Глав.спец.		Ленцкая			

Т1684-351- 1Д -001-АР

Гражданка Райтер Н.В.

Реконструкция торгового комплекса "Сити-строй" под социальной центр для детей-сирот по ул. Луначарского, 4, г.Тирасполь
Административно-бытовой корпус

Стадия	Лист	Листов
РП	3	

Схема реконструкции проёмов по оси А, по оси 4.

МУП ПИ "Тирпроект" г. Тирасполь
лиц. АЮ №0021131 действ. до 19.05.2019 г.

Формат А3

Схема реконструкции проёмов по оси Б М 1:100

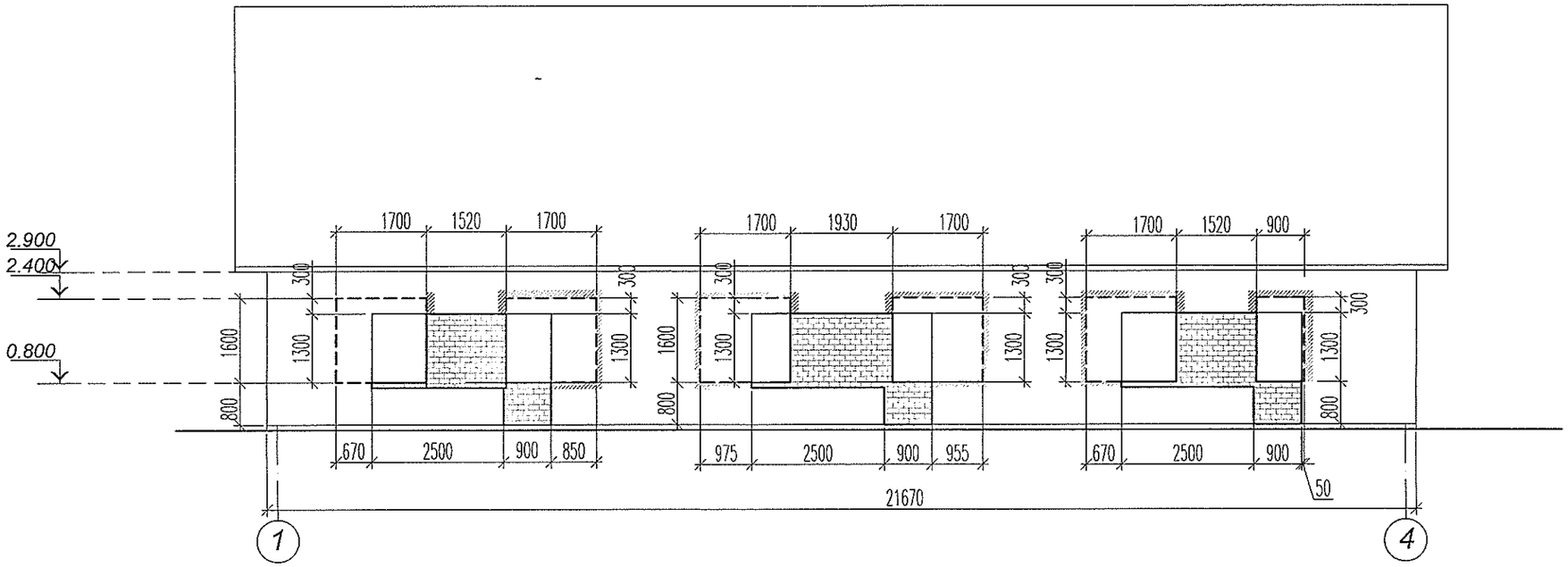

Схема реконструкции проёмов по оси 1 М 1:100

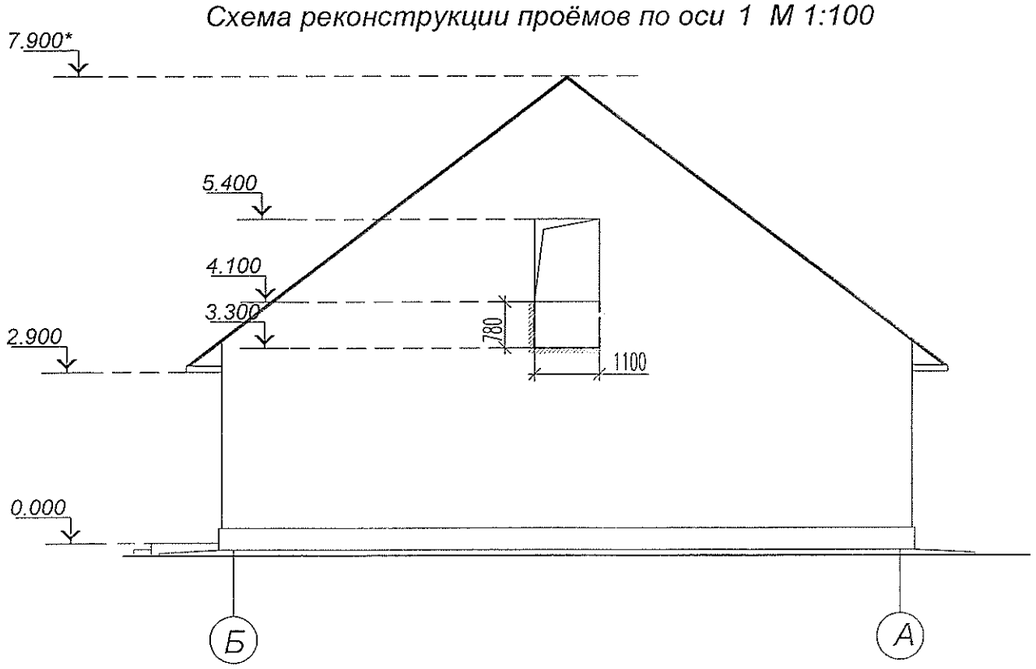

УСЛОВНЫЕ ОБОЗНАЧЕНИЯ

- Разбираемые проемы

- Закладываемые проемы (кирпичной кладкой из кирпича полнотелого, на всю толщину стены)

Взам. инв. N	Подпись и дата	Инв. N подл.

Изм	Кол.уч	Лист	N док.	Подпись	Дата
					04. 2017
ГАП		Мегис			
Глав.спец.		Леницкая			

Т1684-351- 1Д -001-АР

Гражданка Райтер Н.В.

Реконструкция торгового комплекса "Сити-строй" под социальной центр для детей-сирот по ул. Луначарского, 4, г.Тирасполь
Административно-бытовой корпус

Стадия	Лист	Листов
РП	4	

Схема реконструкции проёмов по оси Б, по оси 1

МУП ПИ "Тирпроект" г. Тирасполь лиц. АЮ №0021131 действ. до 19.05.2019 г.

Формат А3

План на отм. 0.000

М 1:100

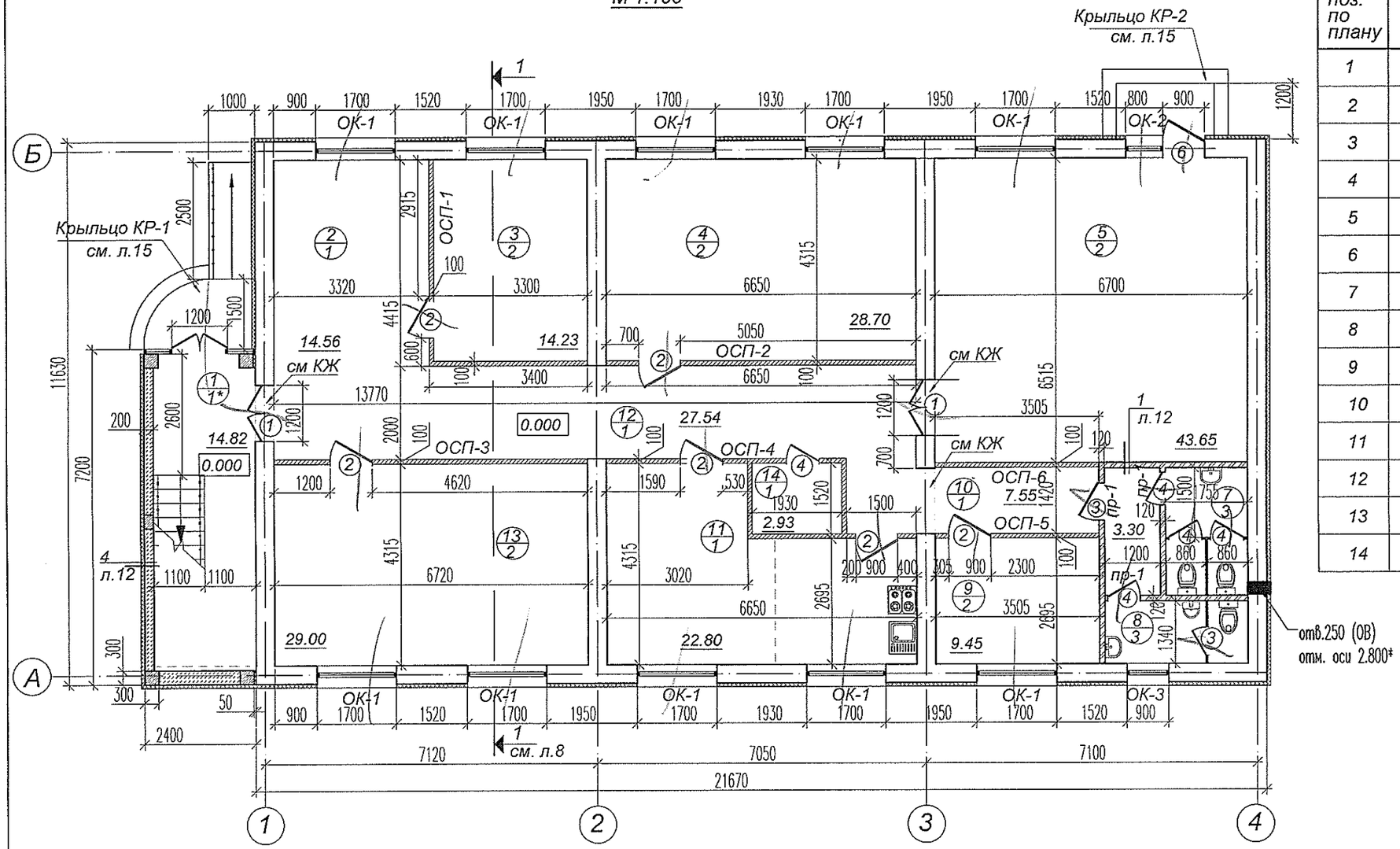

ЭКСПЛИКАЦИЯ ПОМЕЩЕНИЙ

поз. по плану	Наименование	площ. (м²)
1	Входная группа с лестницей	14.82
2	Холл	14.56
3	Кабинет	14.23
4	Кабинет	28.70
5	Зал тренинга	43.65
6	Коридор	3.45
7	Сан.узел (женский)	4.79
8	Сан.узел (мужской)	4.12
9	Кабинет	9.45
10	Коридор	10.85
11	Буфет (с кухней)	22.80
12	Коридор	27.54
13	Кабинет	29.00
14	Подсобное помещение	2.93

ВЕДОМОСТЬ ПРОЕМОВ ДВЕРЕЙ

Поз. по плану	Размер проема, мм (ширина х высота)
1	1200x2100
2	900x2100
3	800x2100
4	700x2100
6	900x2400

УСЛОВНЫЕ ОБОЗНАЧЕНИЯ

- Существующие стены и перегородки
- Ж.бетонные конструкции
- Кладка из газобетоных блоков AEROC Ecotern
- Кирпичная кладка
- Перегородки (комбинированная стационарная офисная система на каркасе из алюминиевого профиля)
- утеплитель см "общие указания"
- 10/1 - Номер помещения - Тип пола
- 1 - Тип проема

ПРИМЕЧАНИЯ:

1. Общие указания даны на листе 1.1
2. Данный лист смотреть совместно с листами АР №8,12,15
3. Перемычки над разбираемыми проемами см. чертежи марки КЖ

Изм	Кол.уч	Лист	N док.	Подпись	Дата
					04 2017
ГАП		Мегис			
Глав.спец.		Ленинская			

Т1684-351- 1Д -001-АР

Гражданка Райтер Н.В.

Реконструкция торгового комплекса "Сити-строй" под социальной центр для детей-сирот по ул. Луначарского, 4, г.Тирасполь
Административно-бытовой корпус

Стадия	Лист	Листов
РП	5	

План на отм. 0.000

МУП ПИ "Тирпроект" г. Тирасполь
лиц. АЮ №0021131
действ. до 19.05.2019 г.

Взам. инв. N | Подпись и дата | Инв. N подл.

Формат А3

План на отм. 3.300
М 1:100

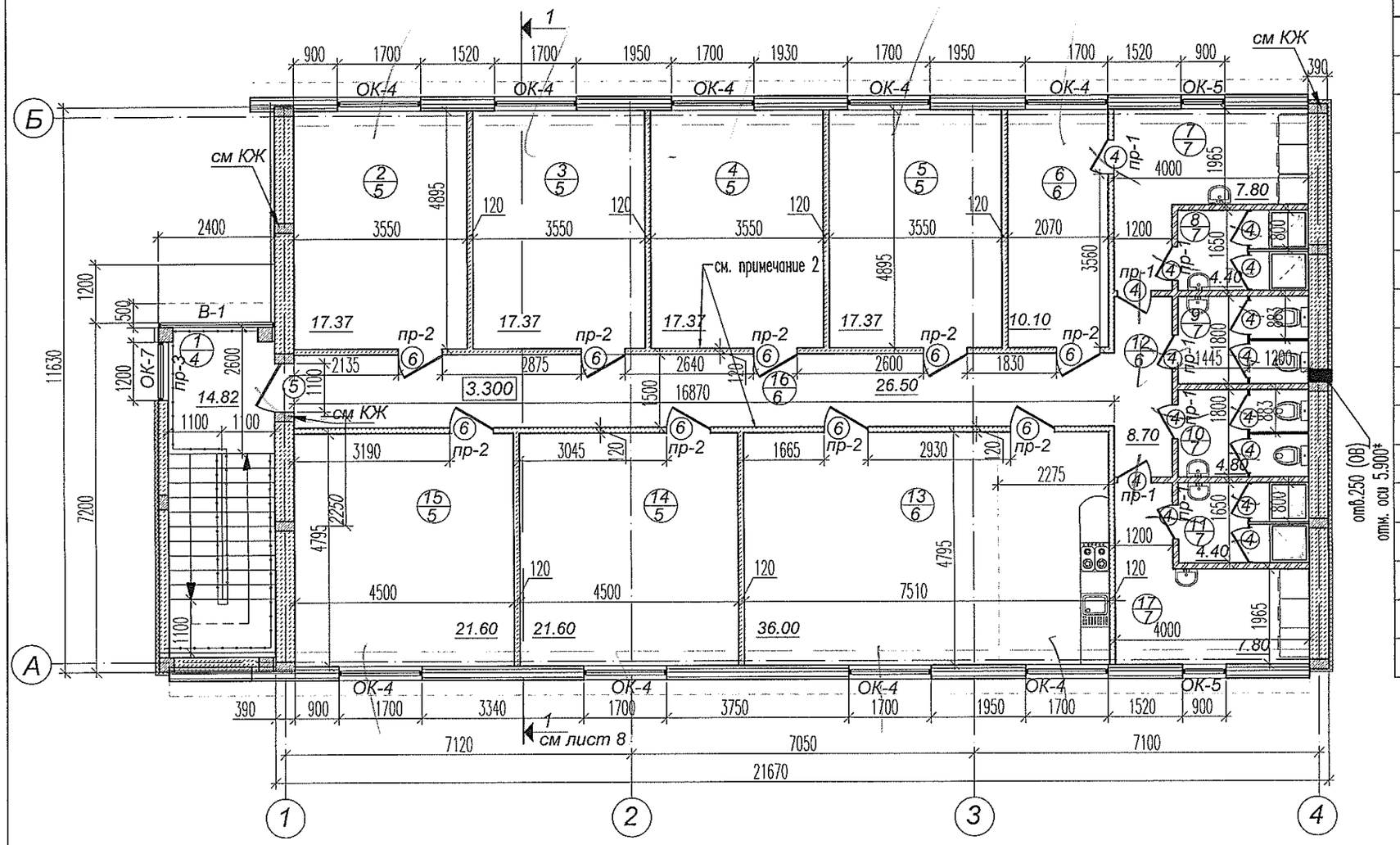

ЭКСПЛИКАЦИЯ ПОМЕЩЕНИЙ

поз. по плану	Наименование	площ. (м²)
1	Входная группа с лестницей	14.82
2	Жилая комната 2-х местная	17.37
3	Жилая комната 2-х местная	17.37
4	Жилая комната 2-х местная	17.37
5	Жилая комната 2-х местная	17.37
6	Подсобное помещение	10.10
7	Сушка	7.80
8	Душевая (женская)	4.40
9	Сан.узел (женский)	4.80
10	Сан.узел (мужской)	4.80
11	Душевая (мужская)	4.40
12	Коридор	8.70
13	Студия с кухней	36.00
14	Жилая комната 3-х местная	21.60
15	Жилая комната 3-х местная	21.60
16	Коридор	26.50
17	Сушка	7.80

ВЕДОМОСТЬ ПРОЕМОВ ДВЕРЕЙ

Поз. по плану	Размер проема, мм (ширина х высота)
2	900х2100
4	700х2100
5	1100х2200

УСЛОВНЫЕ ОБОЗНАЧЕНИЯ

- Ж.бетонные конструкции
- Кладка из газобетоных блоков AEROC Ecoterm
- Кирпичная кладка
- утеплитель см "общие указания"

(10/1) - Номер помещения / Тип пола

(1) - Тип проема

ПРИМЕЧАНИЯ:

1. Общие указания даны на листе 1.1
2. В верхней зоне перегородок, отделяющих коридор от комнат, выполнить ленточное остекление с отм. 2,300 от пола, до отм.подвесного потолка.

Изм	Кол.уч	Лист	N док.	Подпись	Дата
					04.2017
ГАП		Мегис			
Глав.спец.		Леницкая			

Т1684-351- 1Д -001-АР

Гражданка Райтер Н.В.

Реконструкция торгового комплекса "Сити-строй" под социальной центр для детей-сирот по ул. Луначарского, 4, г.Тирасполь
Административно-бытовой корпус

Стадия	Лист	Листов
РП	6	

План на отм. 3.300

МУП ПИ "Тирпроект" г. Тирасполь лиц. АЮ №0021131 действ. до 19.05.2019 г.

Взам. инв. N | Подпись и дата | Инв. N подл.

Формат А3

План кровли

М 1:100

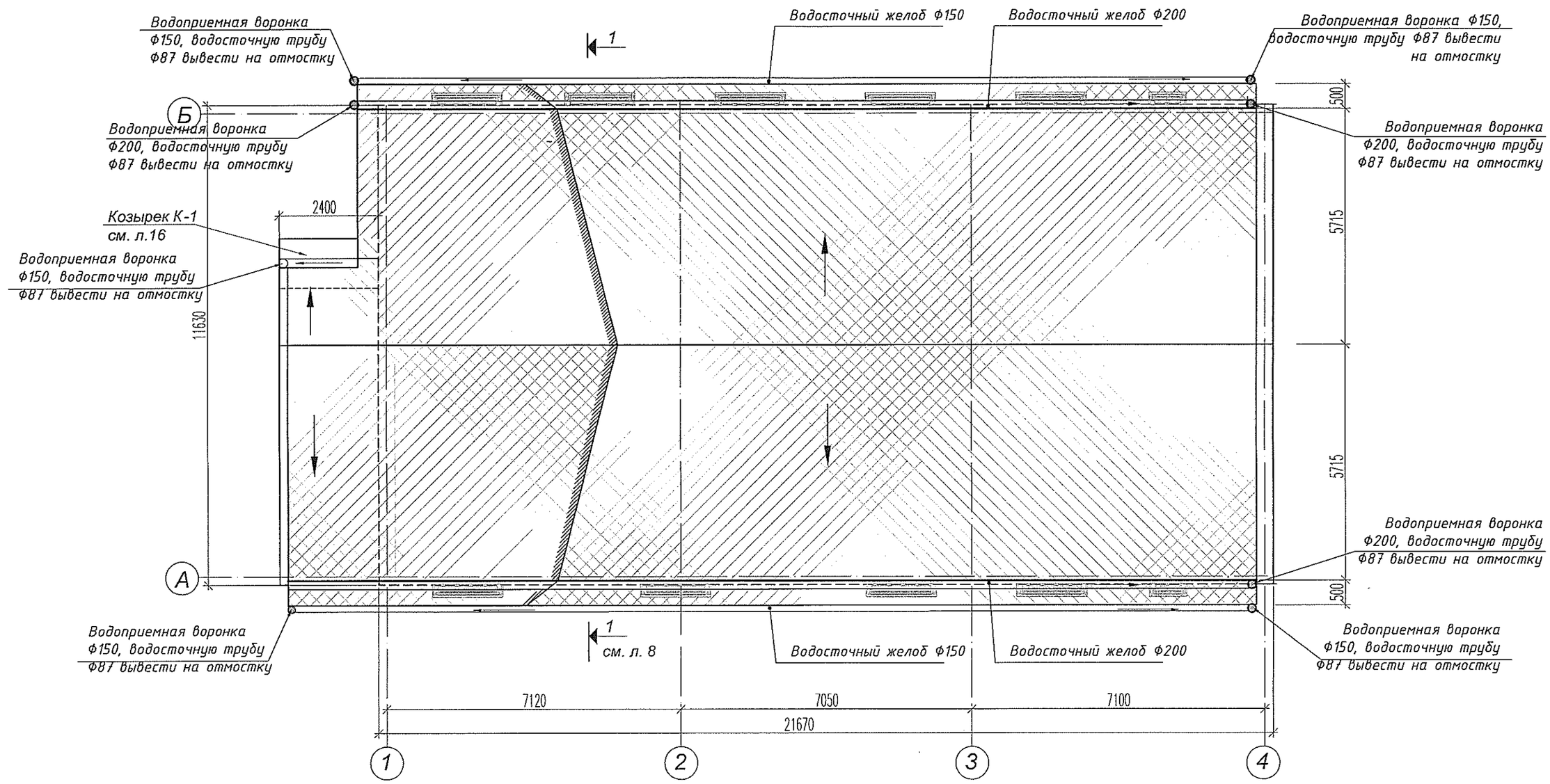

ПРИМЕЧАНИЯ:

1. Данный лист см. совместно с листами АР №8, 14
2. Монтаж кровельного покрытия вести в соответствии с "Рекомендациями по монтажу мягкой кровли шинглас (Shinglas)"
3. Применить для наружного водоотвода с кровли детали и комплектующие водосточной системы из оцинкованной стали с полимерным покрытием.

Изм	Кол.уч	Лист	N док.	Подпись	Дата
					04 2017
ГАП		Мегис			
Глав.спец.		Леницкая			

Т1684-351- 1Д -001-АР

Гражданка Райтер Н.В.

Реконструкция торгового комплекса "Сити-строй" под социальной центр для детей-сирот по ул. Луначарского, 4, г.Тирасполь

Административно-бытовой корпус

План кровли

Стадия	Лист	Листов
РП	7	

МУП ПИ "Тирпроект" г. Тирасполь лиц. АЮ №0021131 действ. до 19.05.2019 г.

Взам. инв. N | Подпись и дата | Инв. N подл.

Формат А3

Разрез 1 - 1
М 1:100

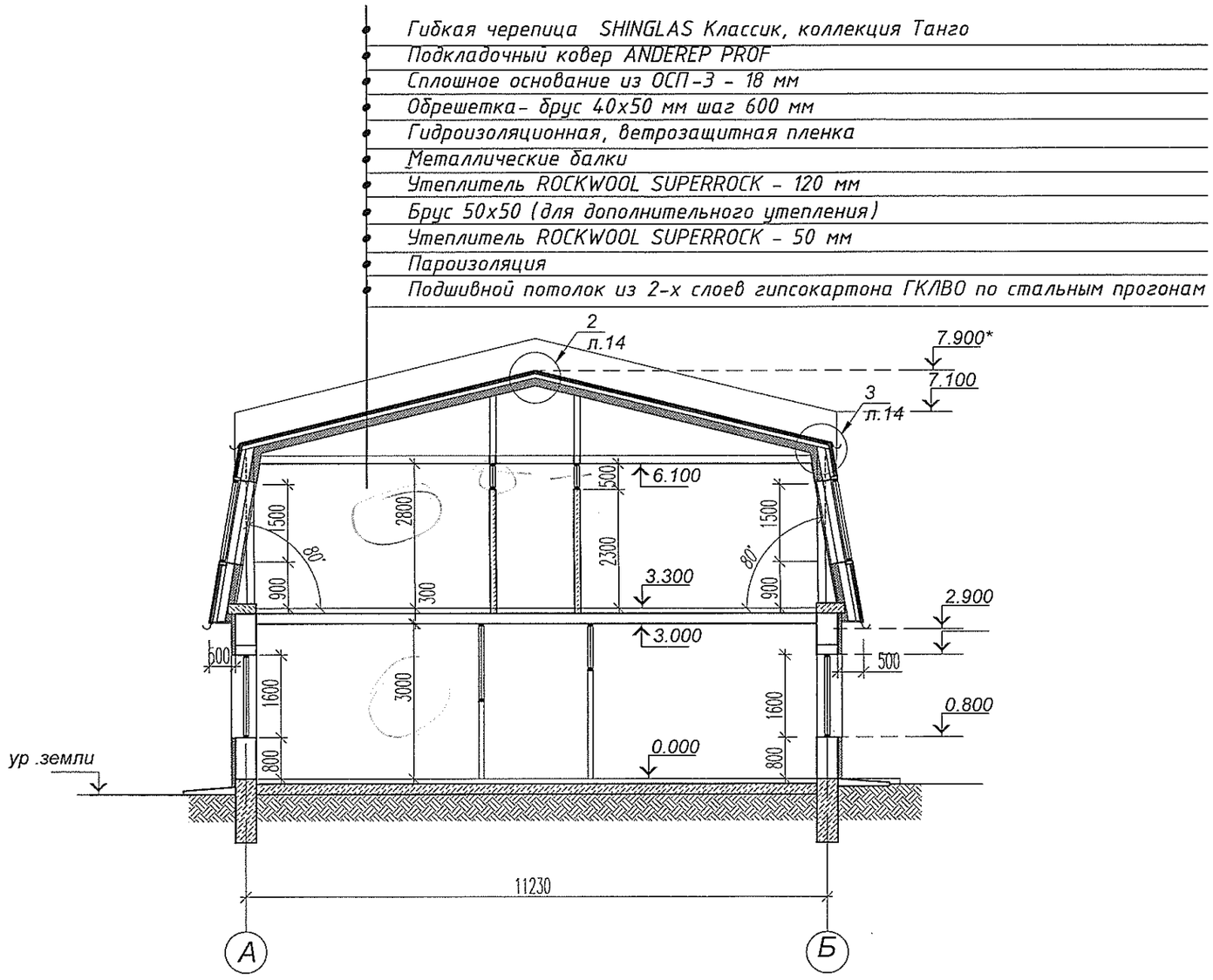

ПРИМЕЧАНИЯ:

1. Общие указания даны на листе 1.1

Изм	Кол.уч	Лист	N док.	Подпись	Дата
					04 2017
ГАП		Мегис			
Глав.спец.		Леницкая			

Т1684-351- 1Д -001-АР

Гражданка Райтер Н.В.

Реконструкция торгового комплекса "Сити-строй" под социальной центр для детей-сирот по ул. Луначарского, 4, г.Тирасполь
Административно-бытовой корпус

Стадия	Лист	Листов
РП	8	

Разрез 1 -1

МУП ПИ "Тирпроект"
г. Тирасполь
лиц. АЮ №0021131
действ. до 19.05.2019 г.

Взам. инв. N

Подпись и дата

Инв. N подл.

Формат А3

Фасад 4 - 1

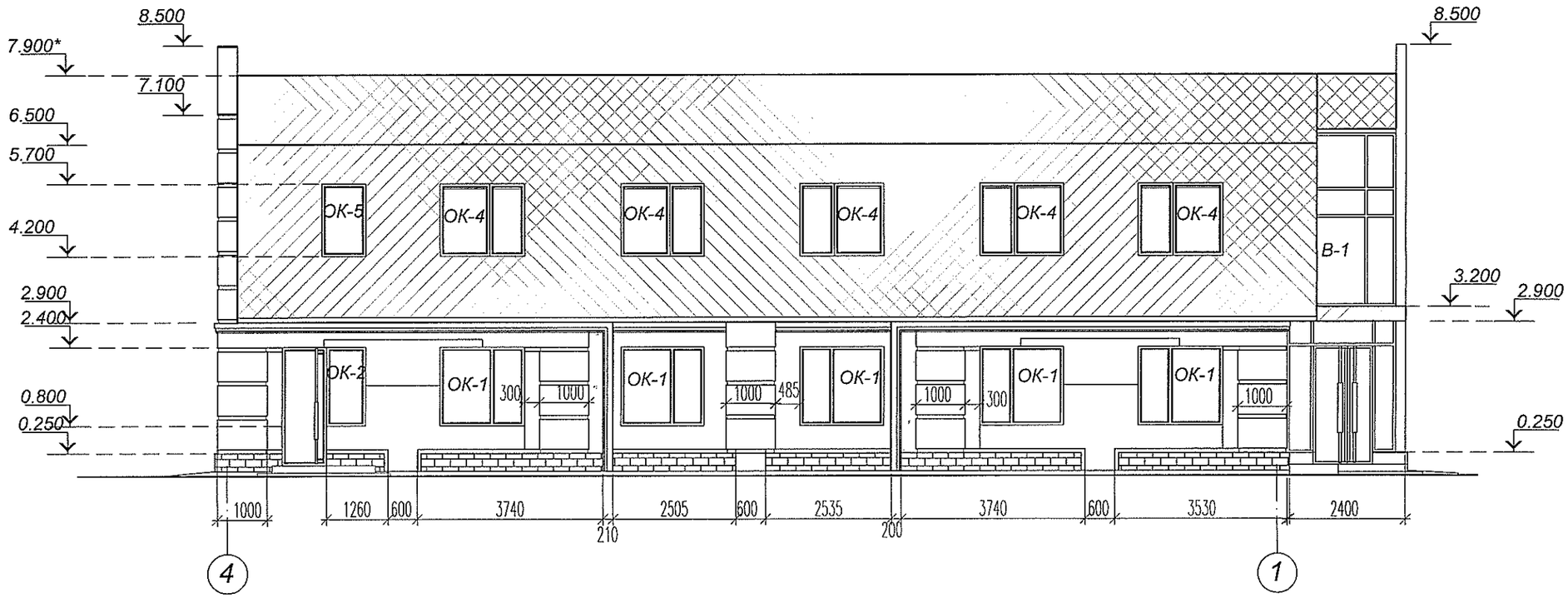

Фасад А - Б

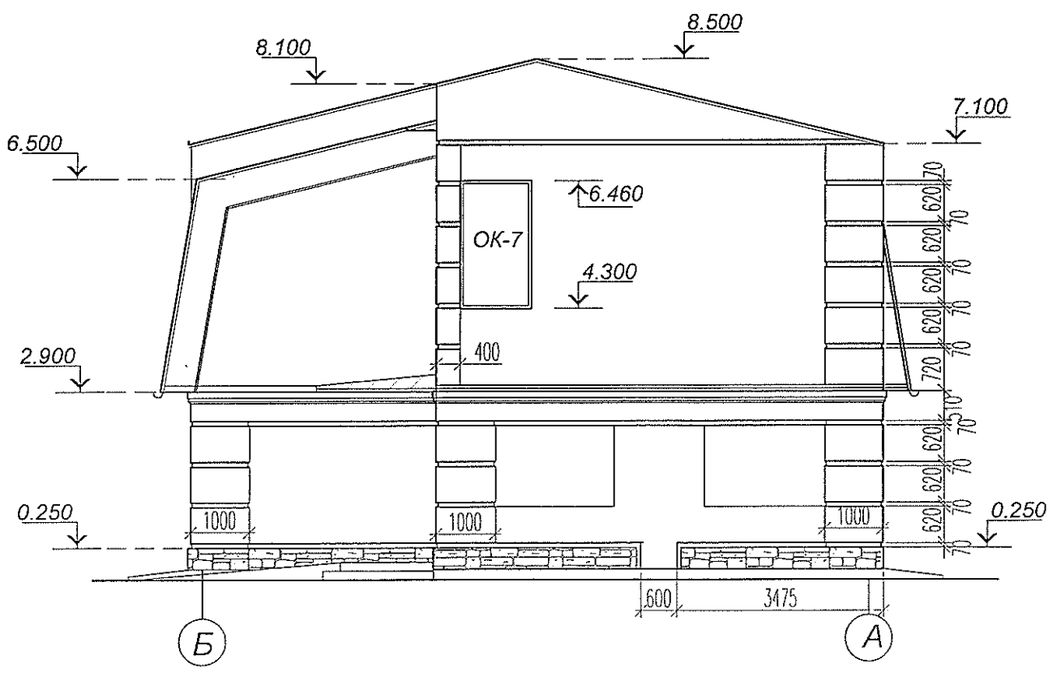

ПРИМЕЧАНИЯ:

1. Общие указания даны на листе 1.1

Изм	Кол.уч	Лист	N док.	Подпись	Дата	Т1684-351- 1Д -001-АР
					04.2017	Гражданка Райтер Н.В.
ГАП		Мегис				Реконструкция торгового комплекса "Сити-строй" под социальной центр для детей-сирот по ул. Луначарского, 4, г.Тирасполь Административно-бытовой корпус
Глав.спец.		Леницкая				Фасады 4 -1; А-Б

Стадия	Лист	Листов
РП	9	

МУП ПИ "Тирпроект" г. Тирасполь лиц. АЮ №0021131 действ. до 19.05.2019 г.

Взам. инв. N

Подпись и дата

Инв. N подл.

Формат А3

Фасад 1 - 4

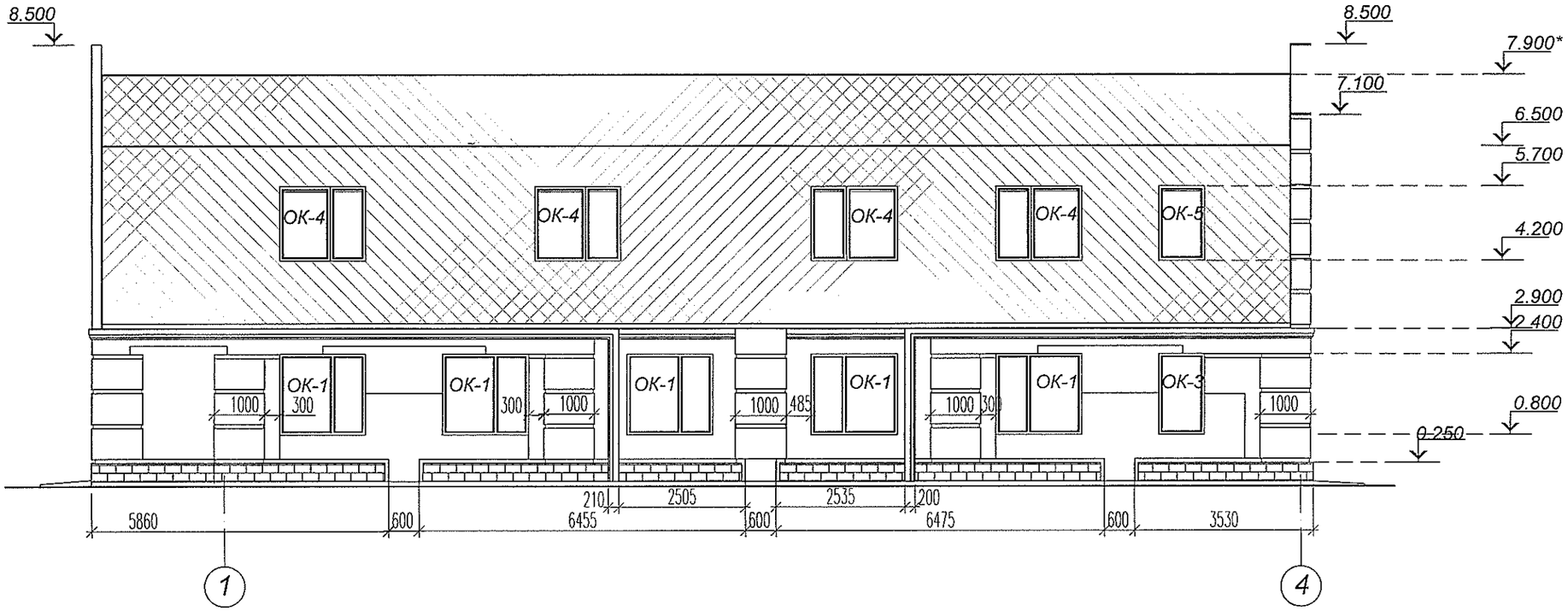

Фасад Б - А

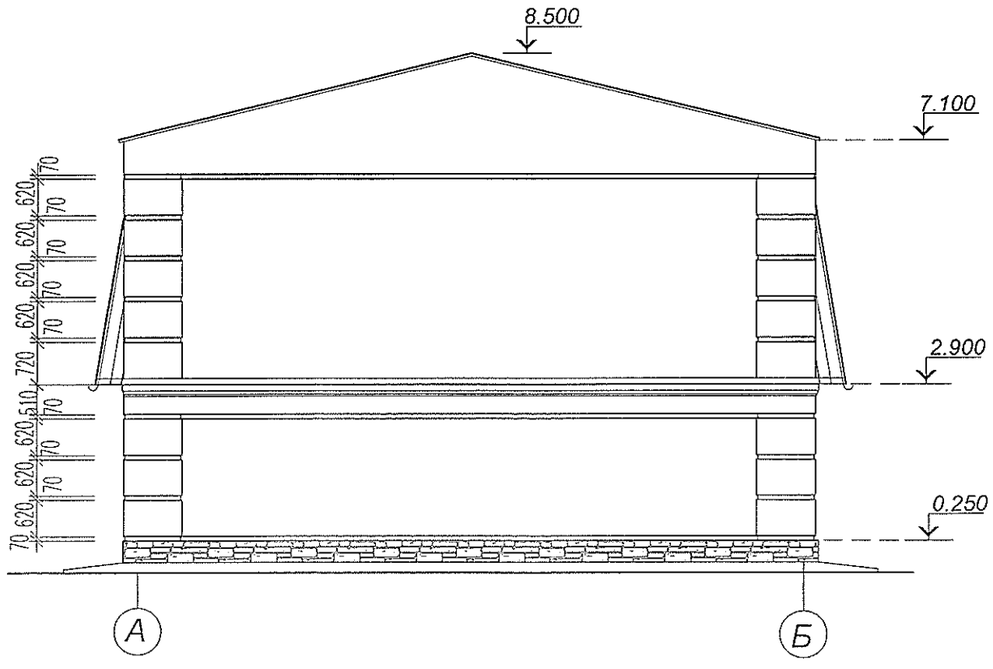

ПРИМЕЧАНИЯ:

1. Общие указания даны на листе 1.1

						Т1684-351- 1Д -001-АР			
						Гражданка Райтер Н.В.			
Изм	Кол.уч	Лист	N док.	Подпись	Дата				
					04 2017	Реконструкция торгового комплекса "Сити-строй" под социальной центр для детей-сирот по ул. Луначарского, 4, г.Тирасполь Административно-бытовой корпус	Стадия	Лист	Листов
ГАП		Мегис					РП	10	
Глав.спец.		Леницкая							
						Фасад 1 -4; Б-А	МУП ПИ "Тирпроект" г. Тирасполь лиц. АЮ №0021131 действ. до 19.05.2019 г.		

Взам. инв. N

Подпись и дата

Инв. N подл.

Формат А3

ОСП - 1
Развертка

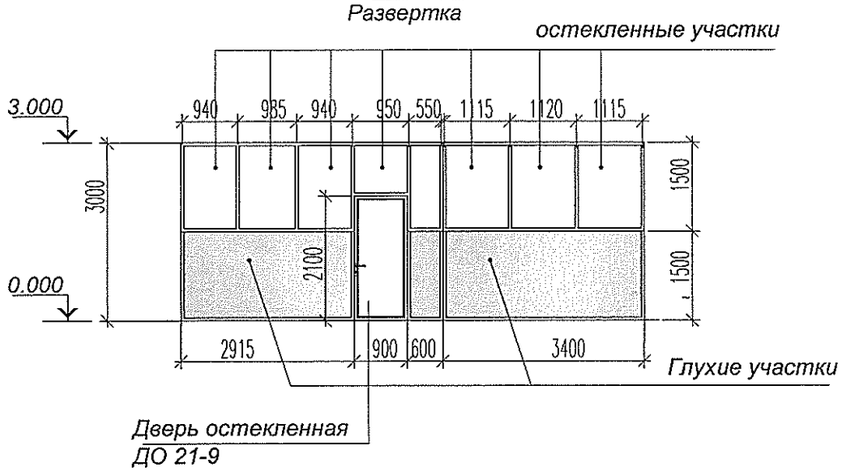

ОСП - 3

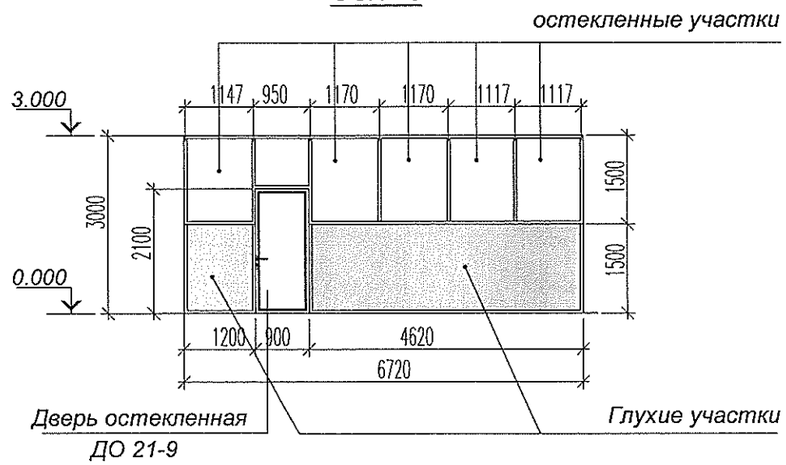

ОСП - 2

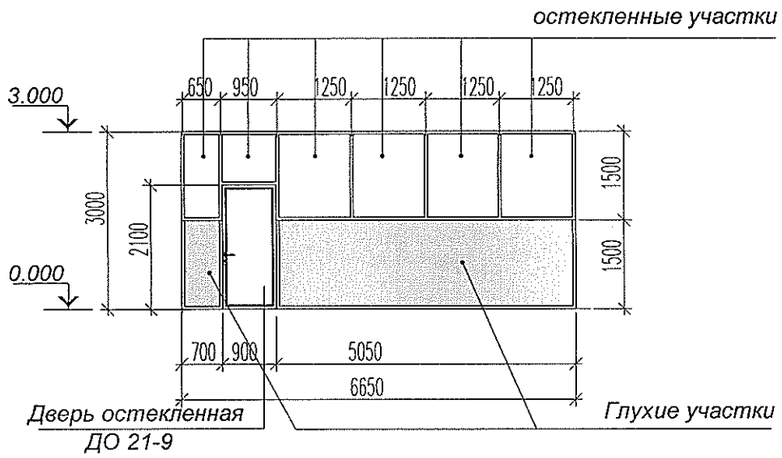

ОСП - 4
Развертка

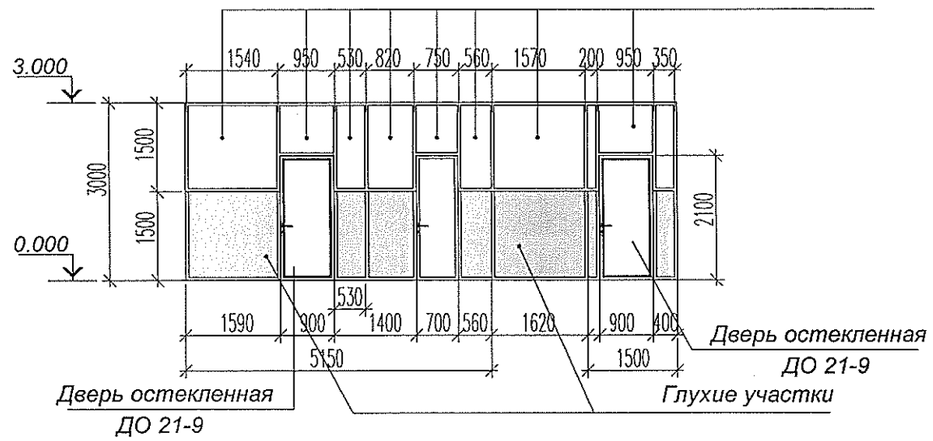

ОСП - 5

ОСП - 6

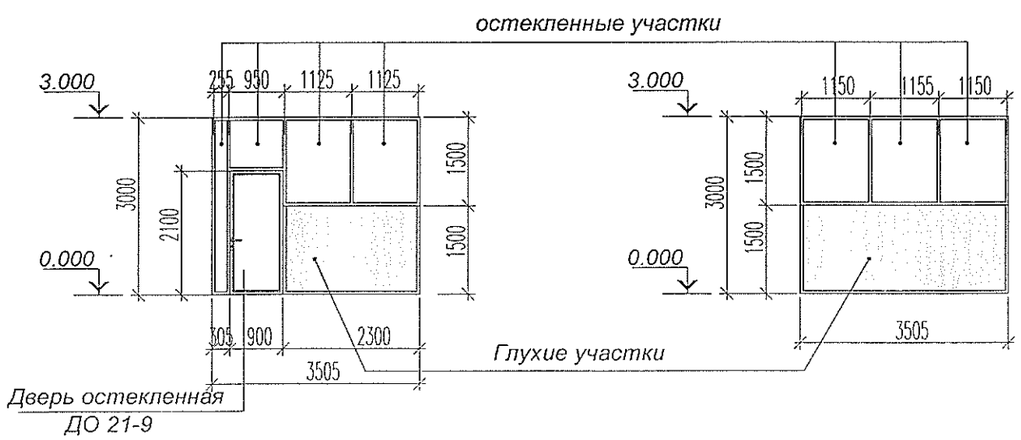

Тип перегородки: комбинированная стационарная офисная система на каркасе из алюминиевого профиля с жалюзи

Размеры: высота - 3000мм, длина - см.чертеж, толщина 40мм.

Материалы

Профиль алюминиевый, цвет светло-серый

Прозрачная часть: стекло одинарное толщ.4 мм, прозрачное

Глухая часть: ДСП с ламинированным покрытием, цвет-светло-серый.

Дверь распашная одностворчатая (фурнитура:2 петли, нажимной гарнитур, замок)

						Т1684-351- 1Д -001-АР			
						Гражданка Райтер Н.В.			
Изм	Кол.уч	Лист	N док.	Подпись	Дата				
					04 2017	Реконструкция торгового комплекса "Сити-строй" под социальной центр для детей-сирот по ул. Луначарского, 4, г.Тирасполь Административно-бытовой корпус	Стадия	Лист	Листов
ГАП		Мегис					РП	11	
Глав.спец.		Леницкая				Остекленные перегородки ОСП-1...ОСП-6	МУП ПИ "Тирпроект" г. Тирасполь лиц. АЮ №0021131 действ. до 19.05.2019 г.		

Взам. инв. N

Подпись и дата

Инв. N подл.

Формат А3

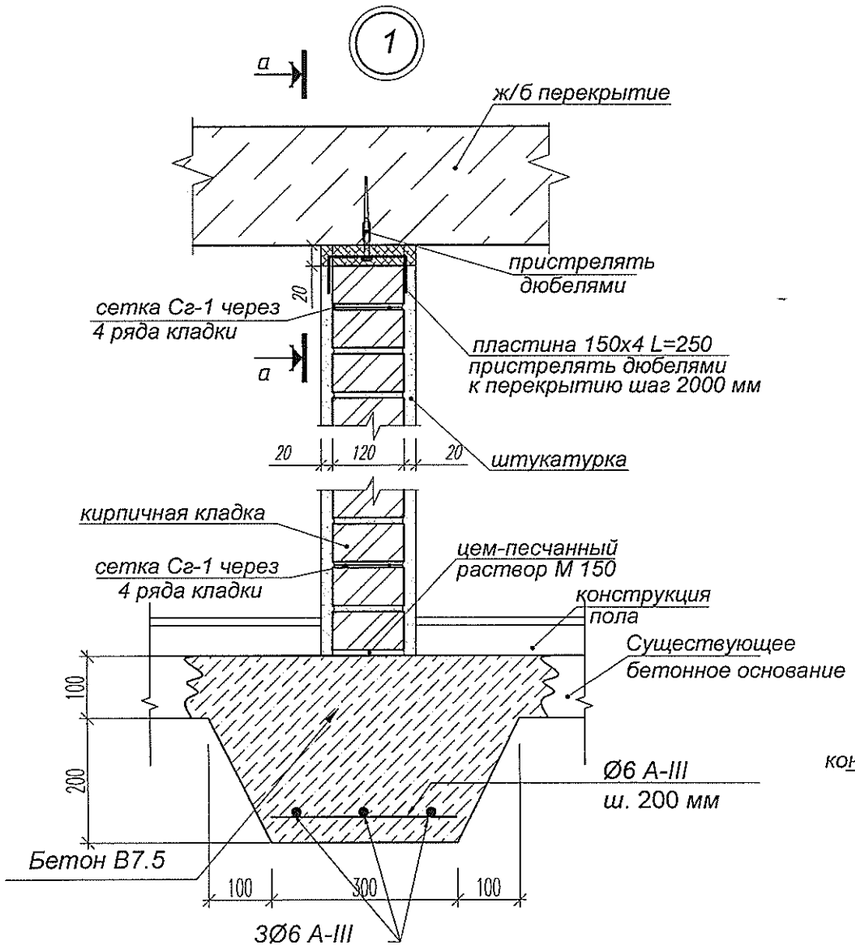

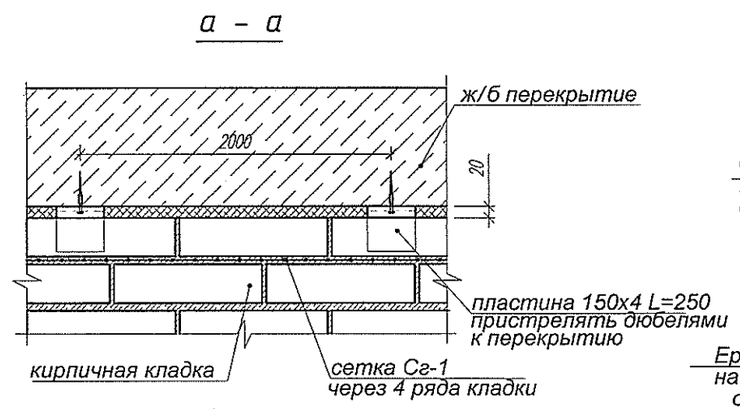

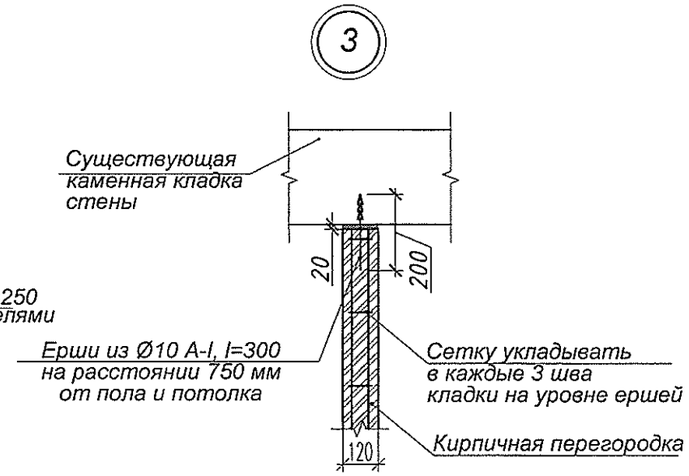

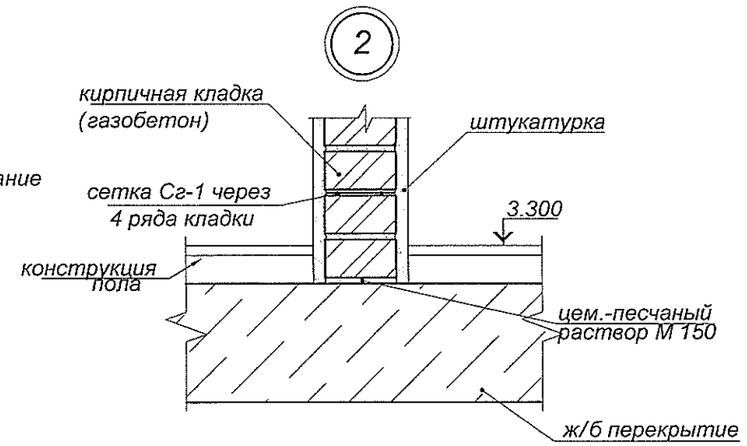

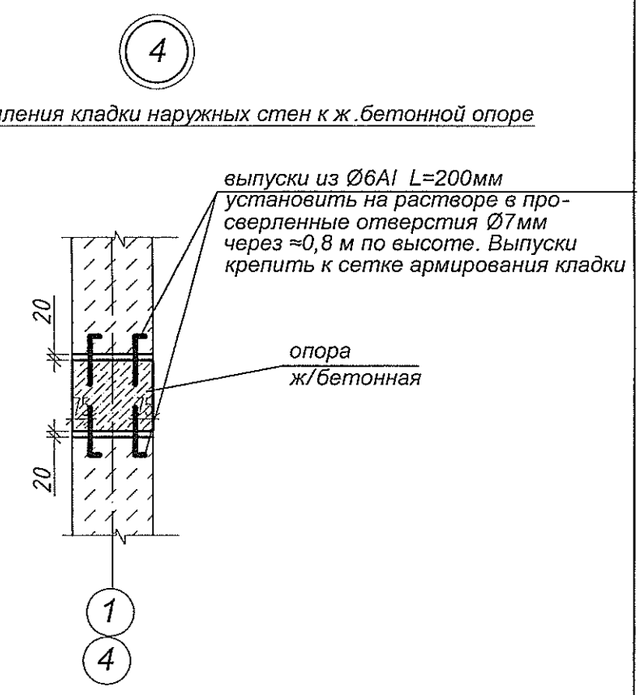

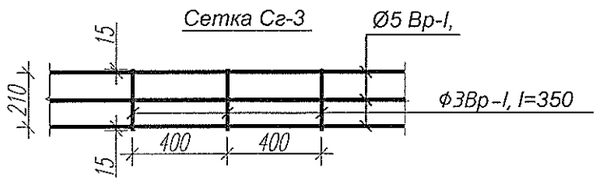

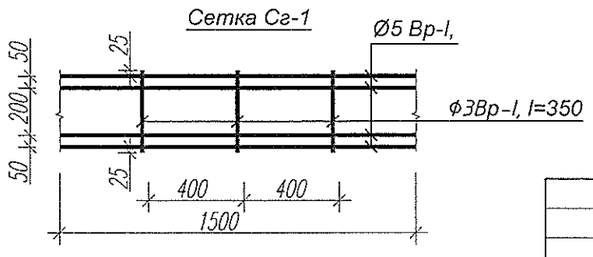

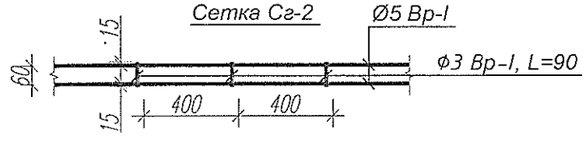

Примечание:

1. Зазоры между перекрытиями и кладкой перегородок заполнить упругим герметичным материалом
2. Крепление перегородок к плитам перекрытия выполнять для перегородок длиной 3м и более.

Изм	Кол.уч	Лист	N док.	Подпись	Дата	
					04 2017	
ГАП		Мегис				
Глав.спец.		Леницкая				

Т1684-351- 1Д -001-АР

Гражданка Райтер Н.В.

Реконструкция торгового комплекса "Сити-строй" под социальной центр для детей-сирот по ул. Луначарского, 4, г.Тирасполь
Административно-бытовой корпус

Узел примыкания и крепления стен и перегородок;

Стадия	Лист	Листов
РП	12	

МУП ПИ "Тирпроект" г. Тирасполь лиц. АЮ №0021131 действ. до 19.05.2019 г.

Взам. инв. N | Подпись и дата | Инв. N подл.

Формат А3

Узел примыкания кровли к стене

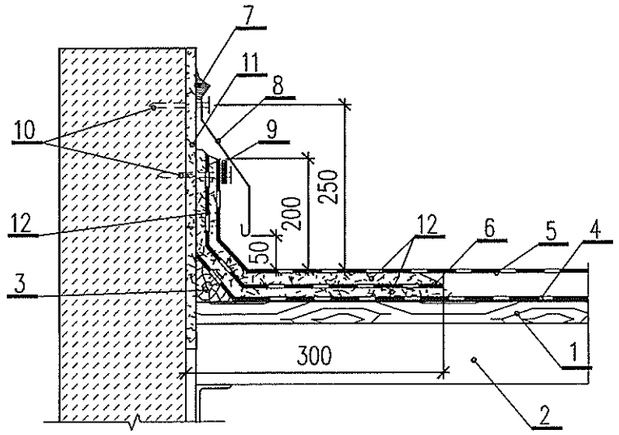

1-настил;
2-обрешетка;
3-треугольный брусок с катетом не менее 50 мм;
4-подстилающий слой;
5-плитки кровельные;
6-слой рулонного битумно-полимерного материала;
7-герметик;
8-металлический фартук;
9-прижимная планка;
10-дюбели;
11-слой штукатурки из цементно- песчаного раствора М 100;
12-мастика с теплостойкостью не ниже 90°С

Узлы утепления наружных стен

Узел I (цоколь)

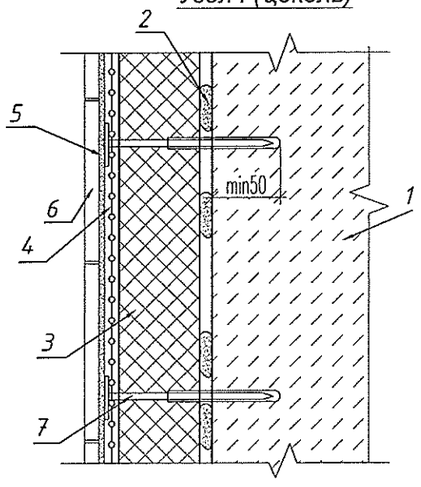

1. Основание- каменная кладка стены.
2. Клей для утеплителя
3. Минераловатные плиты FASROCK -70 мм
4. Сварная сетка С $\frac{Ø4Вр\text{-}I\text{-}100}{Ø4Вр\text{-}I\text{-}100}$ ГОСТ 8478-81
5. Клеевой состав для плитки
6. Плитка для наружных работ
7. Дюбель

Узел II

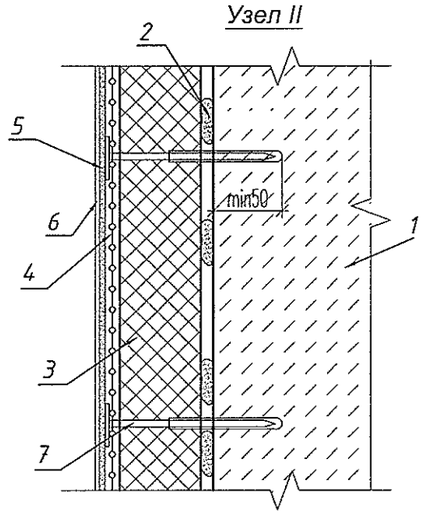

1. Основание- каменная кладка стены.
2. Клей для утеплителя
3. Минераловатные плиты FASROCK -70 мм
4. Сетка из стекловолокна
5. Слой штукатурки
6. Финишный слой наружной отделки
7. Дюбель

Узел парапета

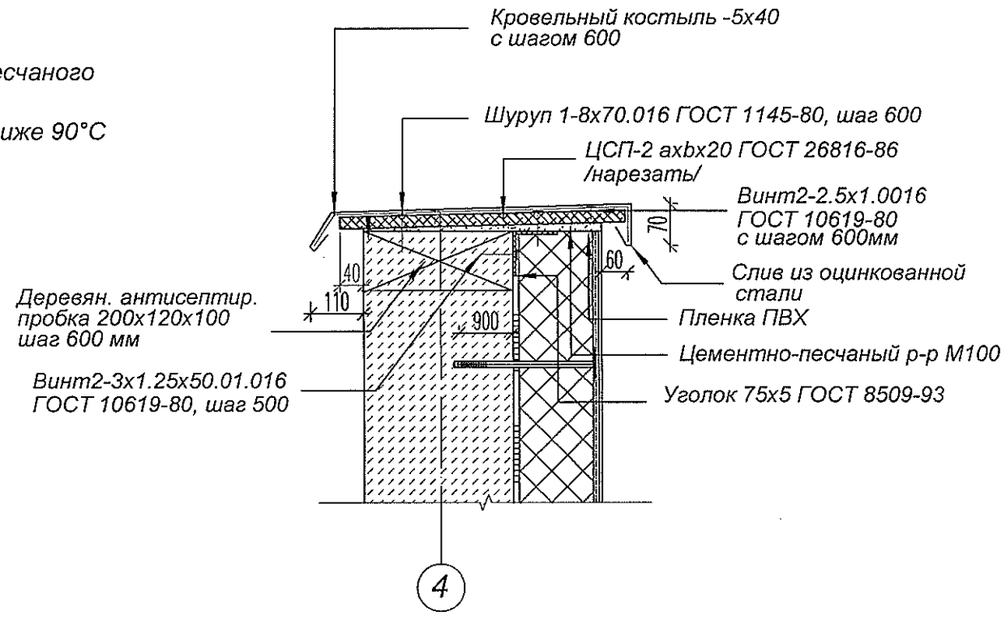

						Т1684-351- 1Д -001-АР			
						Гражданка Райтер Н.В.			
Изм	Кол.уч	Лист	N док.	Подпись	Дата				
					04 2017	Реконструкция торгового комплекса "Сити-строй" под социальной центр для детей-сирот по ул. Луначарского, 4, г.Тирасполь Административно-бытовой корпус	Стадия	Лист	Листов
ГАП		Мегис					РП	13	
Глав.спец.		Леницкая				Узлы утепления стен , узлы примыкания кровли	МУП ПИ "Тирпроект" г. Тирасполь лиц. АЮ №0021131 действ. до 19.05.2019 г.		

Взам. инв. N | Подпись и дата | Инв. N подл.

Формат А3

2/8

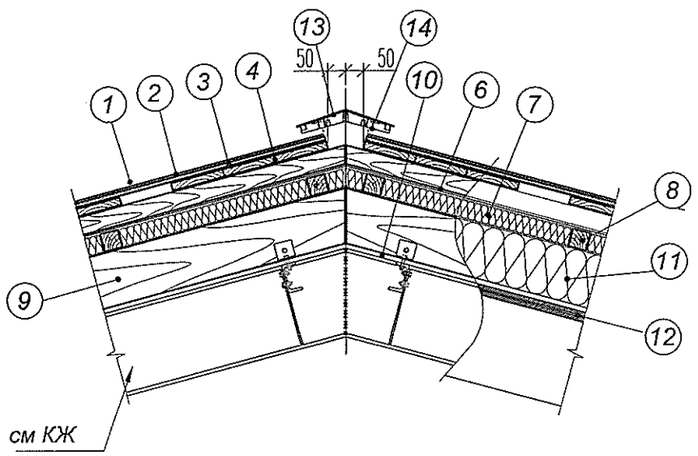

Мансардное окно.
Поперечный разрез

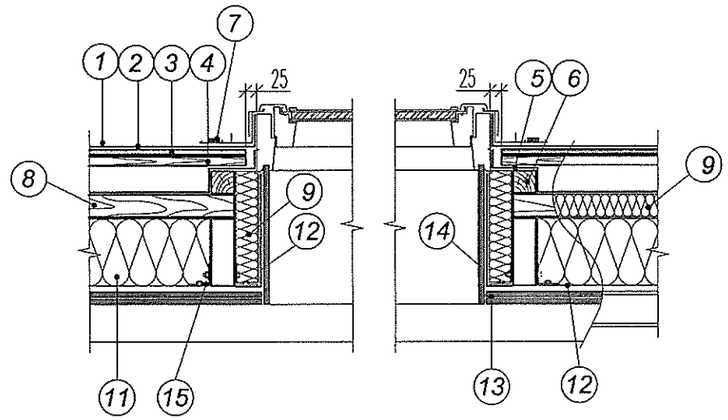

Узел обшивки карниза

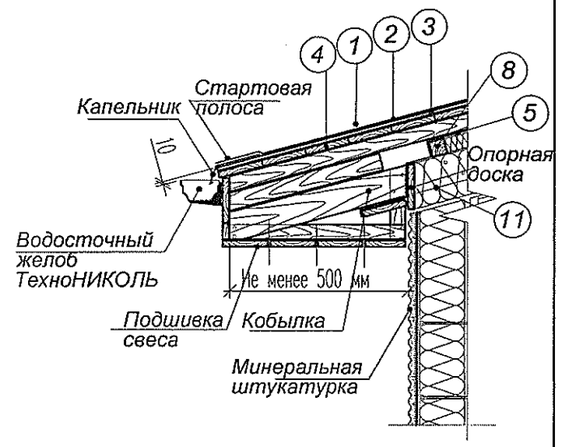

3/8

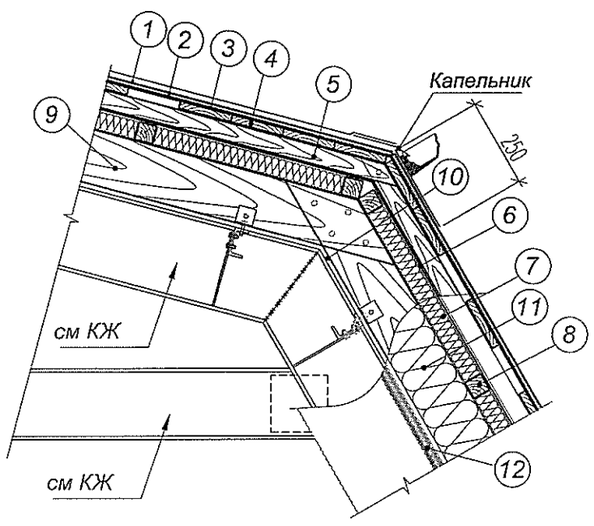

Мансардное окно.
Продольный разрез

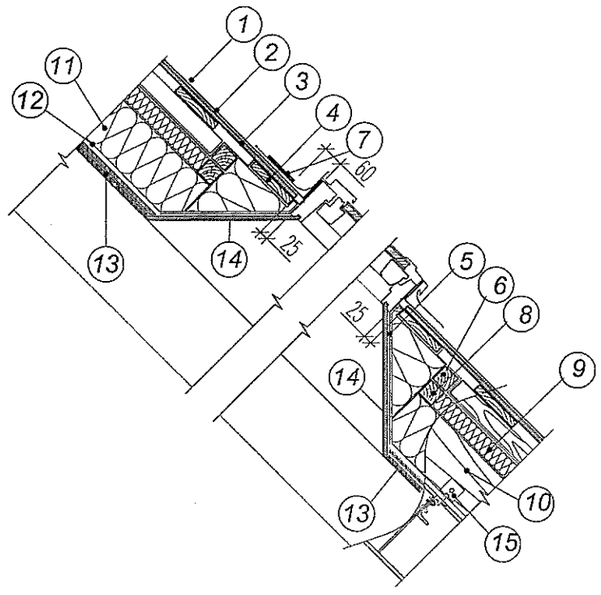

1. Гибкая черепица SHINGLAS
2. Подкладочный ковер для гибкой черепицы ANDEREP PROF
3. Сплошной настил ОСП-3 ОСП-3 толщ.18 мм
4. Разреженная обрешетка
5. Супердиффузионная пленка ТехноНИКОЛЬ
6. Брус 50х50
7. Мастика ТехноНИКОЛЬ №23 (ФИКСЕР)
8. Брус 50х50 с шагом 600 мм
9. Контрутеплитель
10. Стропильная нога
11. Минераловатный утеплитель ROCKWOOL
12. Пароизоляция из битумно-полимерного материала Унифлекс ЭПП (Техноэласт ЭПП)
13. ГКЛВ толщиной 12,5 мм в два слоя
14. ГКЛВ толщиной 12,5 мм
15. Металлический уголок

1. Гибкая черепица SHINGLAS
2. Подкладочный ковер для гибкой черепицы ANDEREP PROF
3. Сплошной настил ОСП-3 ОСП-3 толщ.18 мм
4. Разреженная обрешетка 40х50 мм шаг 600 мм
5. Контробрешетка
6. Супердиффузионная пленка ТехноНИКОЛЬ
7. Контрутеплитель
8. Брус 50х50 с шагом 600 мм
9. Стропильная нога
10. Пароизоляция из битумно-полимерного материала Унифлекс ЭПП (Техноэласт ЭПП)
11. Минераловатный утеплитель ROCKWOOL
12. ГКЛВ толщиной 12,5 мм в два слоя
13. Коньково-карнизная черепица
14. Коньковый вентиляционный профиль ТехноНИКОЛЬ

						Т1684-351- 1Д -001-АР			
						Гражданка Райтер Н.В.			
Изм	Кол.уч	Лист	N док.	Подпись	Дата				
					04.2017	Реконструкция торгового комплекса "Сити-строй" под социальной центр для детей-сирот по ул. Луначарского, 4, г.Тирасполь Административно-бытовой корпус	Стадия	Лист	Листов
ГАП		Мегис					РП	14	
Глав.спец.		Леницкая							
						Узлы кровли	МУП ПИ "Тирпроект" г. Тирасполь лиц. АЮ №0021131 действ. до 19.05.2019 г.		

Взам. инв. N | Подпись и дата | Инв. N подл.

Формат А3

Крыльцо КР-1

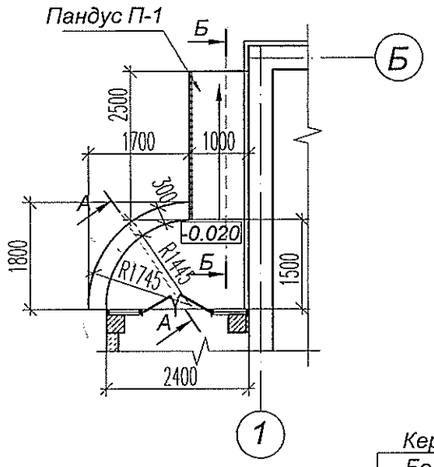

Крыльцо КР-2

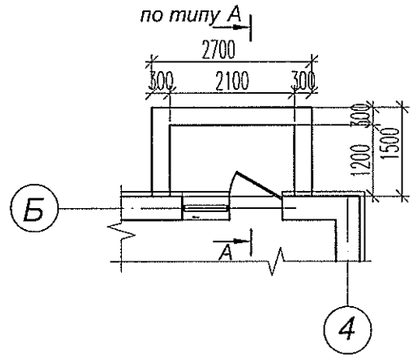

А-А

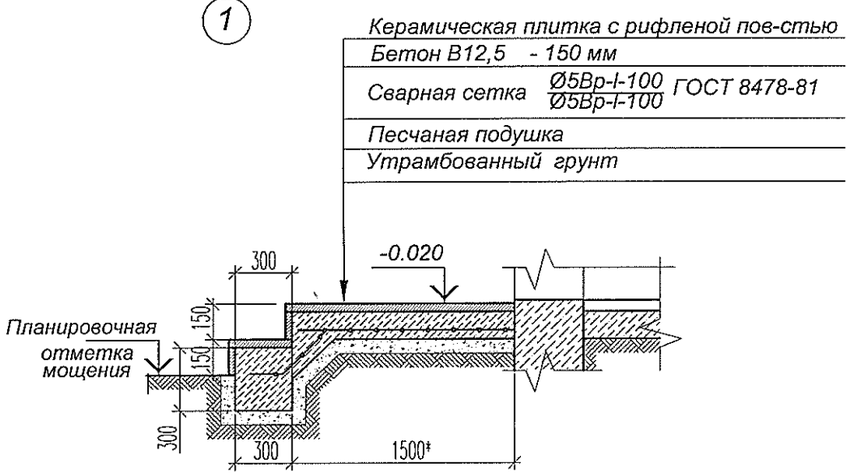

Б-Б

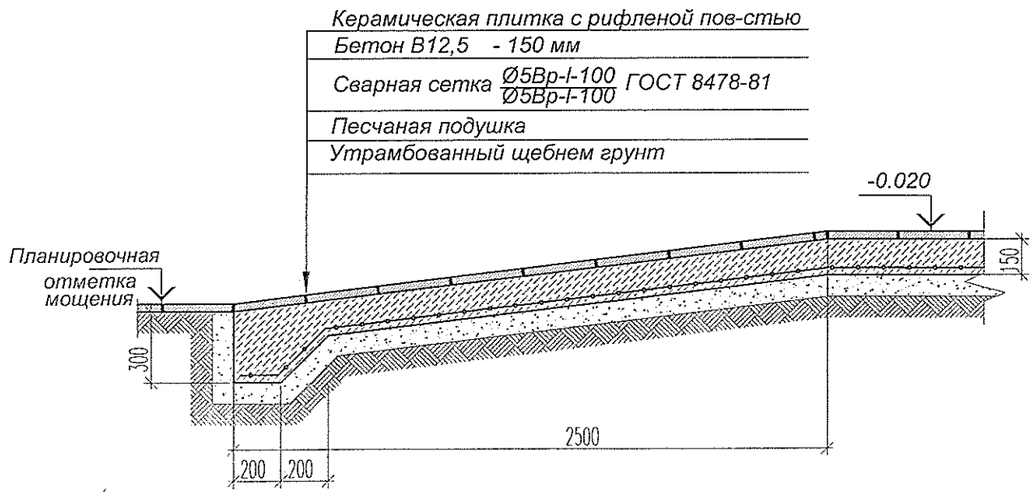

СХЕМЫ ОКОН

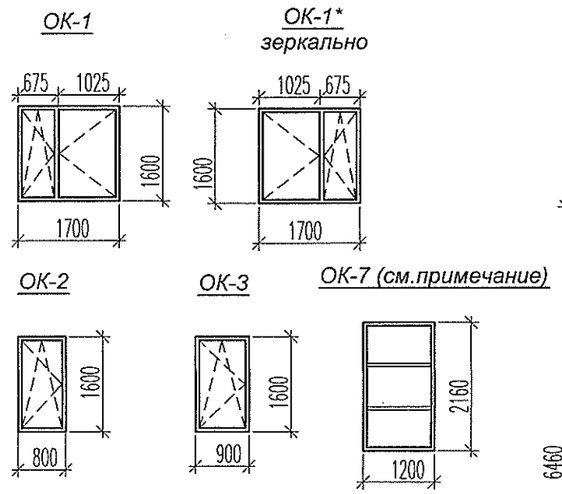

масардные окна

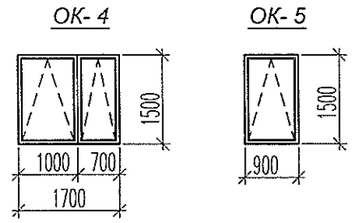

СХЕМА ВИТРАЖЕЙ

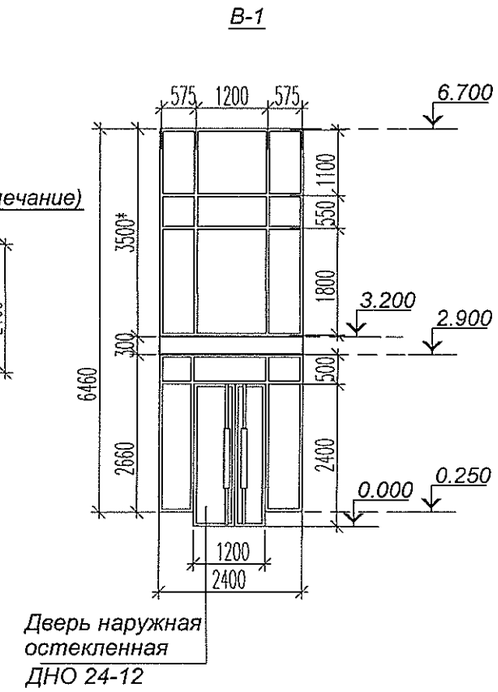

Примечания:

1. Оконные блоки и витраж выполнить с применением металлопластиковых профильных ссистем с запонением однокамерным стеклопакетом , остекление двойное.
2. Для Ок-7 тип заполнения оконного проема -1, с пределом огнестойкости не ниже Е 60 (окно из алюминиевого профиля с заполнением противопожарным стеклом)
3. Размеры оконных и дверных блоков следует уточнять после выполнения общестроительных работ по устройству стен .
4. Подоконные доски идут в комплекте с оконными блоками
5. Изготовление и монтаж окон осуществляет специализированная подрядная организация

Изм	Кол.уч	Лист	N док.	Подпись	Дата
					04 2017
ГАП		Мегис			
Глав.спец.		Леницкая			

Т1684-351- 1Д -001-АР

Гражданка Райтер Н.В.

Реконструкция торгового комплекса "Сити-строй" под социальной центр для детей-сирот по ул. Луначарского, 4, г.Тирасполь
Административно-бытовой корпус

Крыльца КР-1, КР-2.
Пандус П-1
Схемы окон и витражей

Стадия	Лист	Листов
РП	15	

МУП ПИ "Тирпроект" г. Тирасполь
лиц. АЮ №0021131
действ. до 19.05.2019 г.

Взам. инв. N | Подпись и дата | Инв. N подл.

Формат А3

Козырек К-1

План М 1:50

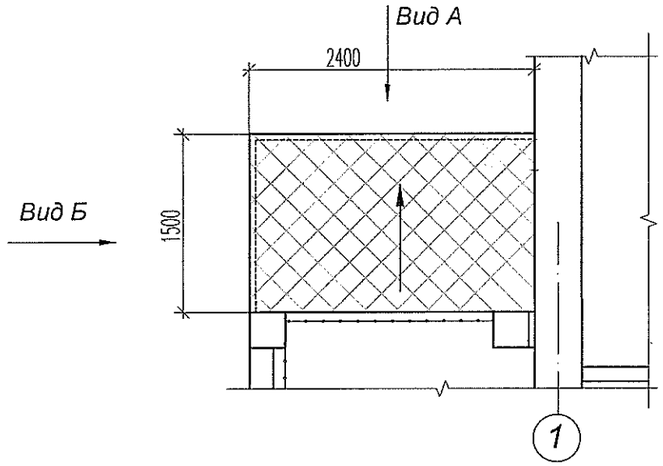

План расположения конструкций козырька М 1:50

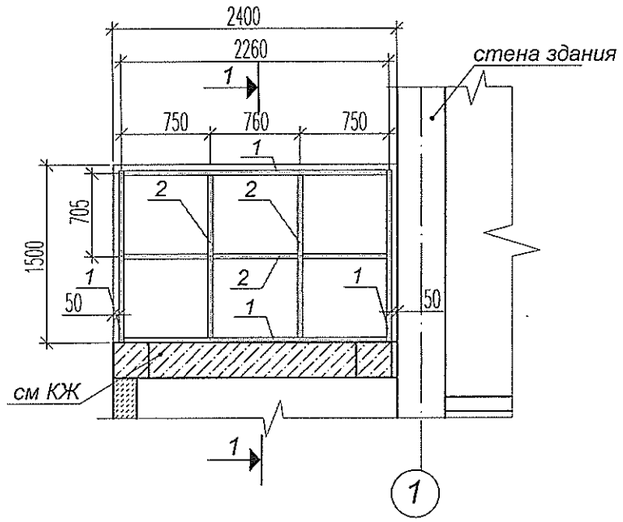

Спецификация элементов козырька

Поз.	Обозначение	Наименование	Кол.	Масса ед., кг	Прим.
1	ГОСТ 8639-82	□50х50х4 п.м.	7.5	7.02	52.7 кг
2	ГОСТ 8639-82	□40х40х4 п.м.	14.72	4.49	66,13 кг
3		Гибкая черепица SHINGLAS, коллекция Классик, Танго красный $м^2$	3.8		
4		Подкладочный ковер ANDEREP PROF $м^2$	3.8		
5		Ориентированно-стружечная плита ОСП-3, толщ.12 мм $м^2$	3.8		
6		Композитный материал обшивки $м^2$	3.85		

Вид А

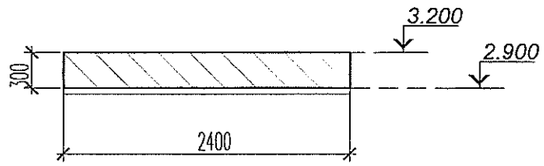

1 - 1
М 1:50

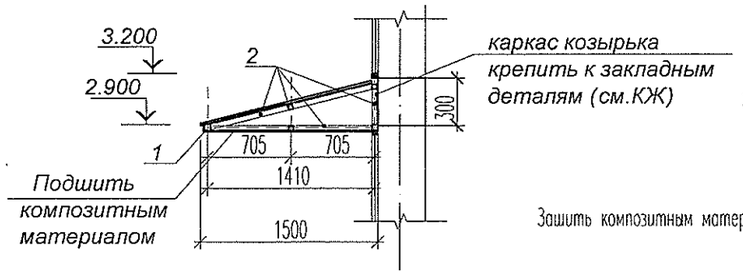

Вид Б

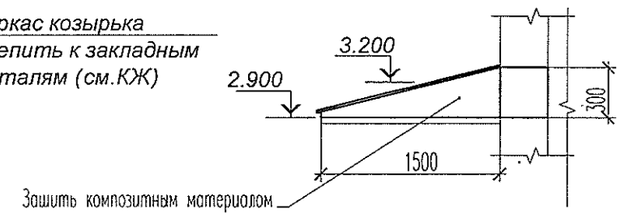

ПРИМЕЧАНИЯ:

1. Общие указания даны на листе 1.1

Изм	Кол.уч	Лист	N док.	Подпись	Дата
					04.2017
ГАП		Мегис			
Глав.спец.		Леницкая			

Т1684-351- 1Д -001-АР

Гражданка Райтер Н.В.

Реконструкция торгового комплекса "Сити-строй" под социальной центр для детей-сирот по ул. Луначарского, 4, г.Тирасполь
Административно-бытовой корпус

Стадия	Лист	Листов
РП	16	

Козырек К-1

МУП ПИ "Тирпроект" г. Тирасполь лиц. АЮ №0021131 действ. до 19.05.2019 г.

Взам. инв. N | Подпись и дата | Инв. N подл.

Формат А3

Фасад 4 - 1

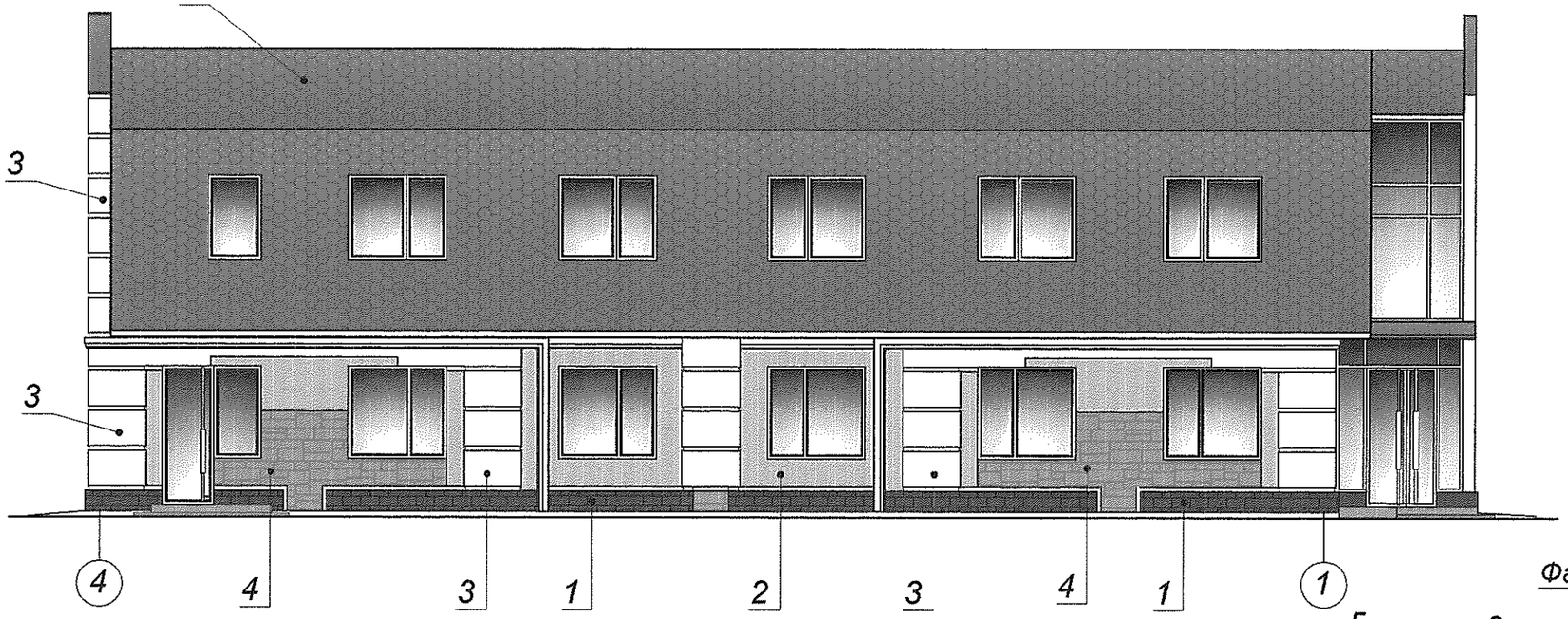

Фасад А - Б

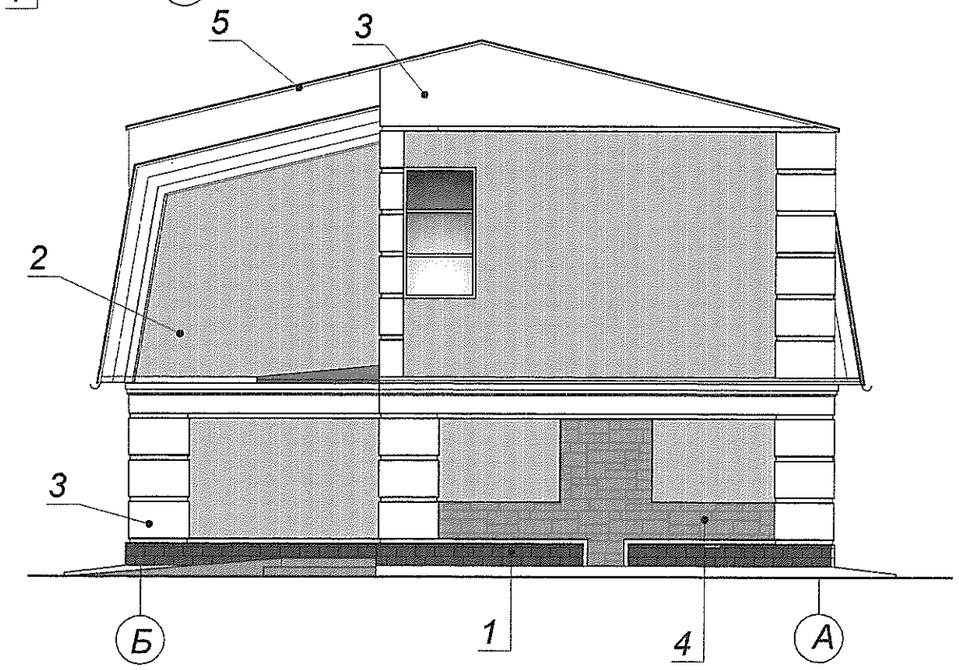

ВЕДОМОСТЬ ОТДЕЛКИ ФАСАДОВ

№ п/п	Наименование элемента фасада	Материал или вид отделки	Образец цвета	Марка цвета по стандарту RAL	Примечание
1	2	3	4	5	6
1	Цоколь	Облицовка плиткой с фактурой под натуральный камень		RAL № 8016	
2	Стены	Минеральная штукатурка с добавление колера DUFA		RAL № 2008	
3	Декоративные элементы фасада	Минеральная штукатурка с добавление колера DUFA		RAL № 1018	
4	Декоративные элементы фасада	Минеральная штукатурка с добавление колера DUFA		RAL № 8025	
5	Кровля	Гибкая черепица SHINGLAS, коллекция Классик		Танго Красный	

Взам. инв. N

Подпись и дата

Инв. N подл.

Изм	Кол.уч	Лист	N док.	Подпись	Дата
					04.2017
ГАП		Мегис			
Глав.спец.		Леницкая			

Т1684-351- 1Д -001-АР

Гражданка Райтер Н.В.

Реконструкция торгового комплекса "Сити-строй" под социальной центр для детей-сирот по ул. Луначарского, 4, г.Тирасполь

Административно-бытовой корпус

Стадия	Лист	Листов
РП	17	

Цветовое решение.
Фасад 4-1. Фасад А-Б

МУП ПИ "Тирпроект"
г. Тирасполь
лиц. АЮ №0021131
действ. до 19.05.2019 г.

Фасад 1 - 4

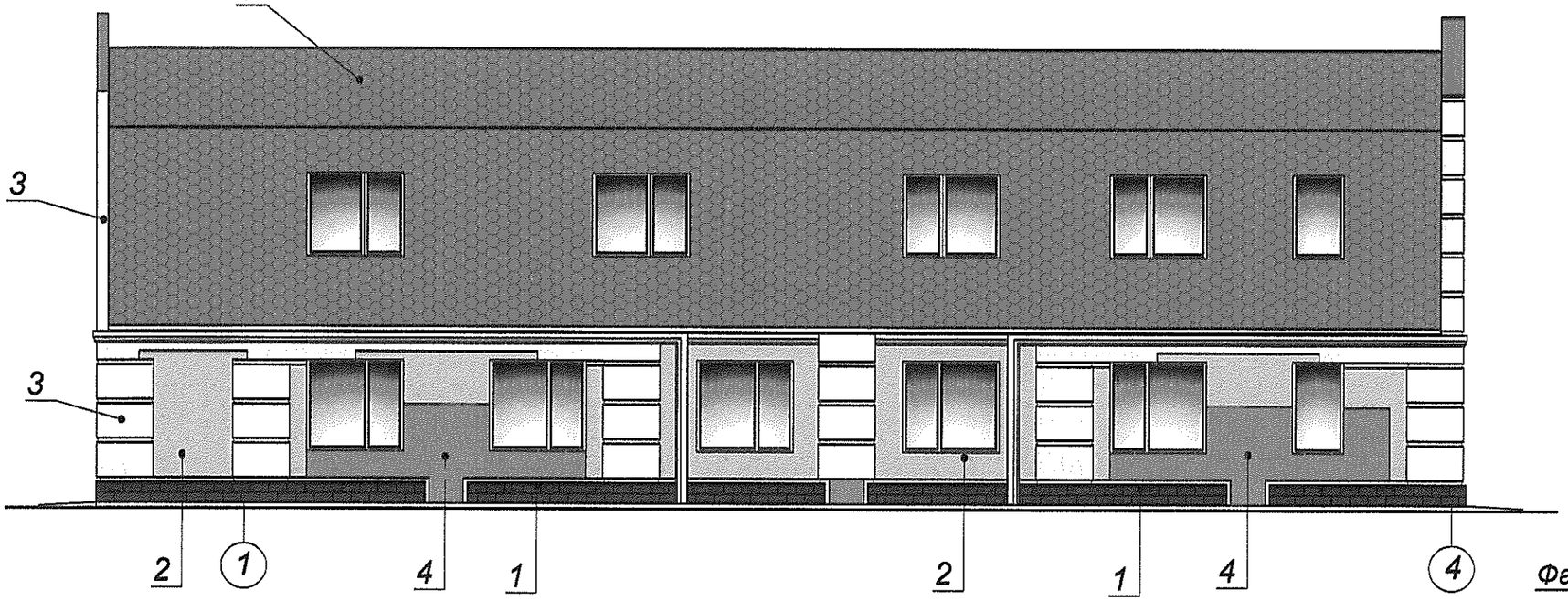

Фасад Б - А

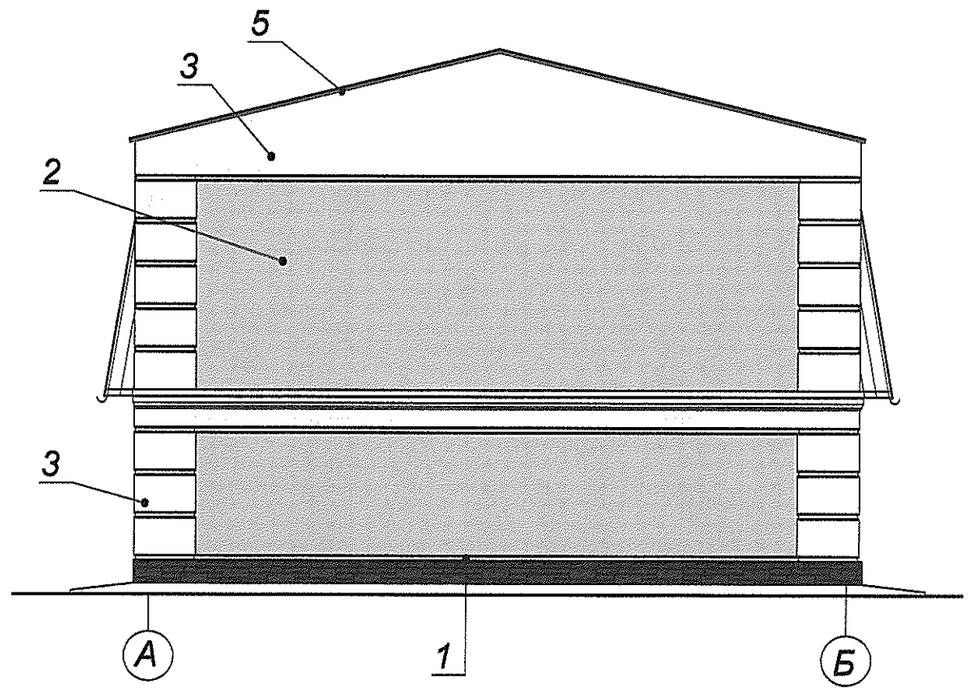

ВЕДОМОСТЬ ОТДЕЛКИ ФАСАДОВ

№ п/п	Наименование элемента фасада	Материал или вид отделки	Образец цвета	Марка цвета по стандарту RAL	Примечание
1	2	3	4	5	6
1	Цоколь	Облицовка плиткой с фактурой под натуральный камень		RAL № 8016	
2	Стены	Минеральная штукатурка с добавление колера DUFA		RAL № 2008	
3	Декоративные элементы фасада	Минеральная штукатурка с добавление колера DUFA		RAL № 1018	
4	Декоративные элементы фасада	Минеральная штукатурка с добавление колера DUFA		RAL № 8025	
5	Кровля	Гибкая черепица SHINGLAS, коллекция Классик		Танго Красный	

Взам. инв. N | Подпись и дата | Инв. N подл.

Изм	Кол.уч	Лист	N док.	Подпись	Дата
					04.2017
ГАП		Мегис			
Глав.спец.		Леницкая			

Т1684-351- 1Д -001-АР

Гражданка Райтер Н.В.

Реконструкция торгового комплекса "Сити-строй" под социальной центр для детей-сирот по ул. Луначарского, 4, г.Тирасполь

Административно-бытовой корпус

Стадия	Лист	Листов
РП	18	

Цветовое решение.
Фасад 1-4. Фасад Б-А

МУП ПИ "Тирпроект" г. Тирасполь
лиц. АЮ №0021131
действ. до 19.05.2019 г.

Муниципальное Унитарное Предприятие Проектный институт «ТИРПРОЕКТ»

РАБОЧИЙ ПРОЕКТ

ЗАКАЗЧИК: ***Гражданка Райтер Н.В.***

РАБОЧИЙ ПРОЕКТ: Реконструкция торгового комплекса «Сити-строй» под социальный центр для детей-сирот по ул. Луначарского, 4 г. Тирасполь.

РАЗДЕЛ ПРОЕКТА: Конструкции железобетонные.

ШИФР: **Т1684-351-1Д-001-КЖ**

г. Тирасполь
2017г.

Copyright 2017 © Design by TIRPROEKT te/fax: /533/ 94720

Ведомость основных комплектов рабочих чертежей

Обозначение	Наименование	Примечание
Т1684-351-1Д-001-АР	Архитектурные решения	
Т1684-351-1Д-001-КЖ	Конструкции железобетонные	

Ведомость рабочих чертежей основного комплекта КЖ

Лист	Наименование	Примечание
1	Общие данные	
2	Схема усиления фундаментов под существующее здание.	
3	Схема расположения обвязочного пояса и усиление перекрытия на отм.3.220.	
4	Схема расположения опор и прогонов подшивного потолка.Схема расположения стропил.	
5	Разрезы 1-1,2-2.	
6	Схема расположения лестницы и фундаментов под лестницу.	
7	Фундаменты ФМ 1...ФМ 5.	
8	Опора ОП 1,ОП 2.Изделия закладные МН 1...МН 4.	
9	Балки МБ 1,МБ 2.Опоры ОП 3...ОП 6.	
10	Лестница.Схема расположения стропил.Площадки ПМ 1,ПМ 2.Ступень ЛС 1.	
11	Схема расположения перемычек на отм.2.100,2.400 и 5.400.	
12	Перемычки ПР 1,ПР 2 (пробиваемый проем)	
13	Перемычки ПР 3,ПР 4 (пробиваемый проем)	
14	Перемычки ПР 5,ПР 6. (пробиваемый проем)	
15	Схема расположения проемов по осям А,Б,1,2,3.	
16	Узлы усиления проемов проемов.	
17	Схема усиления фронтонов по осям 1,4.Вид А-А	

Ведомость ссылочных документов

ОБОЗНАЧЕНИЕ	НАИМЕНОВАНИЕ	ПРИМЕЧ.
ГОСТ 5781-82	Сталь арматурная	
ГОСТ 8240 - 89	Швеллеры	
ГОСТ 19903-74	Сталь листовая	
ГОСТ 7798-70*	Болты	
ГОСТ 8509-93	Сталь угловая равнополочная	
ГОСТ 8510-93	Сталь угловая неравнополочная	

За отм. 0.000 принята отметка чистого пола 1 этажа здания, что соответствует отм. по генплану 13.600.
Комплект разработан для площадки со следующими природно-климатическими характеристиками:
- район по весу снегового покрова - 1 (100 кг/м2)
- район по скоростному напору ветра - 2 (50 кг/м2)
- средняя температура наиболее холодной пятидневки - - 15°
- сейсмичность площадки - 7 баллов

Стропила СТ 1,СТ2 и косоуры лестницы оштукатурить по сетке "Рабица"
Сварочные работы производить электродами Э-42А по ГОСТ 9467-75*.
Окраску металлоконструкций выполнять эмалями ПФ-115 ГОСТ6465-76 по грунтовке ГФ-021 по ГОСТ 25129-82.
Работы выполнять в соответствии с требованиями СНиП ПМР 3.03.01-87 "Несущие и ограждающие конструкции".

СОГЛАСОВАНО:
Нач. ЭТО
Нач. ИЭО
Взам.инв.№
Подпись и дата
Инв.№ подл.

Настоящий проект разработан в соответствии с действующими строительными нормами и правилами и предусматривает мероприятия обеспечивающие пожарную безопасность здания.

ГИП МОЛЧАН С.А.

Изм	Кол.уч	Лист	N док.	Подпись	Дата	Т1684-351-1Д-001-КЖ		
						Гражданка Райтер Н.В.		
ГИП		Молчан				Реконструкция торгового комплекса "Сити-строй" под социальныйцентр для детей-сирот по ул. Луначарского, 4, г.Тирасполь **Административно-бытовой корпус**	Стадия	Лист	Листов
Зав.гр.		ХАИТ					Р	1	17
Вед.инж		НОРИЦЫН							
						Общие данные	МУП ПИ "ТИРПРОЕКТ" г. Тирасполь		

Схема усиления фундаментов под существующее здание.

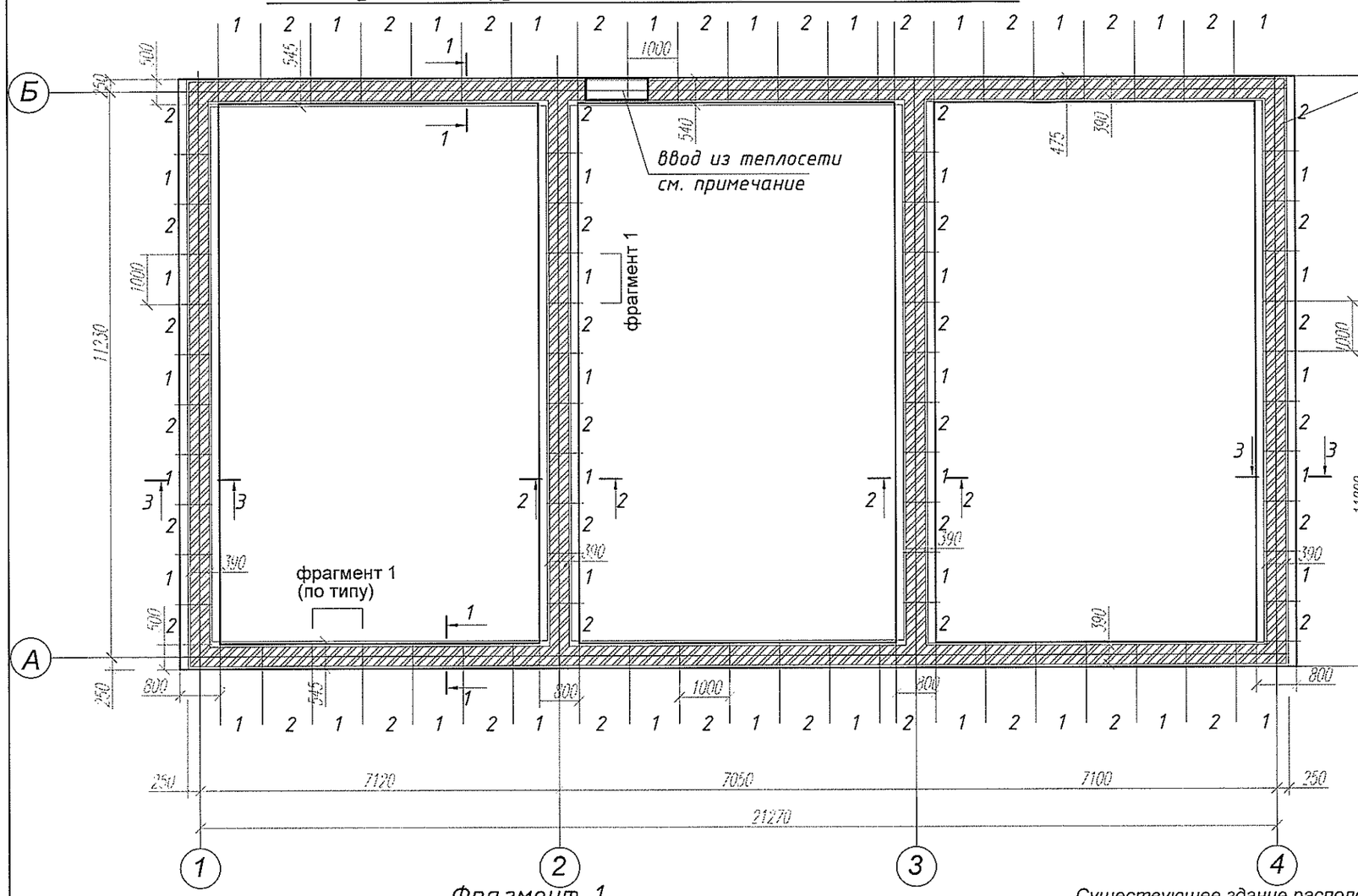

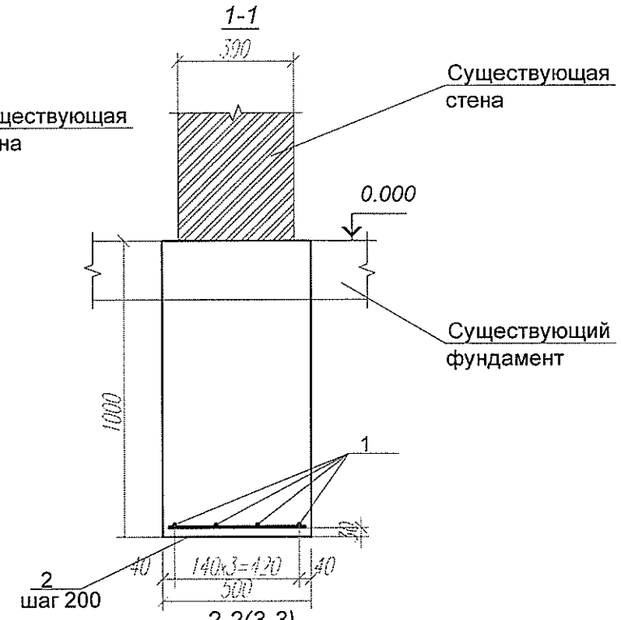

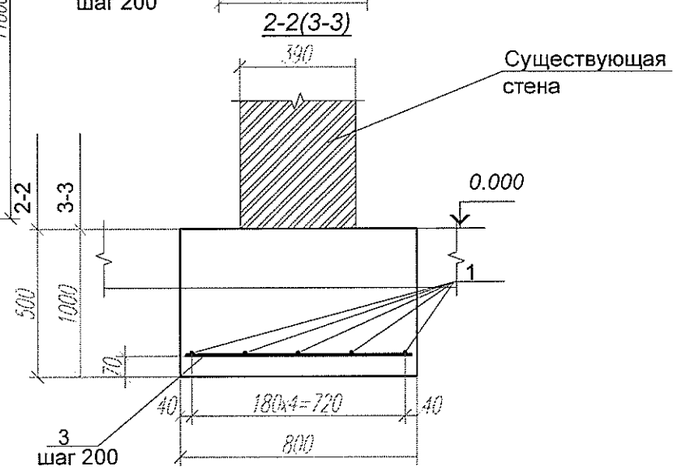

Фрагмент 1.

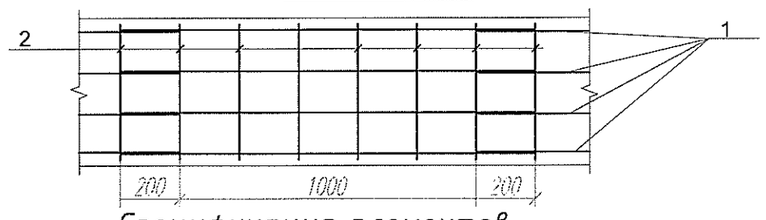

Существующее здание расположено на сборных железобетонных дорожных плитах .В местах расположения вновь возводимых фундаментов существующую плиту демонтировать с последующим устройством фундаментов .Фундаменты выполнять с тщательным уплотнением бетона вибраторами .

Бетонирование фундаментов под существующие стены выполнять по участкам .

Сначала выполняются участки 1,после набора прочности бетона не менее 70%бетонируются участки 2. Исключить попадание воды под фундаменты .Стык арматуры выполнять по фрагменту 1.

Сейсмичность площадки-7 баллов.

Данный лист см. совместно с комл. Т 1684-351-000-СО2-ТС/КЖ.

Спецификация элементов

Марка поз.	Обозначение	Наименование	Кол. шт.	Масса ед., кг	Примеч.
1	ГОСТ 5781-82	А III-10 м.п.	483.1	0.62	300.0 кг.
2	ГОСТ 5781-82	А I-6 L=460	342	0.1	34.2
3	ГОСТ 5781-82	А I-6 L=760	110	0.17	18.7
		Бетон кл. В15 м3	48.0		

Взам. инв. N | Подпись и дата | Инв. N подл.

Изм	Кол.уч	Лист	N док.	Подпись	Дата
Зав.гр.	ХАИТ				
Вед.инж.	НОРИЦЫН				

Т1684-351-1Д-001-КЖ

Гражданка Райтер Н.В.

Реконструкция торгового комплекса "Сити-строй" под социальныйцентр для детей-сирот по ул. Луначарского, 4, г.Тирасполь
Административно-бытовой корпус

Схема усиления фундаментов под существующее здание.

Стадия	Лист	Листов
Р	2	

МУП ПИ "ТИРПРОЕКТ" г. Тирасполь

Формат А3

Схема расположения обвязочного пояса и усиление перекрытия на отм. 3.220

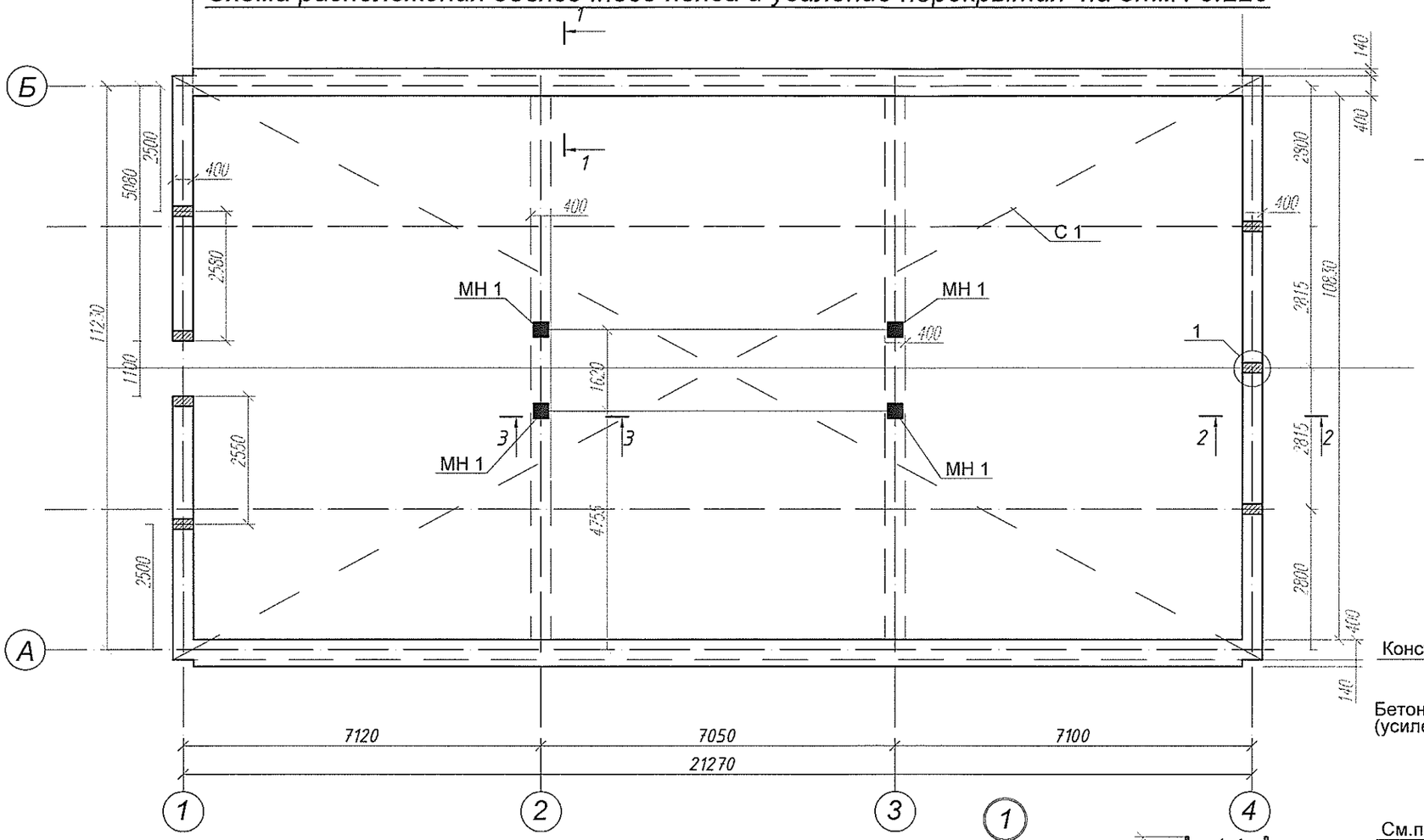

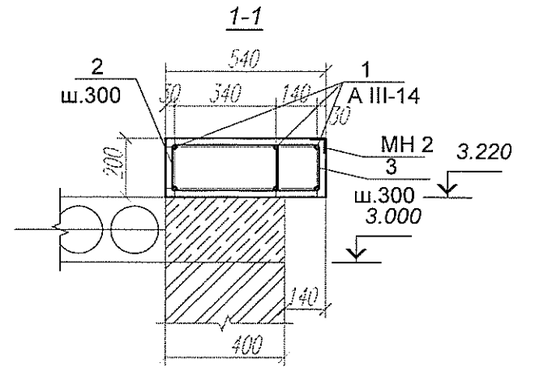

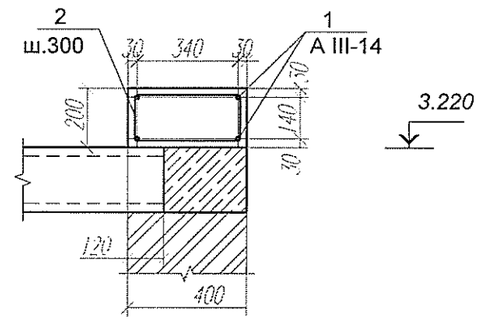

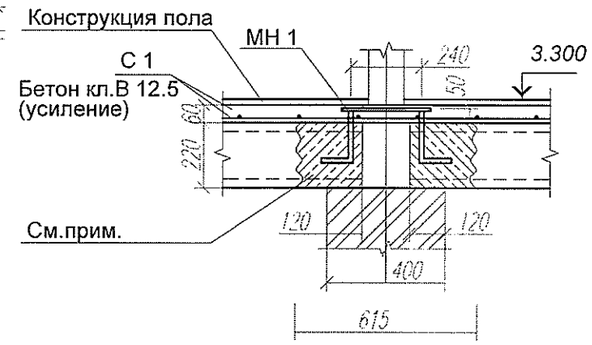

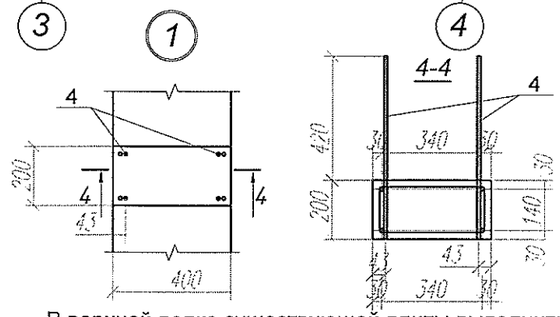

В верхней полке существующей плиты выполнить проем в месте расположения отверстий и заложить бетон кл.В 15.Расход бетона 0.1м3.Установить закладной элемент МН 1.

Марка поз.	Обозначение	Наименование	Кол. шт.	Масса ед., кг	Примеч.
1	ГОСТ 5781-82	А III-14 м.п.	345.1	1.21	417.6 кг.
2	ГОСТ 5781-82	А I-6 145 420 345 220 L=1130	220	0.25	55.0
3	ГОСТ 5781-82	А III-14 245 155 L=645	144	0.78	112.3
4	ГОСТ 5781-82	А III-12 L=600	28	0.54	15.2
МН 1	Лист 8	Изделие закладное МН 1	4	8.1	32.4
С 1	ГОСТ 8478-81	Сетка А III-10(200) / А III-10(200) м2	245.0		1517.0
		Бетон кл. В15(обвязочный пояс) м3	6.4		
		Бетон кл. В12.5(усиление) м3	13.8		

Взам. инв. N | Подпись и дата | Инв. N подл.

Изм	Кол.уч	Лист	N док.	Подпись	Дата
Зав.гр.	ХАИТ				
Вед.инж.	НОРИЦЫН				

Т1684-351-1Д-001-КЖ

Гражданка Райтер Н.В.

Реконструкция торгового комплекса "Сити-строй" под социальныйцентр для детей-сирот по ул. Луначарского, 4, г.Тирасполь
Административно-бытовой корпус

Схема расположения обвязочного пояса и усиление перекрытия на отм.3.220.

Стадия	Лист	Листов
Р	3	

МУП ПИ "ТИРПРОЕКТ" г. Тирасполь

Формат А3

Схема расположения опор и прогонов подшивного потолка .

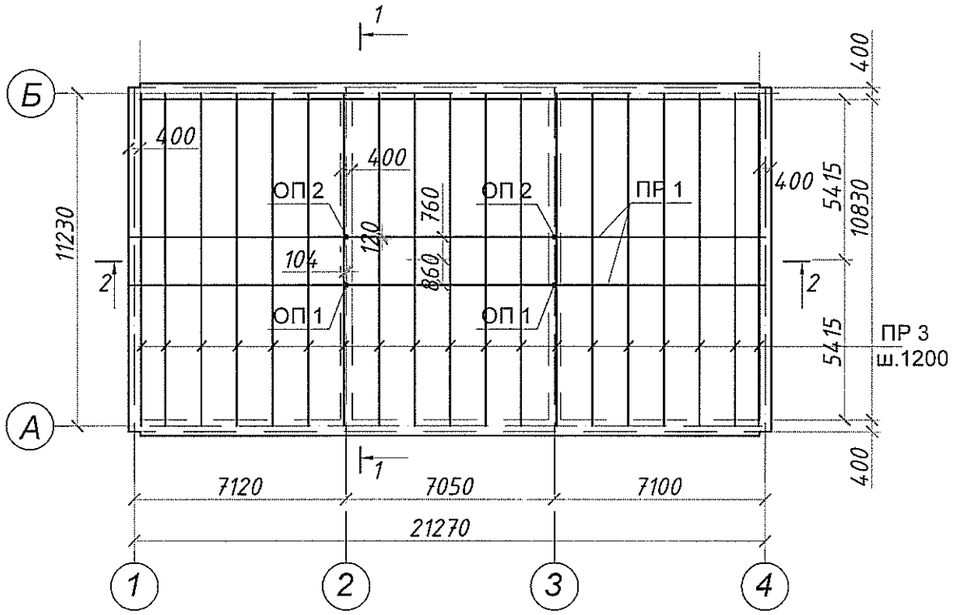

Схема расположения стропил.

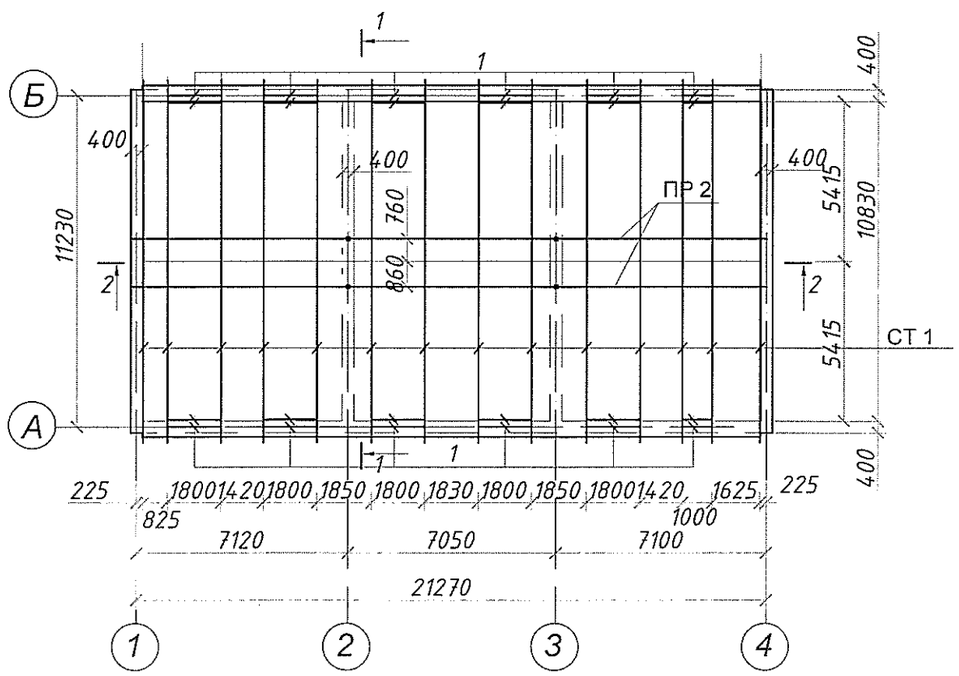

Марка поз.	Обозначение	Наименование	Кол	Масса ед,кг	Приме-чание
		Схема расположения опор и прогонов			
ОП 1	Лист 8	Опора ОП 1	2	44.4	88.8 кг.
ОП 2	Лист 8	Опора ОП 2	2	44.6	89.2
ПР 1	Данный лист	Прогон ПР 1	2	782.4	1564.8
ПР 3	Данный лист	Прогон ПР 3	19	96.5	1833.5
ПР 1	ГОСТ 8240 - 89	2 Швеллера 20 [ ] L=21300	2	391.2	782.4
ПР 3	ГОСТ 8240 - 89	Швеллер 10 L=11230	1	96.5	
МС 1	ГОСТ 19903-74	Лист 50х10 L=80	38	0.32	12.2
МС 2	ГОСТ 8509-93	Уголок 50х50х5 L=100	76	0.38	28.9
МС 3	ГОСТ 8509-93	Уголок 75х75х6 L=150	8	1.04	8.3
		Схема расположения стропил			
СТ 1	Данный лист	Стропила СТ 1	14	186.2	2606.8
ПР 2	Данный лист	Прогон ПР 2	2	894.6	1789.2
		СТ 1			
	ГОСТ 8240 - 89	Швеллер 12 м.п.	17.9	10.4	186.2
		ПР 2			
	ГОСТ 8240 - 89	2 Швеллера 22 [ ] L=21300	2	447.3	894.6
1	ГОСТ 8240 - 89	Швеллер 12 м.п.	40	10.4	416.0

Взам. инв. N

Подпись и дата

Инв. N подл.

Изм	Кол.уч	Лист	N док.	Подпись	Дата
Зав.гр.	ХАИТ				
Вед.инж.	ЛОРИЦЫН				

Т1684-351-1Д-001-КЖ

Гражданка Райтер Н.В.

Реконструкция торгового комплекса "Сити-строй" под социальныйцентр для детей-сирот по ул. Луначарского, 4, г.Тирасполь
Административно-бытовой корпус

Стадия	Лист	Листов
Р	4	

Схема расположения опор и прогонов подшивного потолка.Схема расположения стропил.

МУП ПИ "ТИРПРОЕКТ" г. Тирасполь

Формат А3

2-2

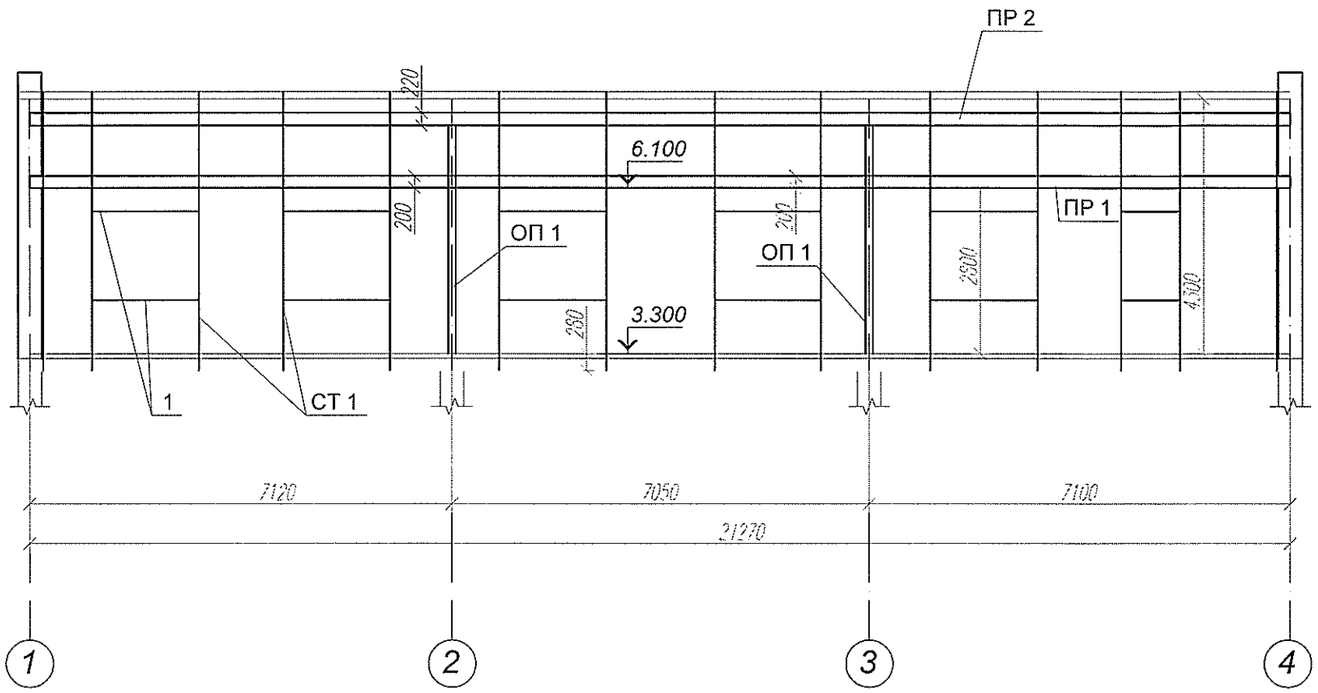

1-1

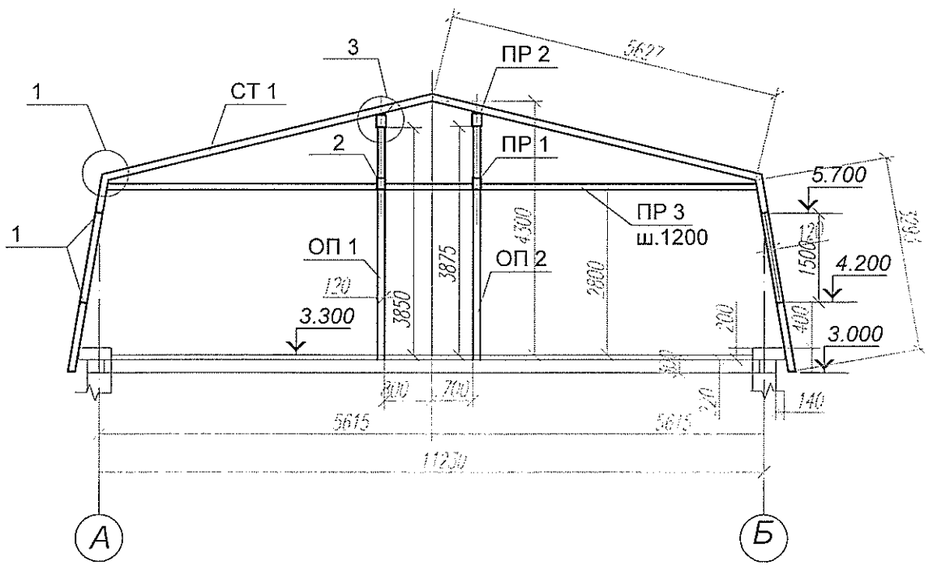

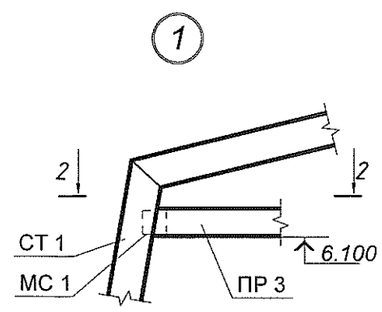

2-2

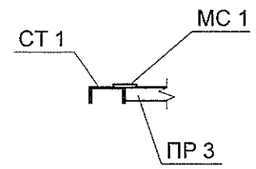

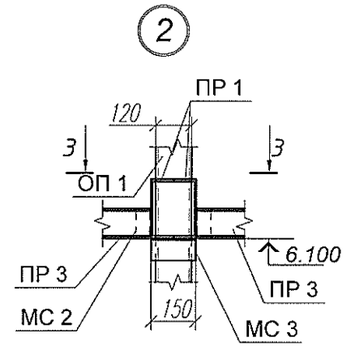

3-3

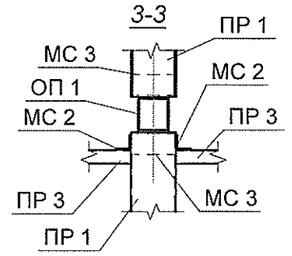

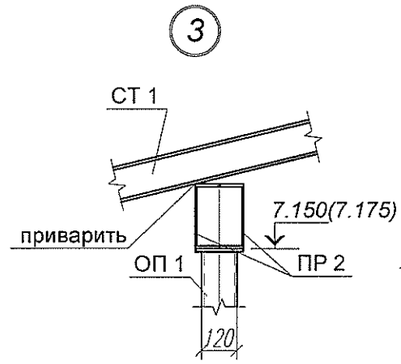

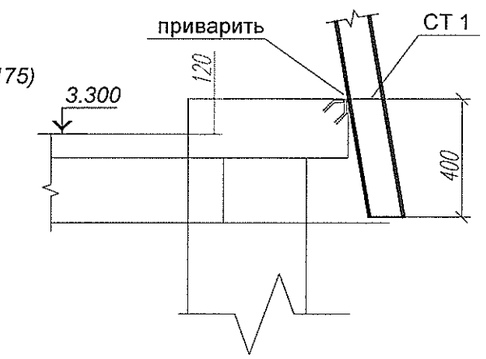

1.Прогон ПР 1 завести в кладку фронтона,прогон ПР 2 завести в обвязочый пояс и приварить к арматуре обвязочного пояса.

						Т1684-351-1Д-001-КЖ		
						Гражданка Райтер Н.В.		
Изм	Кол.уч	Лист	N док.	Подпись	Дата			
Зав.гр.		ХАИТ				Реконструкция торгового комплекса "Сити-строй" под социальныйцентр для детей-сирот по ул. Луначарского, 4, г.Тирасполь **Административно-бытовой корпус**	Стадия	Лист	Листов
Вед.инж.		НОРИЦЫН					Р	5	
						Разрезы 1-1,2-2.	МУП ПИ "ТИРПРОЕКТ" г. Тирасполь		

Взам. инв. N

Подпись и дата

Инв. N подл.

Формат А3

Схема расположения фундаментов.

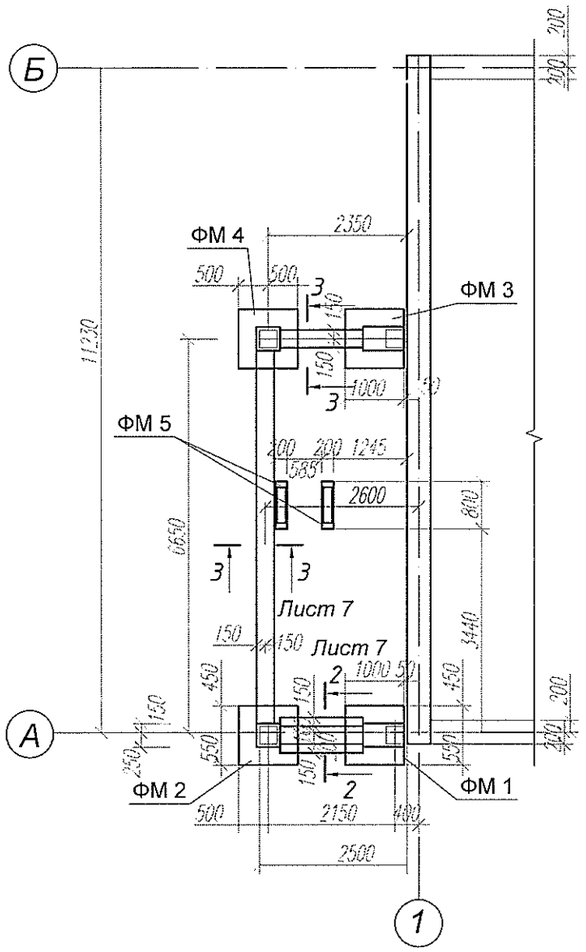

1-1

Схема расположения лестницы.

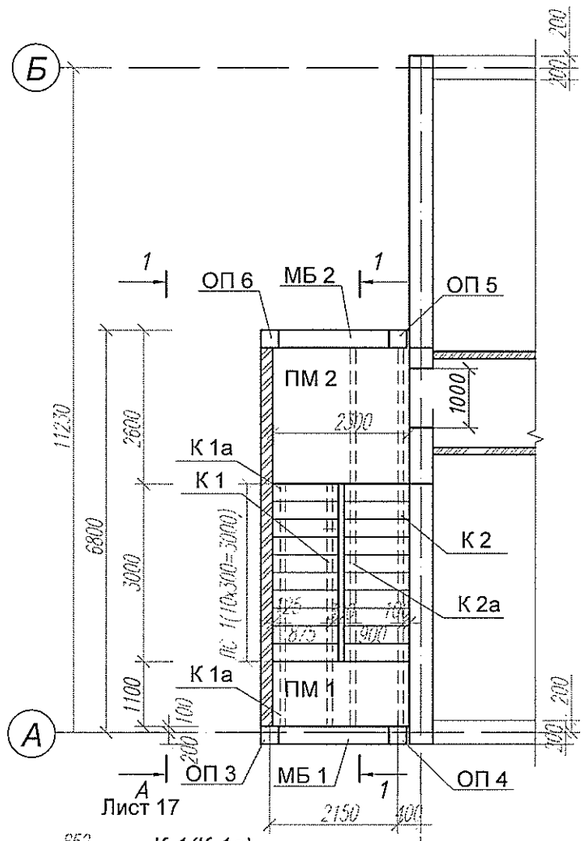

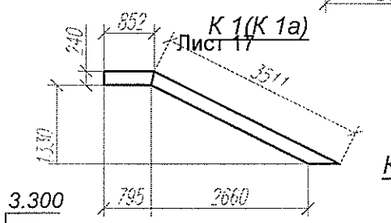

К 2(К2а)

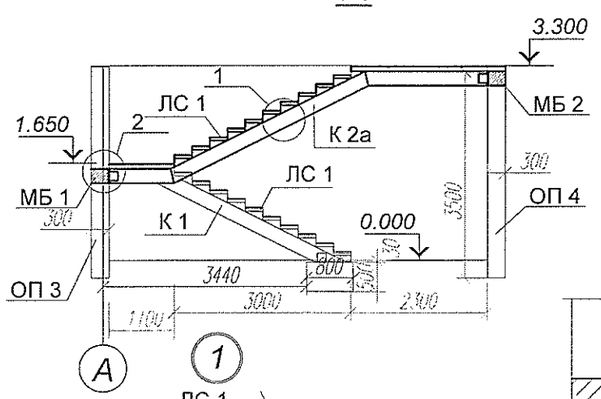

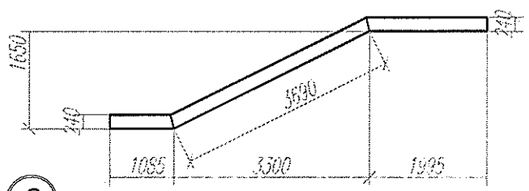

2

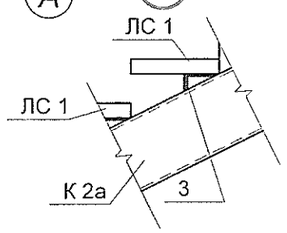

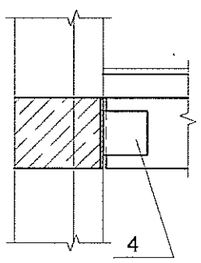

с двух сторон

Марка поз.	Обозначение	Наименование	Кол	Масса ед,кг	Приме-чание
МБ 1	Лист 9	Балка МБ 1	1		
МБ 2	Лист 9	Балка МБ 2	1		
ОП 3	Лист 9	Опора ОП 3	1		
ОП 4	Лист 9	Опора ОП 4	1		
ОП 5	Лист 9	Опора ОП 5	1		
ОП 6	Лист 9	Опора ОП 6	1		
К 1,К1а	Данный лист	Косоур К 1(К1а)	1(1)	104.7(104.7)	
К 2,К1а	Данный лист	Косоур К 2(К2а)	1(1)	162.5(162.5)	
ПМ 1	Лист 10	Площадка ПМ 1	1		
ПМ 2	Лист 10	Площадка ПМ 2	1		
ЛС 1	Лист 10	Ступень ЛС 1	20		
ФМ 1	Лист 7	Фундамент ФМ 1	1		
ФМ 2	Лист 7	Фундамент ФМ 2	1		
ФМ 3	Лист 7	Фундамент ФМ 3	1		
ФМ 4	Лист 7	Фундамент ФМ 4	1		
ФМ 5	Лист 7	Фундамент ФМ 5	2		
		Косоур К 1(К1а зеркально)			
1	ГОСТ 8240-89	Швеллер 24 L=4363	1	104.7	
		Косоур К 2(К2а зеркально)			
1	ГОСТ 8240-89	Швеллер 24 L=6770	1	162.5	
3	ГОСТ 8509-93	Уголок 100х63х8 L=100	40	0.5	20.0
4	ГОСТ 19903-74	Лист 150х10 L=150	12	1.77	21.3

Взам. инв. N | Подпись и дата | Инв. N подл.

Изм	Кол.уч	Лист	N док.	Подпись	Дата
Зав.гр.	ХАИТ				
Вед.инж	НОРИЦЫН				

Т1684-351-1Д-001-КЖ

Гражданка Райтер Н.В.

Реконструкция торгового комплекса "Сити-строй" под социальныйцентр для детей-сирот по ул. Луначарского, 4, г.Тирасполь
Административно-бытовой корпус

Стадия	Лист	Листов
Р	6	

Схема расположения лестницы и фундаментов под лестницу.

МУП ПИ "ТИРПРОЕКТ" г. Тирасполь

Формат А3

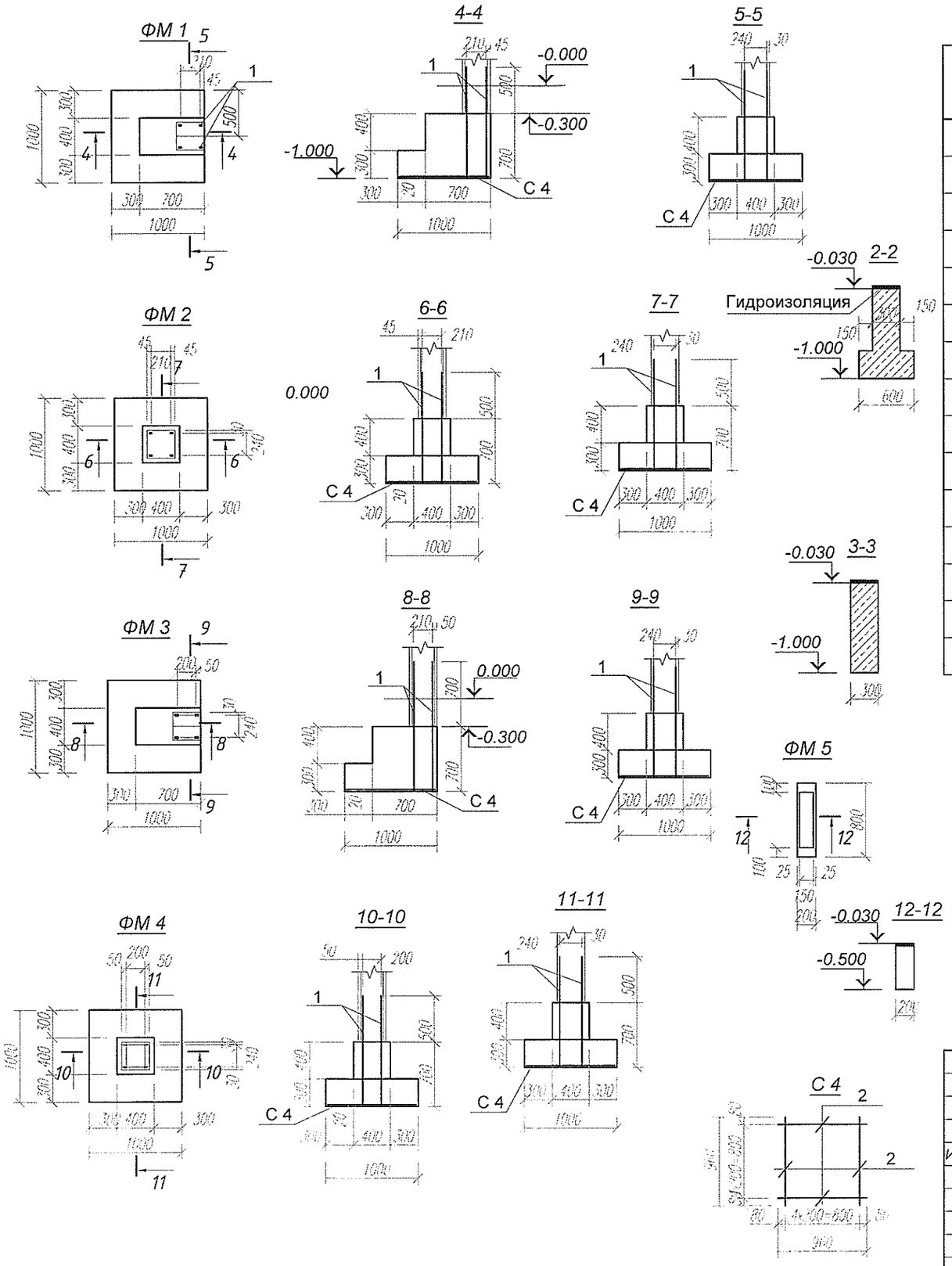

Марка поз.	Обозначение	Наименование	Кол	Масса ед,кг	Приме-чание
		Фундамент ФМ 1(ФМ 3)			
1	ГОСТ 5781-82	А III-14(А III-20) L=1200(1400)	4(4)	1.45(3.5)	5.8(14.0)
С 4	Данный лист	Сетка С 4	1	6.0	
		Бетон кл.В 15 м3	0.42		
		Фундамент ФМ 2(ФМ 4)			
1	ГОСТ 5781-82	А III-14(А III-20) L=1200(1400)	4(4)	1.45(3.5)	5.8(14.0)
С 4	Данный лист	Сетка С 4	1	6.0	
		Бетон кл.В 15 м3	0.4		
		Фундамент ФМ 5			
МН 4	Лист 9	Изделие закладное МН 4	1	7.8	
		Бетон кл.В 15 м3	0.1		
		Сетка С 4			
2	ГОСТ 5781-82	А III-10 L=960	10	0.6	6.0

Изм	Кол.уч	Лист	N док.	Подпись	Дата
Зав.гр.		ХАИТ			
Вед.инж.		НОРИЦЫН			

Т1684-351-1Д-001-КЖ

Гражданка Райтер Н.В.

Реконструкция торгового комплекса "Сити-строй" под социальныйцентр для детей-сирот по ул. Луначарского, 4, г.Тирасполь
Административно-бытовой корпус

Фундаменты ФМ 1...ФМ 5.

Стадия	Лист	Листов
Р	7	

МУП ПИ "ТИРПРОЕКТ" г. Тирасполь

Взам. инв. N

Подпись и дата

Инв. N подл.

Формат А3

МН 1

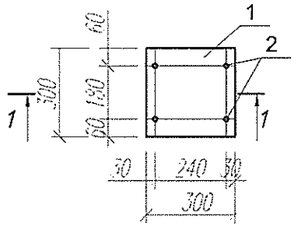

1-1

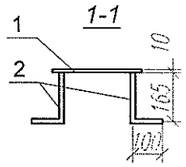

мн 2

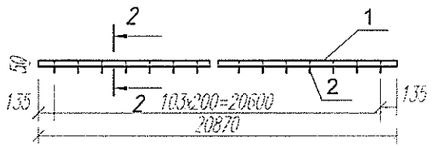

2-2

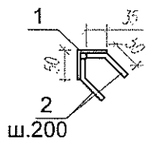

мн 3

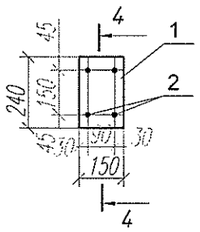

4-4

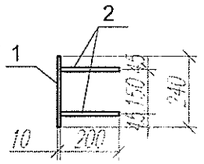

мн 4

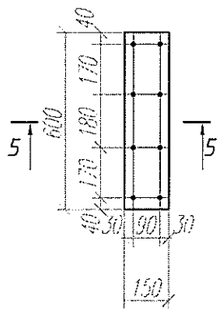

5-5

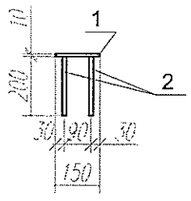

ОП 1,ОП 2

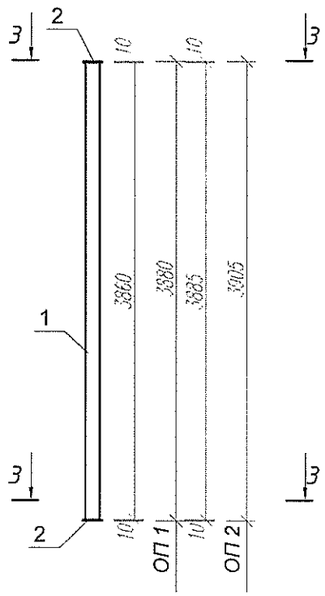

3-3

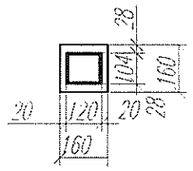

Марка поз.	Обозначение	Наименование	Кол	Масса ед,кг	Приме-чание
		Изделие закладное МН 1			
1	ГОСТ 19903-74	Лист 300х10 L=300	1	7.1	
2	ГОСТ 5781-82	А III-12 L=265	4	0.24	1.0 кг.
		Изделие закладное МН 2			
1	ГОСТ 8509-93	Уголок 50х50х5 L=2870	1	10.8	
2	ГОСТ 5781-82	А III-8 L=85	208	0.04	8.3
		Изделие закладное МН 3			
1	ГОСТ 19903-74	Лист 150х10 L=240	1	2.8	
2	ГОСТ 5781-82	А III-14 L=200	4	0.24	1.0
		Изделие закладное МН 4			
1	ГОСТ 19903-74	Лист 150х10 L=600	1	7.1	
2	ГОСТ 5781-82	А III-12 L=200	4	0.18	0.7
		Опора ОП 1			
1	ГОСТ 8240 - 89	2 Швеллера 12 [] L=3880	1	40.4	
2	ГОСТ 19903-74	Лист 600х10 L=160	2	2.0	4.0
		Опора ОП 2			
1	ГОСТ 8240 - 89	2 Швеллера 12 [] L=3905	1	40.6	
2	ГОСТ 19903-74	Лист 600х10 L=160	2	2.0	4.0

Взам. инв. N

Подпись и дата

Инв. N подл.

Изм	Кол.уч	Лист	N док.	Подпись	Дата
Зав.гр.	ХАИТ				
Вед.инж.	НОРИЦЫН				

Т1684-351-1Д-001-КЖ

Гражданка Райтер Н.В.

Реконструкция торгового комплекса "Сити-строй" под социальныйцентр для детей-сирот по ул. Луначарского, 4, г.Тирасполь
Административно-бытовой корпус

Опора ОП 1,ОП 2.Изделия закладные МН 1...МН 4.

Стадия	Лист	Листов
Р	8	

МУП ПИ "ТИРПРОЕКТ" г. Тирасполь

Формат А3

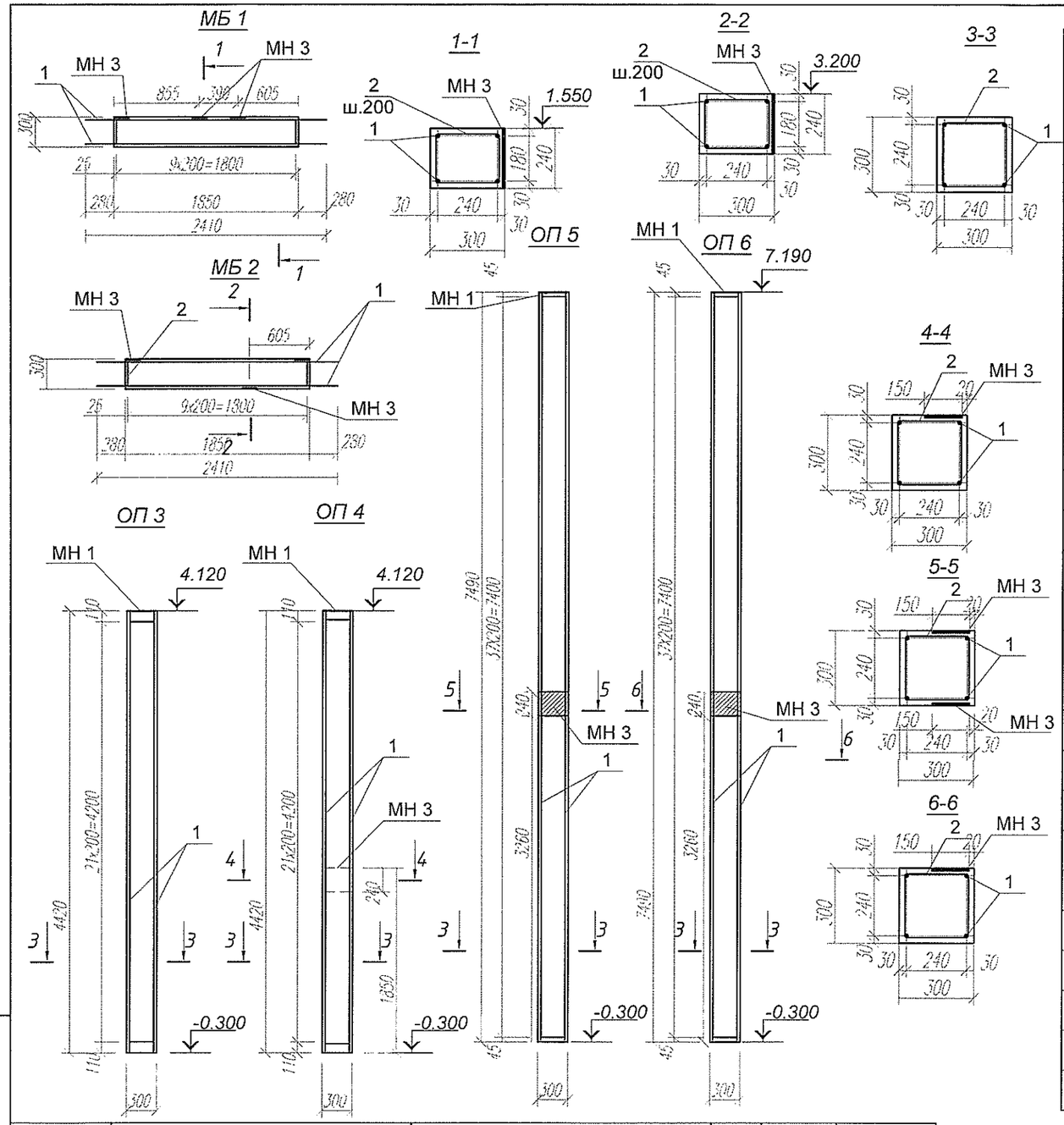

Марка поз.	Обозначение	Наименование	Кол	Масса ед,кг	Приме-чание
		МБ 1			
1	ГОСТ 5781-82	А III-14 L=2410	4	2.92	11.7 кг.
2	ГОСТ 5781-82	А I-6 195 330 255 270 L=1050	10	0.24	2.4
МН 3	Лист 8	Изделие закладное МН 3	3	3.8	11.4
		Бетон кл.В 15 м3	0.14		
		МБ 2			
1	ГОСТ 5781-82	А III-14 L=2410	4	2.92	11.7 кг.
2	ГОСТ 5781-82	А I-6 195 330 255 270 L=1050	10	0.24	2.4
МН 3	Лист 9	Изделие закладное МН 3	3	3.8	11.4
		Бетон кл.В 15 м3	0.14		
		ОП 3			
1	ГОСТ 5781-82	А III-14 L=4400	4	5.33	21.3 кг.
2	ГОСТ 5781-82	А I-6 255 330 255 330 L=1170	22	0.26	5.7
МН 1	Лист 8	Изделие закладное МН 1	1	8.1	
		Бетон кл.В 15 м3	0.4		
		ОП 4			
1	ГОСТ 5781-82	А III-14 L=4400	4	5.33	21.3 кг.
2	ГОСТ 5781-82	А I-6 255 330 255 330 L=1170	22	0.26	5.7
МН 3	Лист 8	Изделие закладное МН 3	2	3.8	7.8
МН 1	Лист 8	Изделие закладное МН 1	1	8.1	
		Бетон кл.В 15 м3	0.4		
		ОП 5			
1	ГОСТ 5781-82	А III-20 L=7470	4	18.45	73.8
2	ГОСТ 5781-82	А I-6 255 330 255 330 L=1170	38	0.26	9.9
МН 1	Лист 8	Изделие закладное МН 1	1	8.1	
МН 3	Лист	Изделие закладное МН 3	2	3.8	7.6
		Бетон кл.В 15 м3	0.7		
		ОП 6			
1	ГОСТ 5781-82	А III-20 L=7470	4	18.45	73.8
2	ГОСТ 5781-82	А I-6 255 330 255 330 L=1170	38	0.26	9.9
МН 1	Лист 8	Изделие закладное МН 1	1	8.1	
МН 3	Лист	Изделие закладное МН 3	1	3.8	
		Бетон кл.В 15 м3	0.7		

Взам. инв. N

Подпись и дата

Инв. N подл.

Изм	Кол.уч	Лист	N док.	Подпись	Дата
Зав.гр.		ХАИТ			
Вед.инж.		НОРИЦЫН			

Т1684-351-1Д-001-КЖ

Гражданка Райтер Н.В.

Реконструкция торгового комплекса "Сити-строй" под социальныйцентр для детей-сирот по ул. Луначарского, 4, г.Тирасполь
Административно-бытовой корпус

Балки МБ 1,МБ 2.Опоры ОП 3...ОП 6.

Стадия	Лист	Листов
Р	9	

МУП ПИ "ТИРПРОЕКТ" г. Тирасполь

Формат А3

Лестница.Схема расположения стропил.

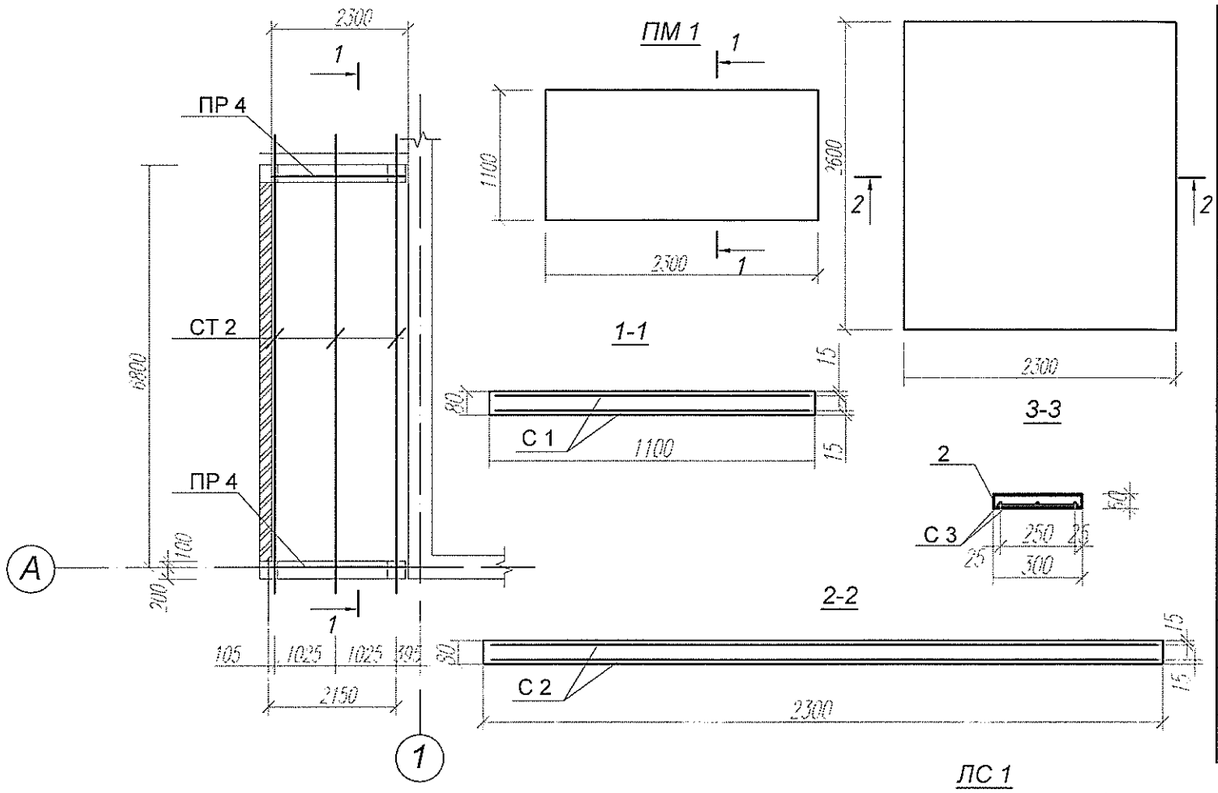

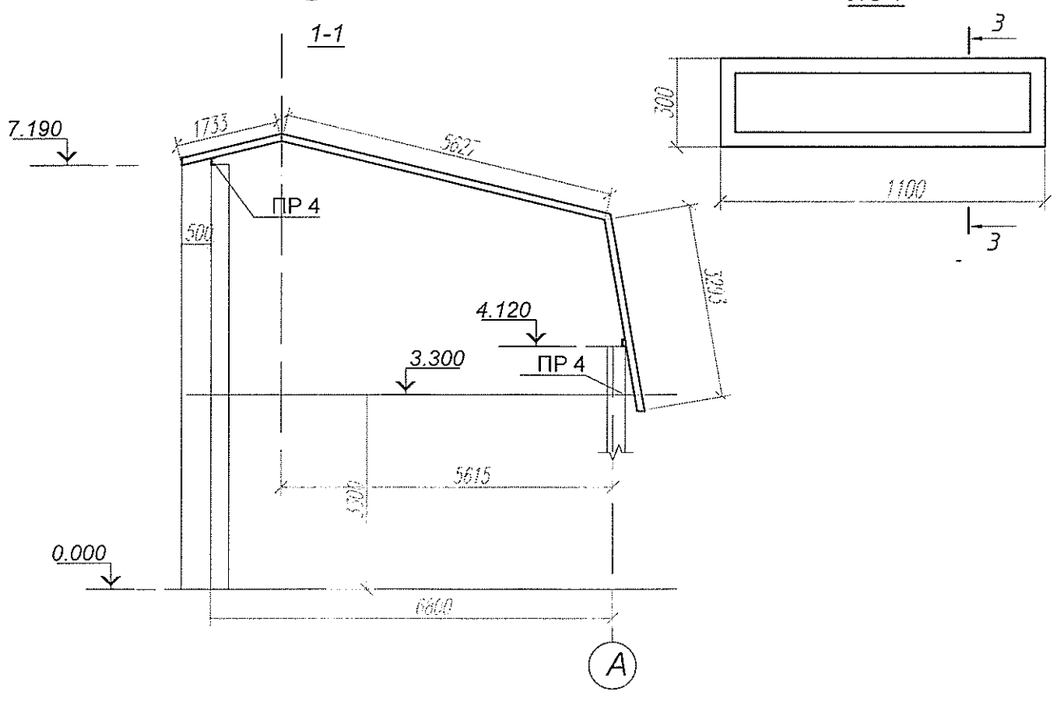

Марка поз.	Обозначение	Наименование	Кол	Масса ед,кг	Примечание
ПР 4	ГОСТ 8240 - 89	Швеллер 12 L=2250	2	23.4	46.8
СТ 2	ГОСТ 8240 - 89	Швеллер 12 L=10660	3	110.9	332.7
		Площадка ПМ 1			
С 1	ГОСТ 8478-81	Сетка $\frac{\text{А III-8(150)}}{\text{А III-8(150)}}$ 2260х1060	2	13.85	27.7кг
		Бетон кл.В 15 м3	0.2		
		Площадка ПМ 2			
С 2	ГОСТ 8478-81	Сетка $\frac{\text{А III-8(150)}}{\text{А III-8(150)}}$ 2560х2260	2	32.6	65.2
		Бетон кл.В 15 м3	0.5		
		Ступень ЛС 1			
С 3	ГОСТ 5781-82	Сетка $\frac{\text{А III-8(125}}{\text{А III-8(150)}}$ 1070х270	2	2.2	4.4
	ГОСТ 8240-89	Швеллер 5 м.п.	2.8	4.84	13.6
		Бетон кл.В 15 м3	0.02		

Взам. инв. N

Подпись и дата

Инв. N подл.

Изм	Кол.уч	Лист	N док.	Подпись	Дата
Зав.гр.	ХАИТ				
Вед.инж.	НОРИЦЫН				

Т1684-351-1Д-001-КЖ

Гражданка Райтер Н.В.

Реконструкция торгового комплекса "Сити-строй" под социальныйцентр для детей-сирот по ул. Луначарского, 4, г.Тирасполь
Административно-бытовой корпус

Лестница.Схема расположения стропил.Площадки ПМ 1,ПМ 2.Ступень ЛС 1.

Стадия	Лист	Листов
Р	10	

МУП ПИ "ТИРПРОЕКТ" г. Тирасполь

Формат А3

Схема расположения перемычек на отм.2.100 и 2.400 .

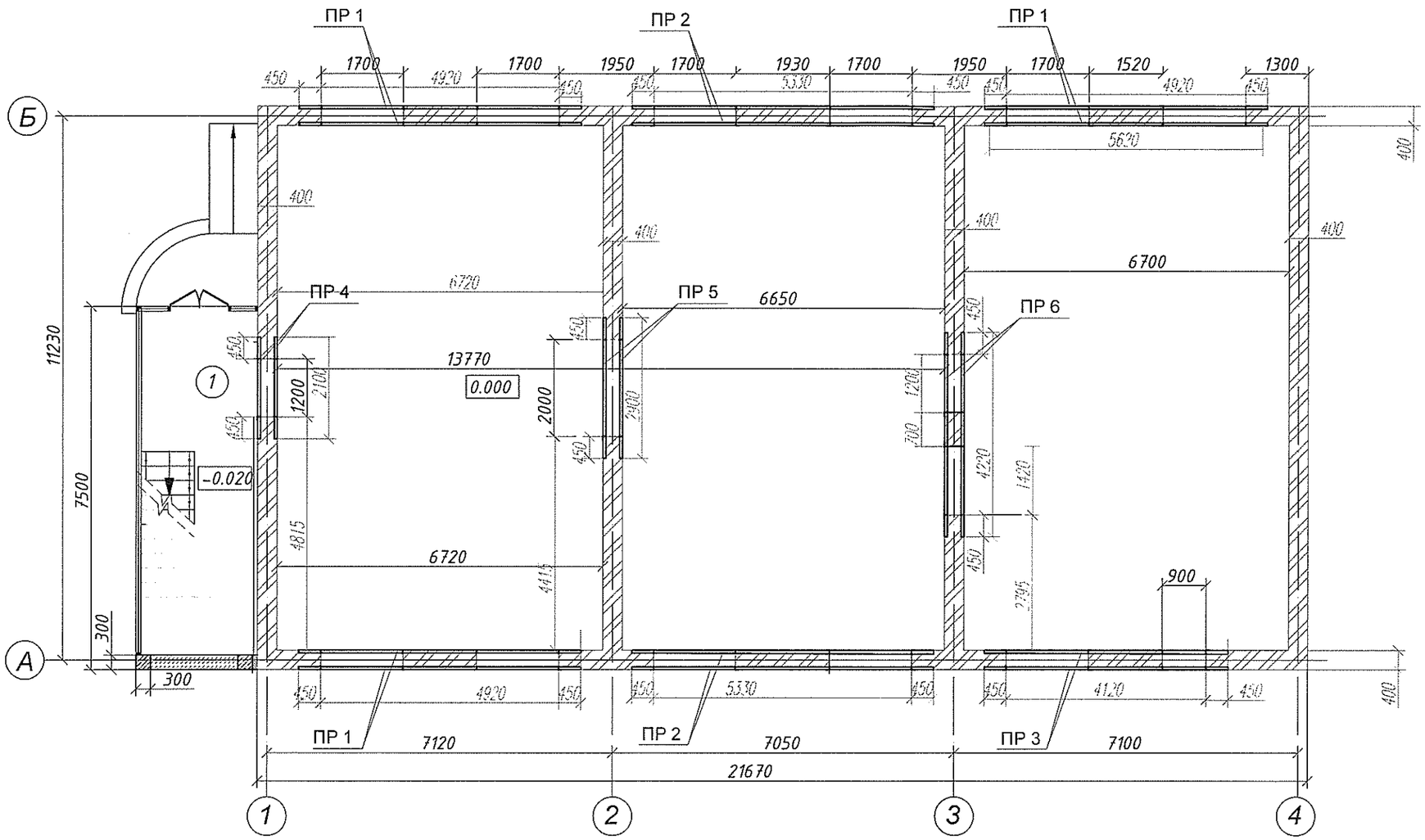

Марка поз.	Обозначение	Наименование	Кол	Масса ед,кг	Приме-чание
ПР 1	Лист 12	Перемычка ПР 1	3		
ПР 2	Лист 12	Перемычка ПР 2	2		
ПР 3	Лист 13	Перемычка ПР 3	1		
ПР 4	Лист 13	Перемычка ПР 4	1		
ПР 5	Лист 14	Перемычка ПР 5	1		
ПР 6	Лист 14	Перемычка ПР 6	1		

1. Данный лист смотреть с л.АР

Взам. инв. N

Подпись и дата

Инв. N подл.

Изм	Кол.уч	Лист	N док.	Подпись	Дата
Зав.гр.	ХАИТ				
Вед.инж.	НОРИЦЫН				

Т1684-351-1Д-001-КЖ

Гражданка Райтер Н.В.

Реконструкция торгового комплекса "Сити-строй" под социальныйцентр для детей-сирот по ул. Луначарского, 4, г.Тирасполь
Административно-бытовой корпус

Стадия	Лист	Листов
Р	11	

Схема расположения перемычек на отм.2.100,2.400

МУП ПИ "ТИРПРОЕКТ" г. Тирасполь

Формат А3

ПР 1,ПР 2
(см.прим. п 1)

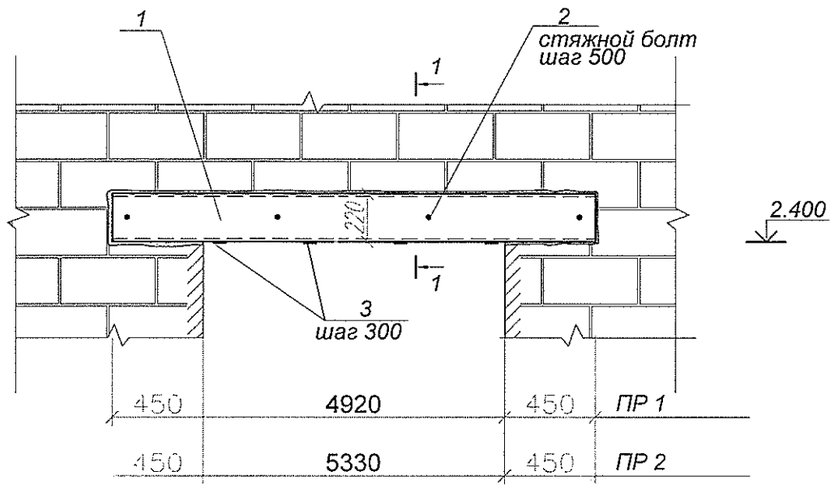

1 - 1

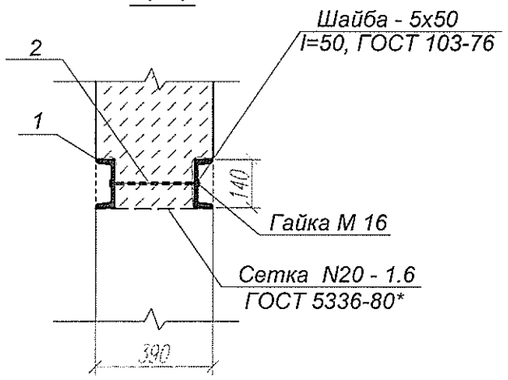

поз. 2

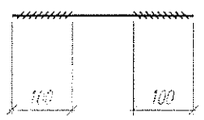

*-перемычки ПР 1,ПР 2 смонтировать над перемычками существующих оконных проемов с последующим демонтажом существующих перемычек и устройством проемов по чертежам АР.

Спецификация материалов на одно изделие

Марка поз.	Обозначение	Наименование	Кол	Масса ед,кг	Приме-чание
		ПР 1			
1	ГОСТ 8240 - 89	Швеллер 22 L=5820	2	122.2	244.4 кг.
2	ГОСТ 7798-70*	Болт Ø16 l=370	13	0.58	7.6
3	ГОСТ 103-76*	- 40х5 l=370	18	0.60	10.8
		ПР 2			
1	ГОСТ 8240 - 89	Швеллер 22 L=6230	2	130.8	261.6
2	ГОСТ 7798-70*	Болт Ø16 l=370	14	0.58	81.2
3	ГОСТ 103-76*	- 40х5 l=370	22	0.60	13.2

1. Работы по устройству перемычки над пробиваемым проемом выполнять в следующей последовательности:
– Нанести размеры будущего проема на фасаде стены;
– Выполнить временное крепление перекрытия в месте проема;
– Пробить штрабу в существующей стене я двух сторон по размеру швеллера;
– Просверлить штрабу в существующей стене с двух сторон по размеру швеллера;
– Просверлить отверстия для стяжных болтов Ø16 с шагом 500 мм (не менее трех отверстий на проем);
– Завести швеллеры в штрабы по слою цементного раствора и стянуть их болтами (предварительно швеллеры обмотать вязальной проволокой в 4 .. 5 местах для крепления сетки);
– Тщательно забить зазоры жестким цементным раствором М 100 в местах опор и между верхней полкой перемычки и кладкой на всю глубину борозды;
– После достижения раствором не менее 50% проектной прочности пробивается проем указанных размеров.
– Обернуть перемычку сеткой № 20-1.6 по ГОСТ 5336-80* и оштукатурить;
– Временные крепления снять после достижения раствором не менее 70% проектной прочности.
2. Перед устройством перемычки ПР проверить в пятне будущего проема наличие электропроводки, при наличии - перенести ее.
3. Вновь пробиваемые проемы выполнять электрической фрезой с последующей аккуратной выборкой существующей кладки без применения механических инструментов с большой динамической нагрузкой.

Взам. инв. N | Подпись и дата | Инв. N подл.

Изм	Кол.уч	Лист	N док.	Подпись	Дата
Зав.гр.		ХАИТ			
Вед.инж		НОРИЦЫН			

Т1684-351-1Д-001-КЖ

Гражданка Райтер Н.В.

Реконструкция торгового комплекса "Сити-строй" под социальныйцентр для детей-сирот по ул. Луначарского, 4, г.Тирасполь
Административно-бытовой корпус

Стадия	Лист	Листов
Р	12	

Перемычки ПР 1,ПР 2
(пробиваемый проем)

МУП ПИ "ТИРПРОЕКТ"
г. Тирасполь

ПР 3,ПР 4
(см.прим. п 1)

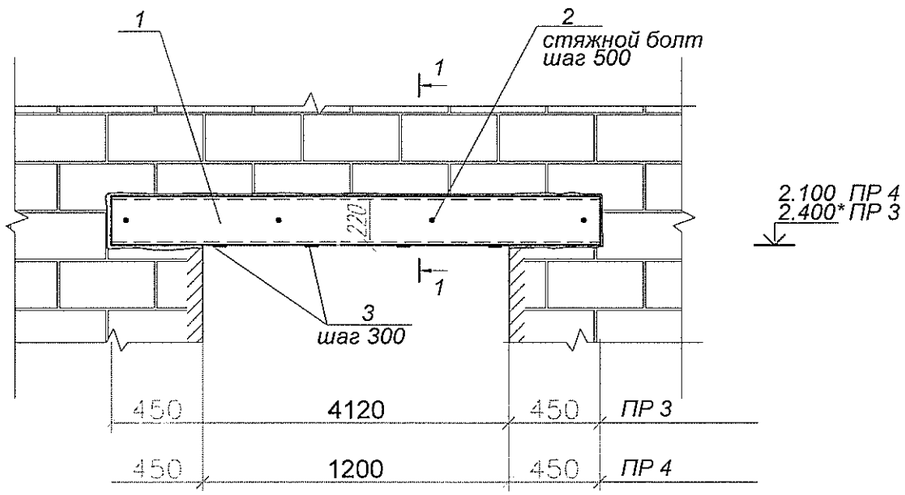

1 - 1

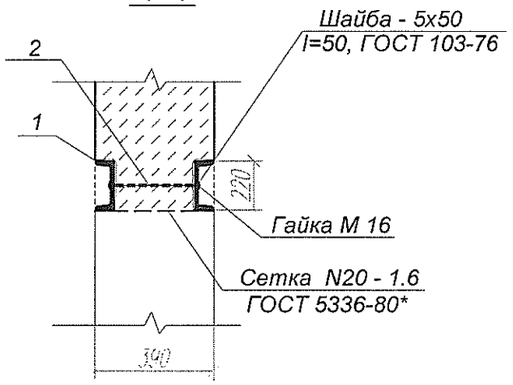

поз. 2

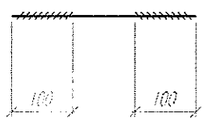

*-перемычки ПР 3,ПР 4 смонтировать над перемычками существующих оконных проемов с последующим демонтажом существующих перемычек и устройством проемов по чертежам АР.

Спецификация материалов на одно изделие

Марка поз.	Обозначение	Наименование	Кол	Масса ед,кг	Приме-чание
		ПР 3			
1	ГОСТ 8240 - 89	Швеллер 22 L=5020	2	105.4	210.8 кг.
2	ГОСТ 7798-70*	Болт Ø16 l=370	11	0.58	6.4
3	ГОСТ 103-76*	- 40х5 l=370	18	0.60	10.8
		ПР 4			
1	ГОСТ 8240 - 89	Швеллер 22 L=2100	2	44.1	88.2
2	ГОСТ 7798-70*	Болт Ø16 l=370	5	0.58	2.9
3	ГОСТ 103-76*	- 40х5 l=370	8	0.60	4.8

1. Работы по устройству перемычки над пробиваемым проемом выполнять в следующей последовательности:
– Нанести размеры будущего проема на фасаде стены;
– Выполнить временное крепление перекрытия в месте проема;
– Пробить штрабу в существующей стене я двух сторон по размеру швеллера;
– Просверлить штрабу в существующей стене с двух сторон по размеру швеллера;
– Просверлить отверстия для стяжных болтов Ø16 с шагом 500 мм (не менее трех отверстий на проем);
– Завести швеллеры в штрабы по слою цементного раствора и стянуть их болтами (предварительно швеллеры обмотать вязальной проволокой в 4 .. 5 местах для крепления сетки);
– Тщательно забить зазоры жестким цементным раствором М 100 в местах опор и между верхней полкой перемычки и кладкой на всю глубину борозды;
– После достижения раствором не менее 50% проектной прочности пробивается проем указанных размеров.
– Обернуть перемычку сеткой № 20-1.6 по ГОСТ 5336-80* и оштукатурить;
– Временные крепления снять после достижения раствором не менее 70% проектной прочности.
2. Перед устройством перемычки ПР проверить в пятне будущего проема наличие электропроводки, при наличии - перенести ее.
3. Вновь пробиваемые проемы выполнять электрической фрезой с последующей аккуратной выборкой существующей кладки без применения механических инструментов с большой динамической нагрузкой.

Изм	Кол.уч	Лист	N док.	Подпись	Дата
Зав.гр.		ХАИТ			
Вед.инж.		НОРИЦЫН			

Т1684-351-1Д-001-КЖ

Гражданка Райтер Н.В.

Реконструкция торгового комплекса "Сити-строй" под социальныйцентр для детей-сирот по ул. Луначарского, 4, г.Тирасполь
Административно-бытовой корпус

Стадия	Лист	Листов
Р	13	

Перемычки ПР 3,ПР 4
(пробиваемый проем)

МУП ПИ "ТИРПРОЕКТ"
г. Тирасполь

Взам. инв. N | Подпись и дата | Инв. N подл.

ПР 5,ПР 6,ПР 7.

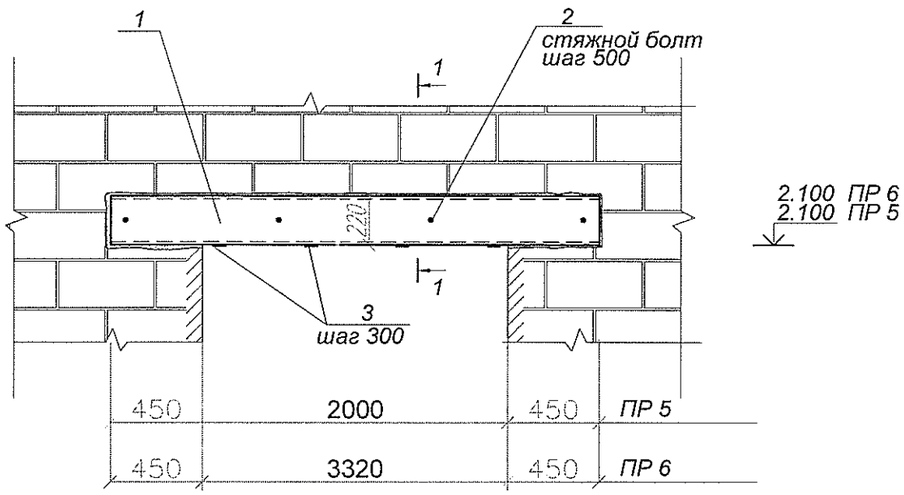

1 - 1

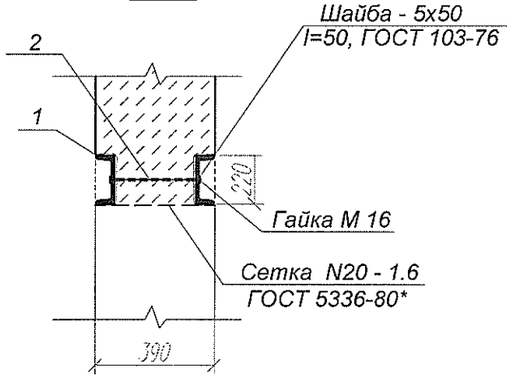

поз. 2

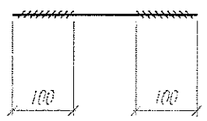

Спецификация материалов на одно изделие

Марка поз.	Обозначение	Наименование	Кол	Масса ед,кг	Приме-чание
		ПР 5			
1	ГОСТ 8240 - 89	Швеллер 22 L=2900	2	60.9	121.8 кг.
2	ГОСТ 7798-70*	Болт Ø16 l=370	7	0.58	4.1
3	ГОСТ 103-76*	- 40х5 l=370	11	0.60	6.6
		ПР 6			
1	ГОСТ 8240 - 89	Швеллер 22 L=4220	2	88.6	177.2
2	ГОСТ 7798-70*	Болт Ø16 l=370	9	0.58	5.3
3	ГОСТ 103-76*	- 40х5 l=370	15	0.60	9.0

1. Работы по устройству перемычки над пробиваемым проемом выполнять в следующей последовательности:
– Нанести размеры будущего проема на фасаде стены;
– Выполнить временное крепление перекрытия в месте проема;
– Пробить штрабу в существующей стене я двух сторон по размеру швеллера;
– Просверлить штрабу в существующей стене с двух сторон по размеру швеллера;
– Просверлить отверстия для стяжных болтов Ø16 с шагом 500 мм (не менее трех отверстий на проем);
– Завести швеллеры в штрабы по слою цементного раствора и стянуть их болтами (предварительно швеллеры обмотать вязальной проволокой в 4 .. 5 местах для крепления сетки);
– Тщательно забить зазоры жестким цементным раствором М 100 в местах опор и между верхней полкой перемычки и кладкой на всю глубину борозды;
– После достижения раствором не менее 50% проектной прочности пробивается проем указанных размеров.
– Обернуть перемычку сеткой № 20-1.6 по ГОСТ 5336-80* и оштукатурить;
– Временные крепления снять после достижения раствором не менее 70% проектной прочности.
2. Перед устройством перемычки ПР проверить в пятне будущего проема наличие электропроводки, при наличии - перенести ее.
3. Вновь пробиваемые проемы выполнять электрической фрезой с последующей аккуратной выборкой существующей кладки без применения механических инструментов с большой динамической нагрузкой.

						Т1684-351-1Д-001-КЖ		
						Гражданка Райтер Н.В.		
Изм	Кол.уч	Лист	N док.	Подпись	Дата			
Зав.гр.	ХАИТ					Реконструкция торгового комплекса "Сити-строй" под социальныйцентр для детей-сирот по ул. Луначарского, 4, г.Тирасполь Административно-бытовой корпус	Стадия	Лист	Листов
Вед.инж.	НОРИЦЫН						Р	14	
						Перемычки ПР 5,ПР 6. (пробиваемый проем)	МУП ПИ "ТИРПРОЕКТ" г. Тирасполь		

Взам. инв. N

Подпись и дата

Инв. N подл.

Схема расположения расположения усиления проемов по оси Б

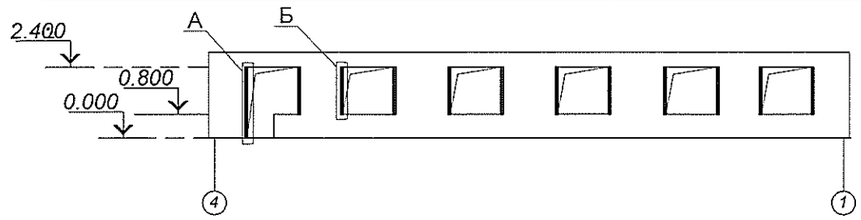

Марка поз.	Обозначение	Наименование	Кол	Масса ед,кг	Приме-чание
Узел А	Лист 16	Узел А	9		
Узел Б	Лист 16	Узел Б	23		

Схема расположения расположения усиления проемов по оси А .

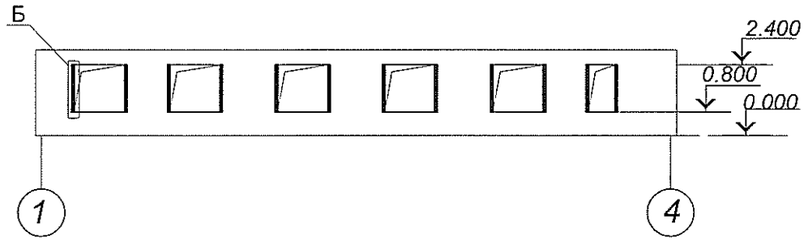

Схема расположения расположения усиления проемов по оси 1 .

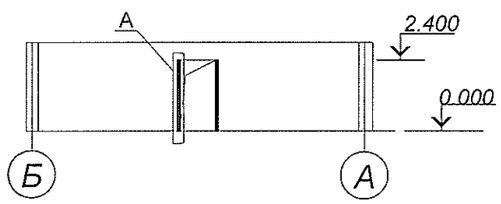

Схема расположения расположения усиления проемов по оси 2 .

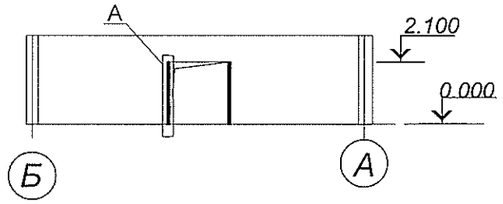

Схема расположения расположения усиления проемов по оси 3 .

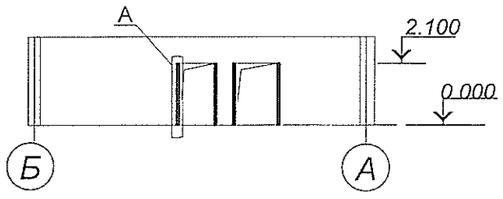

Общие указания см. лист 1

Взам. инв. N	Подпись и дата	Инв. N подл.

Изм	Кол.уч	Лист	N док.	Подпись	Дата
Зав.гр.		УАИТ			
Вед.инж.		НОРИЦЫН			

Т1684-351-1Д-001-КЖ

Гражданка Райтер Н.В.

Реконструкция торгового комплекса "Сити-строй" под социальныйцентр для детей-сирот по ул. Луначарского, 4, г.Тирасполь
Административно-бытовой корпус

Схема расположения проемов по осям А,Б,1,2,3.

Стадия	Лист	Листов
Р	15	

МУП ПИ "ТИРПРОЕКТ" г. Тирасполь

Формат А3

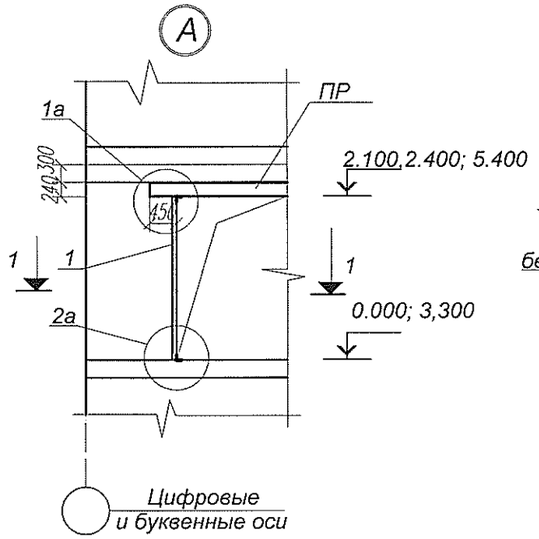

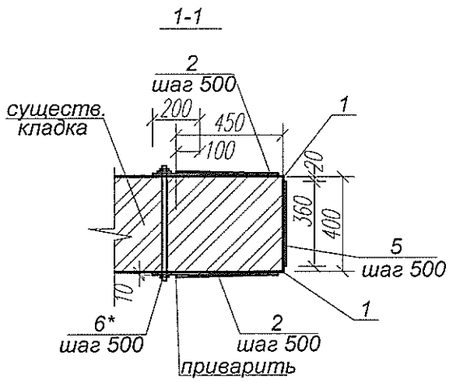

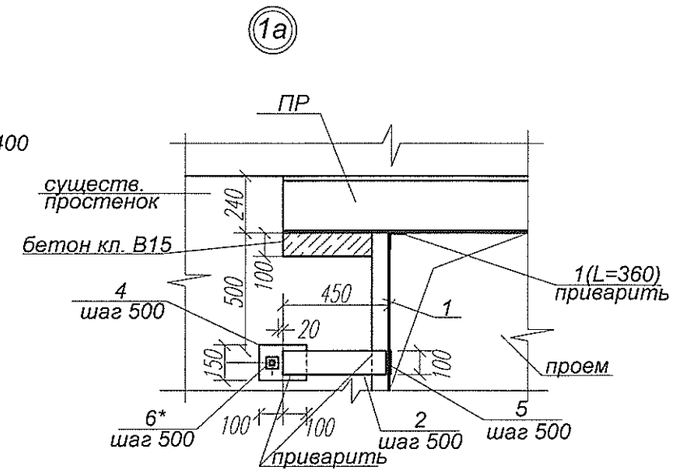

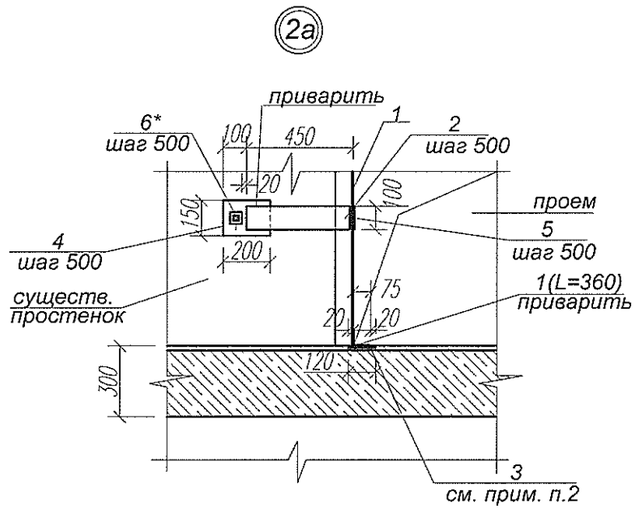

Марка поз.	Обозначение	Наименование	Кол	Масса ед,кг	Примечание
		Узел"А"			на один узел
1	ГОСТ 8509 - 93	Уголок 75Х75Х6; м.п.	5.3	6.89	36.5
2	ГОСТ 19903 - 74	Полоса 100х10; L=430	8	3.38	27.1
3	ГОСТ 19903 - 74	Полоса 550х120х10	1	5.2	
4	ГОСТ 19903 - 74	Полоса 200х150х10	8	2,36	18.9
5	ГОСТ 19903 - 74	Полоса 360х100х6	4	1.7	6.8
6*	ГОСТ 7798-70*	Болт Ø20; l=550	4	1.4	5.6
	ГОСТ 5915 -70	Гайка М 20	4	0,063	0.25
	ГОСТ 103-76*	Шайба - 5х50; l=50	4	0.1	0.4
		Бетон кл. В15, м3	0.02		
		Узел"Б"			на один узел
1	ГОСТ 8509 - 93	Уголок 75Х75Х6; м.п.	3.9	6.89	26.9
2	ГОСТ 19903 - 74	Полоса 100х10; L=430	6	3.38	20.3
3	ГОСТ 19903 - 74	Полоса 550х120х10	1	5.2	
4	ГОСТ 19903 - 74	Полоса 200х150х10	6	2,36	14.2
5	ГОСТ 19903 - 74	Полоса 360х100х6	3	1.7	5.1
6*	ГОСТ 7798-70*	Болт Ø20; l=550	3	1.4	4.2
	ГОСТ 5915 -70	Гайка М 20	3	0,063	0.19
	ГОСТ 103-76*	Шайба - 5х50; l=50	3	0.1	0.3
		Бетон кл. В15, м3	0.02		

1. Данный лист смотреть с л.15
2. Полосу поз.3 L=550мм заложить в пол и приварить к уголку поз.1 обрамления проема
3. Позиции со* уточнить по месту

Взам. инв. N | Подпись и дата | Инв. N подл.

Изм	Кол.уч	Лист	N док.	Подпись	Дата
Зав.гр.		ХАИТ			
Вед.инж.		НОРИЦЫН			

Т1684-351-1Д-001-КЖ

Гражданка Райтер Н.В.

Реконструкция торгового комплекса "Сити-строй" под социальныйцентр для детей-сирот по ул. Луначарского, 4, г.Тирасполь
Административно-бытовой корпус

Узлы усиления проемов проемов.

Стадия	Лист	Листов
Р	16	

МУП ПИ "ТИРПРОЕКТ" г. Тирасполь

Формат А3

Схема усиления фронтона по оси 4

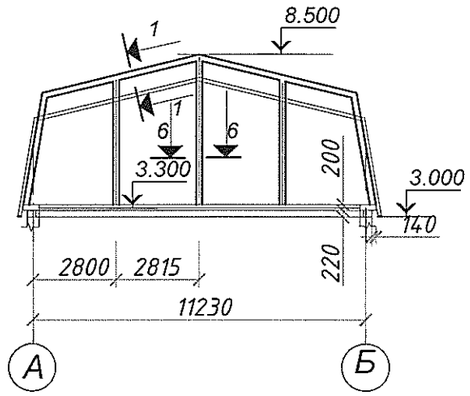

Схема усиления фронтона по оси 1

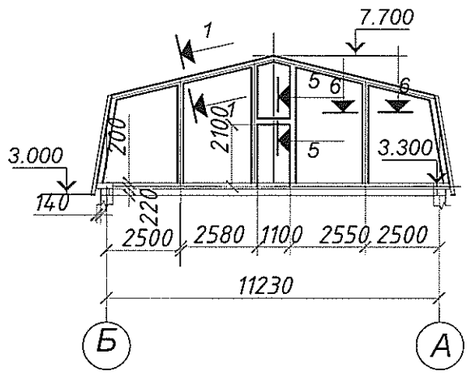

А-А
Лист 6

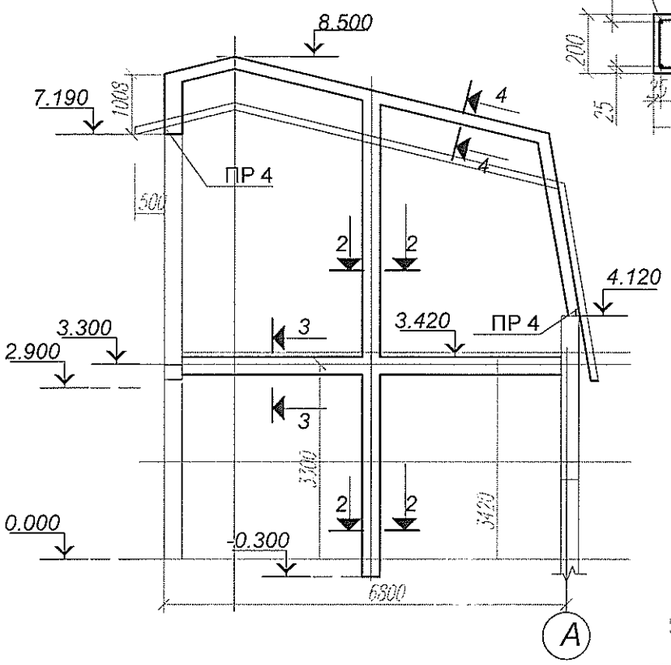

1-1
6-6

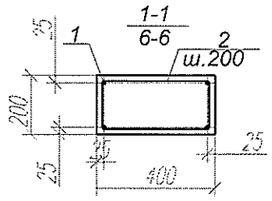

2-2

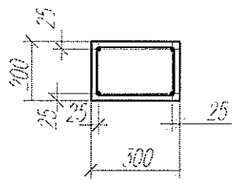

3-3

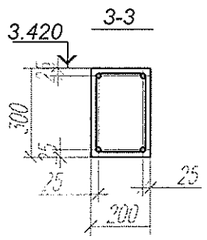

4-4

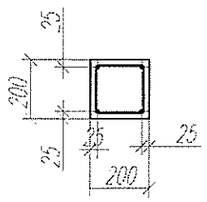

5-5

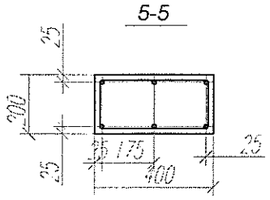

Марка поз.	Обозначение	Наименование	Кол	Масса ед,кг	Приме-чание
		Сечение 1-1			
1	ГОСТ 5781-82	А III-12 м.п.	143.0	0.89	127.3 кг.
2	ГОСТ 5781-82	А I-6 170 445 370 245 L=1230	180	0.28	50.4
		Бетон кл. В15, м3	2.8		
		Сечение 2-2			
1	ГОСТ 5781-82	А III-12 м.п.	33	0.89	29.4
2	ГОСТ 5781-82	А I-6 170 345 270 245 L=1030	43	0.23	9.9
		Бетон кл. В15, м3	0.5		
		Сечение 3-3			
1	ГОСТ 5781-82	А III-16 L=6960	4	11.0	44.0
2	ГОСТ 5781-82	А I-6 175 350 275 250 L=1050	36	0.24	8.7
		Бетон кл. В15, м3	0.4		
		Сечение 4-4			
1	ГОСТ 5781-82	А III-12 м.п.	44	0.89	39.2
2	ГОСТ 5781-82	А I-6 175 250 175 250 L=850	56	0.19	10.7
		Бетон кл. В15, м3	0.5		
		Сечение 5-5			
1	ГОСТ 5781-82	А III-14 L=1460	6	1.77	10.7
2	ГОСТ 5781-82	А I-6 170 445 370 245 L=1230	7	0.28	2.0
		Бетон кл. В15, м3	0.1		
		Сечение 6-6			
1	ГОСТ 5781-82	А III-12 м.п.	171.0	0.89	152.2 кг.
2	ГОСТ 5781-82	А I-6 170 445 370 245 L=1230	147	0.28	41.2
		Бетон кл. В15, м3	3.0		

Взам. инв. N

Подпись и дата

Инв. N подл.

Изм	Кол.уч	Лист	N док.	Подпись	Дата
Зав.гр.		ХАИТ			
Вед.инж.		НОРИЦЫН			

Т1684-351-1Д-001-КЖ

Гражданка Райтер Н.В.

Реконструкция торгового комплекса "Сити-строй" под социальныйцентр для детей-сирот по ул. Луначарского, 4, г.Тирасполь
Административно-бытовой корпус

Схема усиления фронтонов по осям 1,4.Вид А-А

Стадия	Лист	Листов
Р	17	

МУП ПИ "ТИРПРОЕКТ" г. Тирасполь

Формат А3

Муниципальное Унитарное Предприятие Проектный институт «ТИРПРОЕКТ»

РАБОЧИЙ ПРОЕКТ

ЗАКАЗЧИК: ***Гражданка Райтер Н.В.***

РАБОЧИЙ ПРОЕКТ: Реконструкция торгового комплекса «Сити-строй» под социальный центр для детей-сирот по ул. Луначарского, 4 г. Тирасполь. Автономная газовая котельная.

РАЗДЕЛ ПРОЕКТА: Тепломеханическая часть.

ШИФР: **Т1684-351-1Д-002-ТМ**

г. Тирасполь
2017г.

Copyright 2017 © Design by TIRPROEKT te/fax: /533/ 94720

ВЕДОМОСТЬ ОСНОВНЫХ КОМПЛЕКТОВ

	НАИМЕНОВАНИЕ	ПРИМЕЧ.
Т1684-351-1Д-002-ТМ	Тепломеханическая часть	
Т1684-351-1Д-002-ОВ	Отопление и вентиляция	
Т1684-351-1Д-002-ВК	Внутренние водопровод и канализация	
Т1684-351-1Д-002-ЭЛ	Электротехническая часть	
Т1684-351-1Д-002-АС	Архитектурно-строительные решения	

ВЕДОМОСТЬ ССЫЛОЧНЫХ И ПРИЛАГАЕМЫХ ДОКУМЕНТОВ

	Наименование	Примечание
Обозначение	Ссылочные	
	Опорные конструкции и средства крепления	
	стальных трубопроводов	
Сер. 3.900-9 вып. 0 Сер. 7.903.9-2 вып. 1	Тепловая изоляция трубопроводов с	
	положительными температурами	
	Прилагаемые	
Т1684-351-1Д-002-ТМ.СО	Спецификация оборудования	6 листов
Сер. 3.900-9	Опора подвижная А 14Б 364.000-03	1 лист
Т1684-351-1Д-002-ТМ/ОВ	Вентиляция. Фрагмент плана на отм.0,000. Схемы ВЕ 1, ПЕ 1.	1 лист
Т1684-351-1Д-002-ТМ/ОВ.СО	Спецификация оборудования	1 лист

Проект выполнен на основании свидетельства об акридитации номером №0392-14 от 14 июля 2014г., выданного Государственной Службой энергетики и жилищно-коммунального хозяйства Приднестровской Молдавской Республики.

До начала строительно - монтажных работ Заказчику необходимо:

1. Зарегистрировать проект в Службе Государственного Надзора ПМР.
2. Получить разрешение на применение газопотребляющего оборудования иностранного производства в Госгортехнадзоре МЮ ПМР

Рабочие чертежи марки ТМ выполнены в соответствии с действующими нормами и правилами и предусматривают мероприятия, обеспечивающие взрывопожарную безопасность при эксплуатации здания.

Главный инженер проекта 03.17 МОЛЧАН С.А.

ВЕДОМОСТЬ РАБОЧИХ ЧЕРТЕЖЕЙ ОСНОВНОГО КОМПЛЕКТА

Лист	Наименование	Примечание
1	Общие данные (начало)	
2	Общие данные (продолжение)	
3	Общие данные (продолжение)	
4	Общие данные (окончание)	
5	Принципиальная схема трубопроводов.	
6	Экспликация оборудования.	
7	План расположения оборудования на отм. 0,000.	
	Разрез 1 - 1.	
8	Трубопроводы котельной. План на отм. 0,000.	
9	Трубопроводы котельной. Разрез 1-1.	
10	Газоходы котлов. Фрагмент плана на отм. 0,000	
	Разрезы 1-1 .2-2.	
11	Гидравлический разделитель Ф150 (поз. К2). Спецификация.	
12	Коллекторы К3 и К4. Спецификация.	
13	Рама под котел К1*. (поз.К1*.1). Спецификация.	
14	Ведомость теплоизоляционных конструкций	
15	Установка сальника в стене для прокладки трубопроводов.	

Изм	Кол.уч	Лист	N док.	Подпись	Дата
ГИП		Молчан			
Нач.отд.		Пискун			
Гл.спец		Кожечкина			

Т1684-351-1Д-002-ТМ

Гражданка Райтер Н.В.

Реконструкция торгового комплекса "Сити-строй" под социальный центр для детей-сирот по ул. Луначарского,4, г.Тирасполь.

Стадия	Лист	Листов
Р	1	15

Автономная газовая котельная.

Общие данные (начало)

МУП ПИ "ТИРПРОЕКТ" г. Тирасполь

Взам. инв. N | Подпись и дата | Инв. N подл. 1857 78 | Гл. спец.ЭТО Тюфяк | Нач. отд. АС Мегис | Гл. спец ВК Бондарь | Рук. СКО Хаит

ОБЩИЕ УКАЗАНИЯ

Проект теплоснабжения помещений центра социальной адаптации по адресу ул.Луначарского,4 выполнен на основании:

1. Задания на проектирование
2. СНиП ПМР 41-01-2011 "Отопление, вентиляция и кондиционирование";
3. СНиП ПМР 41-04-2011 "Котельные установки".
4. «Правил экслуатации, техники безопасности теплопотребляющих установок и тепловых сетей потребителей; устройства и безопасной эксплуатации паровых котлов не более 0,07МПа (0,7 кгс/см2), водогрейных котлов и водоподогревателей с температурой нагрева воды не выше 388К (115°С)».

Расчетные параметры наружного воздуха для холодного периода приняты Тн= -15 °С

Данным проектом предусматривается устройство автономной газовой котельнойной для нужд теплоснабжения административно-бытовых помещений и помещений временного проживания . Предусматривается использование двух существующих котлов " Novella32" и одного нового "Novella 32 RSI PV" Категория потребителей по надежности теплоснабжения - вторая.

КОНСТРУКТИВНЫЕ РЕШЕНИЯ

Проектируемая котельная располагается в существующем здании в отдельном помещении, расположенном на первом этаже.

Работа котельной полностью автоматизирована и не требует постоянного присутствия оперативного персонала.

Взрывная безопасность котельной обеспечивается за счет площади остекления (см. чертежи АС).

Автоматикой котла обеспечивается безопасность эксплуатации. Котлы имеют класс электробезопасности IP44. а также оборудованы различными устройствами защиты и безопасности: антиблокировка насоса, система защиты от замерзания.

Регулирование параметров защит котла и оборудования работы-выполняет фирма-поставщик оборудования при производстве пуско-наладочных работ.

В случае прекращения подачи электроэнергии в котельной необходимо слить воду из котлов и трубопроводов системы теплоснабжения для предотвращения ее от замерзания.

ТЕПЛОВАЯ СХЕМА

Тепловой схемой котельной предусматриваются:

1. Приготовление сетевой воды Т1 - Т2 с параметрами 80-60°С на нужды отопления в напольных котлах "NOVELLA 32 RSI PV" фирмы «Beretta».
2. Подпитка осуществляется из хоз.питьевого водопровода. Умягчение подпиточной воды производится с помощью картриджного фильтра установленного на линии подпитки. Первичное заполнение системы производить предварительно умягченой водой.

Расчетный расход воды на подпитку системы отопления составит 0,004 м3/ч.

Допускается без согласования с проектной организацией устанавливать системы обработки воды по снижению жесткости исходной воды по требованиям фирмы-поставщика основного оборудования и с согласованием Заказчика.

3. Для сбора и распределения обратной и прямой сетевой воды предусматривается два коллектора Ду65мм с установкой насосов контуров систем отопления.

ОСНОВНЫЕ ПОКАЗАТЕЛИ ПО ЧЕРТЕЖАМ

Поз. по ГП	Наименование потребителя	Расчетный тепловой поток, ккал/час (Втч)				
		отопление	вентиля-ция	горячее водо-снабжение	Всего	Приме-чание
1	Административно-бытовой	17775	--	--	17775	
	корпус	(20670)	--	--	(20670)	
2	Блоки дла временного		--	--		
	проживания №1; №2; №3; №4.	42735	--	--	42735	
2	Блоки дла временного	(49700)	--	--	(49700)	
	проживания №5; №6; №7.		--	--		
		60510		Всего	60510 (70490)	

Изм	Кол.уч	Лист	N док.	Подпись	Дата	Т1684-351-1Д-002-ТМ			
						Гражданка Райтер Н.В.			
ГИП		Молчан				Реконструкция торгового комплекса "Сити-строй" под социальный центр для детей-сирот по ул.Луначарского,4, г. Тирасполь.	Стадия	Лист	Листов
Нач. отд.		Пискун					Р	2	
Гл. спец.		Кожечкина				Автономная газовая котельная. Общие данные (продолжение)	МУП ПИ "ТИРПРОЕКТ" г. Тирасполь		

Инв. N подл. | Подп. и дата | Взам. инв. N

ТЕХНИЧЕСКАЯ ХАРАКТЕРИСТИКА НАПОЛЬНОГО ВОДОГРЕЙНОГО ГАЗОВОГО КОТЛА
" NOVELLA 32 RSI PV" фирмы "Beretta"

№ п/п	Наименование величины	Размеры	Величина	Примечание
1.	Тепловая мощность котла	кВт Гкал/ч	34,86 0.0299	по паспорту
2.	Тепловая отдача котла	кВт Гкал/ч	31.7 0.02898	по паспорту
3.	Температурный график работы котла Т1/Т2	°С	80/60	по паспорту
4.	КПД котла	%	90,94	по паспорту
5.*	Температура уходящих газов за котлом	°С	114	по паспорту
6.	Расход газа на котел (при Qp=8010ккал/час)	Нм3/час	3,66	по паспорту
7	Номинальное давление газа	м бар	13,5-20	по паспорту
8	Максимальное рабочее давление отопления	бар	3	по паспорту
9	Вес аппарата	кг	150/157	по паспорту

* значение уточнить при пуско-наладочных работах

ТЕХНИЧЕСКИЕ УСЛОВИЯ НА МОНТАЖ ОБОРУДОВАНИЯ И СИСТЕМ

1. Монтаж котлов вести согласно требований завода изготовителя .
2. Для монтажа систем применять стальные электросварные трубы по ГОСТ 10704-91.Допускается замена электросварных труб полипропиленовыми марки Р N25 с разрешенной рабочей температурой не ниже 95 °С.
3. Трубы монтировать с уклоном 0,002 в сторону движения среды.
4. После монтажа трубопроводы испытать гидравлическим давлением 1,25 Рр, но не менее 4 кг/см2. Трубопроводы безнапорного слива проверить на "пролив".
11. До выполнения теплоизоляции на трубопроводы нанести антикоррозийное покрытие по грунтовке ГФ-021.
12. Монтаж оборудования и систем должна выполнять организация, имеющая разрешение на производство данного вида работ.

РАСЧЕТНЫЕ ВЕЛИЧИНЫ ТЕПЛОВОЙ СХЕМЫ

№ п/п	Наименование величины	Размеры	Величина	Примечание
1.	Суммарная тепловая мощность котельной	ккал/час Вт	89940 104580	
2.	Температурный график работы котлов (Т1-Т2)	°С	80-60	
3.	Максимальная температура воды на выходе			
	из котла (защита)	°С	100	по паспорту
4.	Общий расход сетевой воды	м3/час	4,5	по расчету
5.	Расчетный расход воды для подпитки	м3/час	0,004	по расчету

Взам. инв. N

Подпись и дата

Инв. N подл. 8258

Изм	Кол.уч	Лист	N док.	Подпись	Дата
ГИП		Молчан			
Нач. отд		Пискун			
Гл. спец.		Кожечкина			

Т1684-351-1Д-002-ТМ

Гражданка Райтер Н.В.

Реконструкция торгового комплекса "Сити-строй" под социальный центр для детей-сирот по ул.Луначарского,4, г. Тирасполь.

Стадия	Лист	Листов
Р	3	

Автономная газовая котельная.

Общие данные (продолжение)

МУП ПИ "ТИРПРОЕКТ" г. Тирасполь

СИСТЕМА ОТВОДА ДЫМОВЫХ ГАЗОВ

Система удаления дымовых газов и подачи воздуха для горения организована посредством системы раздельных дымоходов-воздуховодов. Воздух для горения поступает непосредственно с улицы. Дымовые газы удаляются через дымоходы непосредственно на улицу через наружную стену.

ОТОПЛЕНИЕ И ВЕНТИЛЯЦИЯ КОТЕЛЬНОЙ

Для обеспечения нормируемых параметров воздуха в котельной предусматривается система отопления, расчитанная на возмещение теплопотерь помещением .(см. к-т ОВ).

Вентиляция помещения котельной предусматривается приточно-вытяжная с естественным побуждением, рассчитанная на трехкратный воздухообмен..Приток неорганизованный - через решетку в двери, вытяжка -через воздуховод (см. прилагаемые чертежи ТМ/ОВ).

ВОДОСНАБЖЕНИЕ И КАНАЛИЗАЦИЯ

В разделе марки ВК разработаны водоснабжение и канализация котельной. Водоснабжение предусматривается от существующего водопровода предприятия, сброс воды предусматривается в существующую сеть канализации здания.

ЭЛЕКТРОСНАБЖЕНИЕ

В соответствующем разделе проекта разработаны:

– силовое электрооборудование;
– электроснабжение;
– электроосвещение;
– заземление и молниезащита

ОПЕРАТИВНОЕ ОБСЛУЖИВАНИЕ

До пуска котельной необходимо назначить приказом по предприятию ответственное лицо за безопасную эксплуатацию оборудования котельной.

Лица, обслуживающие котельную, должны быть обученны, аттестованы и утверждены приказом по предприятию в соответствии с положениями.

ПЕРЕЧЕНЬ АКТОВ НА СКРЫТЫЕ РАБОТЫ

1. Акт ревизии запорной арматуры перед монтажем.
2. Акт гидравлического испытания трубопроводов на прочность.
3. Акт на выполнение изоляции трубопроводов и газоходов.

ОХРАНА ТРУДА И ТЕХНИКА БЕЗОПАСНОСТИ

1. При монтаже и общестроительных работах соблюдать требования СНиП ПМР "Техника безопасности в строительстве".
2. В проекте предусматриваются мероприятия по пожарной безопасности с установкой пенных огнетушителей, одного углекислотного огнетушителя, пожарных извещателей.
3. В проекте марки ЭЛ предусматривается требуемое нормами освещение, заземление и молниезащита.
4. В проекте предусматриваются защтные мероприятия:

- установка сигнализатора загазованности, сблокированным с клапаном-отсекателем на вводе газа в котельную.

Лица, обслуживающие котельную, должны быть обученны, аттестованы и утверждены приказом по предприятию в соответствии с положениями.

Аварийная сигнализация о загазованности в котельной выводится в помещение с постоянным пребыванием персонала (проходная), сигналы об аварийной остановке котла выведенны на пульте управления котла в помещении котельной.

5. При эксплуатации котельной дверь в помещение должна быть закрыта на замок. На предприятии должен быть составлен и утвержден график периодических обходов котельной для контроля параметров функционирования котлов.

6. В помещении с постоянным персоналом, контролирующем работу котельной, установить телефон с выходом в городскую сеть

						Т1684-351-1Д-002-ТМ		
Изм	Кол.уч	Лист	N док.	Подпись	Дата	Гражданка Райтер Н.В.		
ГИП		Молчан				Реконструкция торгового комплекса "Сити-строй" под социальный центр для детей-сирот по ул.Луначарского,4, г. Тирасполь	Стадия	Лист	Листов
Нач. отд		Пискун					Р	4	
Гл. спец.		Кожечкина				Автономная газовая котельная. Общие данные (окончание)	МУП ПИ "ТИРПРОЕКТ" г. Тирасполь		

Инв. № подл. | Подп. и дат. | Взам. инв. №

8577-8

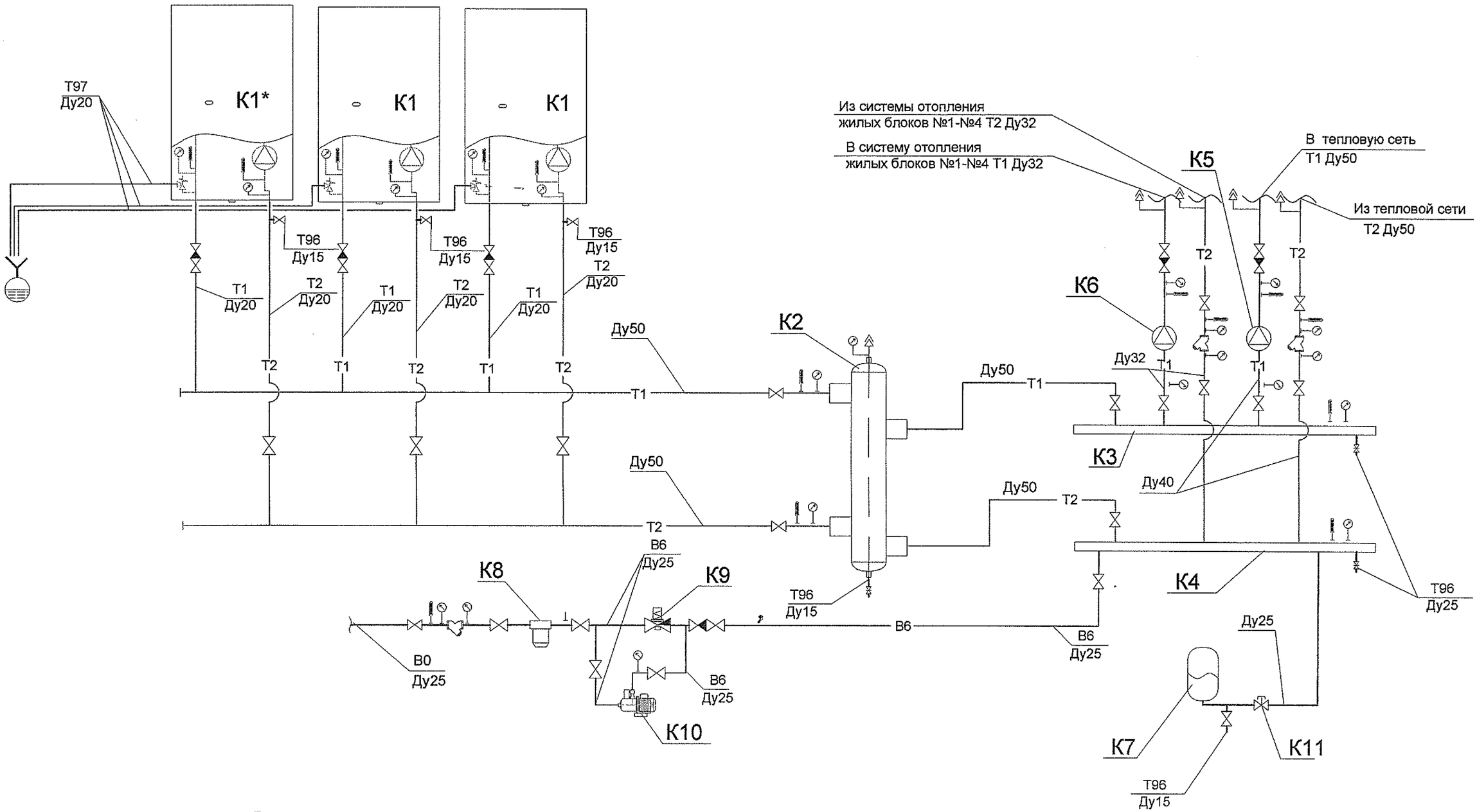

Примечание

1. *Данный лист см. с листом ТМ-6.*
2. *К1* котел новый, К1- котлы существующие*

Изм	Кол.уч.	Лист	№ докум	Подпись	Дата
ГИП		Молчан			
Нач. отд.		Пискун			
Гл. спец.		Кожечкина			

Т1684-351-1Д-002-ТМ

Гражданка Райтер Н.В.

Реконструкция торгового комплекса "Сити-строй" под социальный центр для детей-сирот по ул.Луначарского,4, г. Тирасполь.

Стадия	Лист	Листов
Р	5	

Автономная газовая котельная. Принципиальная схема трубопроводов

МУП ПИ "ТИРПРОЕКТ" г. Тирасполь

Инв. № подл. | Подп. и дата | Взам. инв. №

8778

СПЕЦИФИКАЦИЯ ОБОРУДОВАНИЯ (начало)

Марка поз.	Обозначение	Наименование оборудования	Кол. шт.	Масса ед. кг.	Примечание
1	2	3		4	5
К 1	Novella 32 RSI PV	Котел напольный водогрейный	3	165	Комплект
К 1*	"Beretta"	$Q^{ном}_{нагр}$= 34,86 кВт; $Q^{пол}_{нагр}$=31,7кВт;			Котел К1*нов.
		Т1/Т2=80/60°С ; Рр=3кг/см2			К1сущ.
		с эл.дв. N= 0,150кВт; U~ 230В			
К 2	см. лист ТМ-11	Гидравлический разделитель Ду150	1	40,94	
К 3	см. лист ТМ-12	Коллектор прямой сетевой воды	1	7,0	
		Ду 65, L=800мм			
К 4	см. лист ТМ-12	Коллектор обратной сетевой воды	1	7,296	
		Ду 65, L=800мм			
К 5	"Wilo"	Сетевой насос системы отопления	1	5,0	
	TOP-S 20/7 ~1	Q = 2,69 м3/ч; Н =4,29 м.в.ст;			
		с эл.дв. N=0,195кВт; U~ 230В; I=0.95А			
К 6	"Wilo"	Сетевой насос системы отопления	1	4,5	
	TOP-S 20/5 ~1	Q =1,75 м3/ч; Н =2,65м.в.ст;			
		с эл.дв. N=0,136кВт; U~ 230В; I=0,65А			
К 7	"Reflex NG35/6"	Мембранный расширительный	1		
		бак V=35л р=6бар			
К 8	FCO 1"	Фильтр картриджный Ду25	1	3	
К9		Клапан автоматической подпитки Ду25	1		
К 10	JET- FWJ 201 1~/2	Самовсасывающая установка Qmax=2m3/час;	1	10	
	Wilo	Hmax=22,1м;N=0,65кВт; I=4,1А; 220В			
К 11		Колпачковый кран Ду 20мм	1		

УСЛОВНЫЕ ОБОЗНАЧЕНИЯ

Т1	Подающий трубопровод t=80°С
Т2	Обратный трубопровод t=60°С
Т3	Трубопровод горячего водоснабжения
Т4	Циркуляционный трубопровод ГВС
В0	Трубопровод хозпитьевой воды.
В6	Трубопровод умягченной холодной воды на подпитку системы
Т96	Трубопровод безнапорного дренажа
Т97	Сбросные трубопроводы от предохранительных клапанов

Примечание

1. Данный лист см. с листом ТМ-5.

2. К1 котел новый, К1- котлы существующие*

Изм	Кол.уч.	Лист	№ докум	Подпись	Дата
ГИП		Молчан			
Нач. отд.		Пискун			
Гл. спец.		Кожечкина			

Т1684-351-1Д-002-ТМ

Гражданка Райтер Н.В.

Реконструкция торгового комплекса "Сити-строй" под социальный центр для детей-сирот по ул.Луначарского,4, г. Тирасполь.

Стадия	Лист	Листов
Р	6	

Автономная газовая котельная. Экспликация оборудования

МУП ПИ "ТИРПРОЕКТ" г. Тирасполь

Взам. инв. №

Подп. и дата

Инв. № подл.

-8878

Фрагмент плана на отм. 0.000

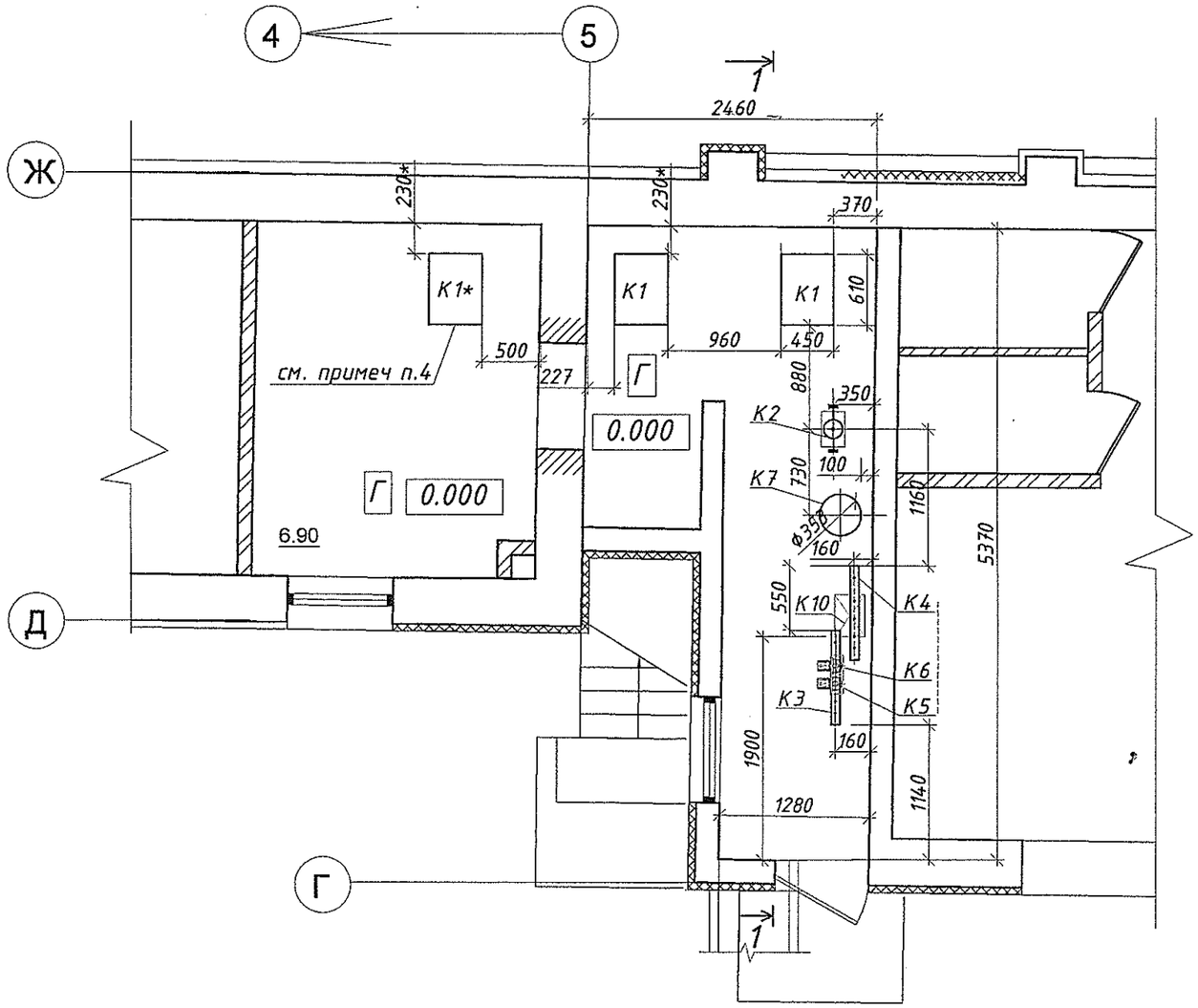

Разрез 1 – 1.

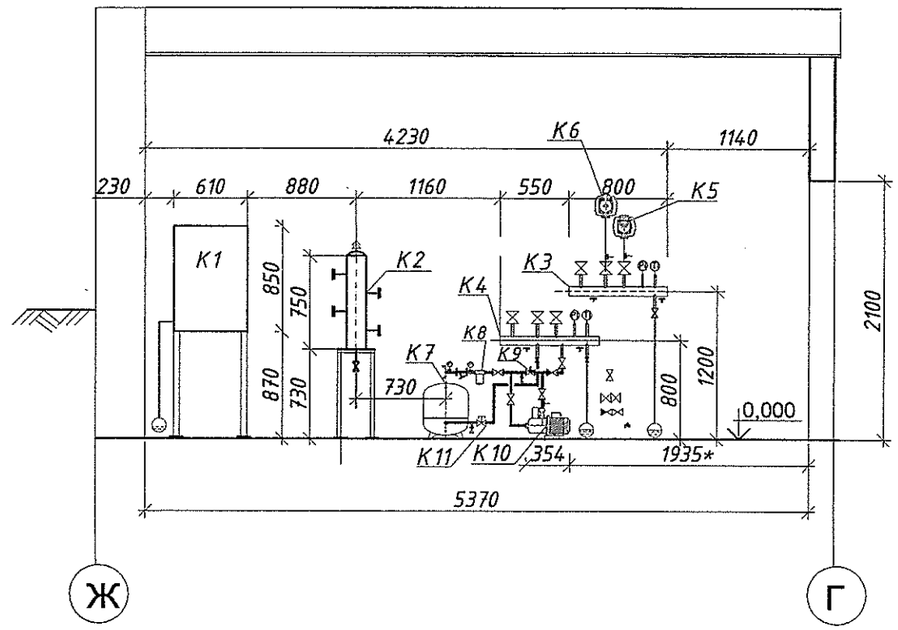

М-б 1:50

Примечание

1. Данный лист см. с листами ТМ-8, ТМ-9.
2. * Размер, допускающий отклонение при монтаже.
3. Номера позиций соответствуют номерам позиций спецификации оборудования на листе ТМ-6.
4. Котел К1* новый, котлы К1- существующие.

Изм	Кол.уч	Лист	N док.	Подпись	Дата	Т1684-351-1Д-002-ТМ			
						Гражданка Райтер Н.В.			
ГИП		Молчан				Реконструкция торгового комплекса "Сити-строй" под социальный центр для детей-сирот по ул.Луначарского,4, г. Тирасполь.	Стадия	Лист	Листов
Нач. отд.		Пискун					Р	7	
Гл. спец.		Кожечкина							
						Автономная газовая котельная. План расположения оборудования на отм. 0,000. Разрез 1-1.	МУП ПИ "ТИРПРОЕКТ" г. Тирасполь		

Взам. инв. № | Подп. и дата | Инв. № подл.

Фрагмент плана на отм. 0.000

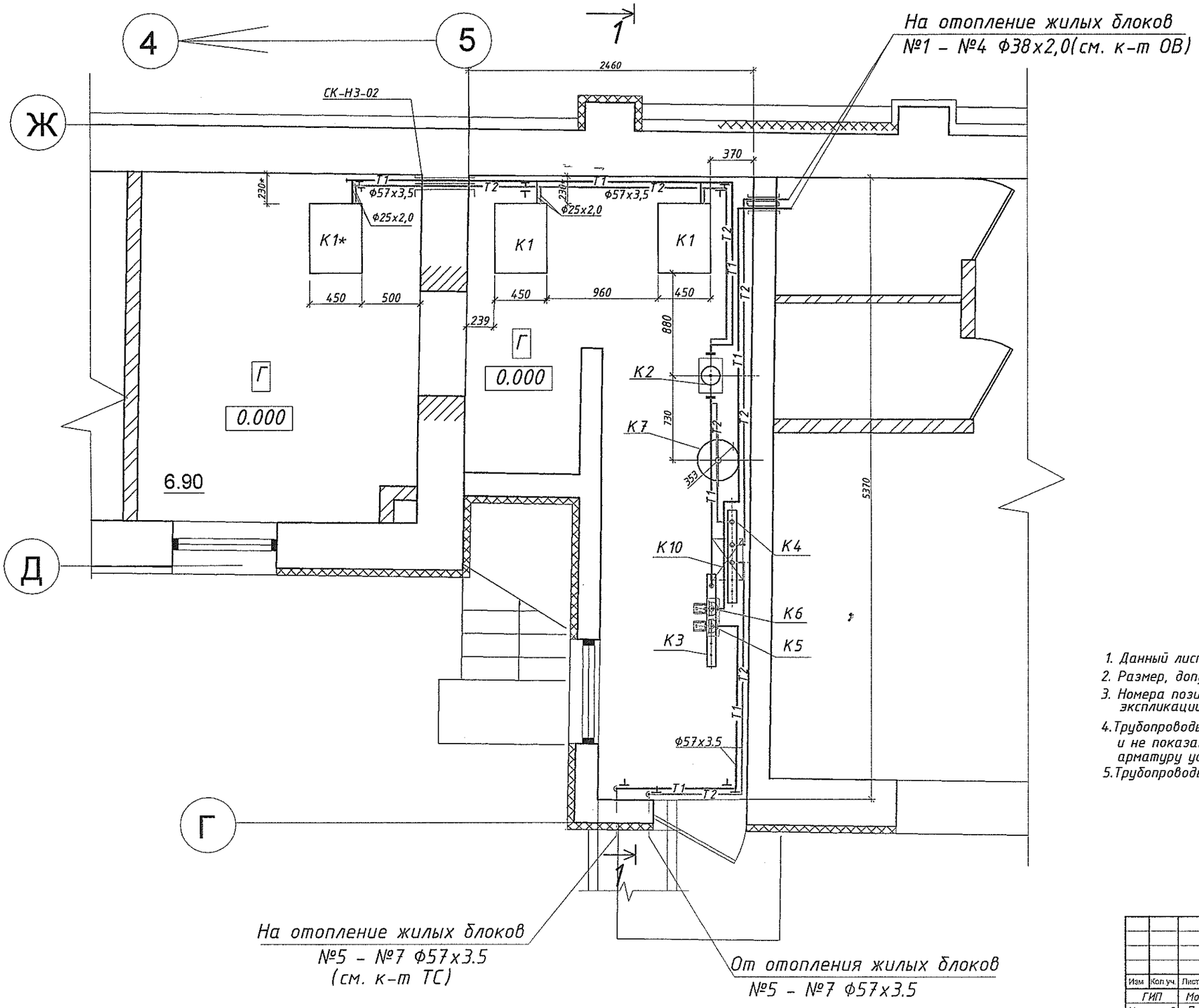

Примечание.

1. Данный лист см. с листами ТМ-5, ТМ-6,ТМ-9.
2. Размер, допускающий отклонения при монтаже.
3. Номера позиций оборудования соответствуют номерам позиций экспликации оборудования на листе ТМ-6.
4. Трубопроводы и арматуру, указанные на схеме (лист ТМ-5) и не показанные на плане и разрезе монтировать по месту, арматуру устанавливать в удобном для обслуживания месте.
5. Трубопроводы крепить к стенам, на чертеже условно отнесены.

М-б 1:25

						Т1684-351-1Д-002-ТМ			
Изм	Кол.уч.	Лист	№ докум	Подпись	Дата	Гражданка Райтер Н.В.			
ГИП		Молчан				Реконструкция торгового комплекса "Сити-строй" под социальный центр для детей-сирот по ул.Луначарского,4 г. Тирасполь.	Стадия	Лист	Листов
Нач. отд.		Пискун					Р	8	
Гл. спец.		Кожечкина							
						Автономная газовая котельная. Трубопроводы котельной. План на отм. 0.000.	МУП ПИ "ТИРПРОЕКТ" г. Тирасполь		

Взам. инв. № | Подп. и дат. | Инв. № подл.

Разрез 1 - 1.

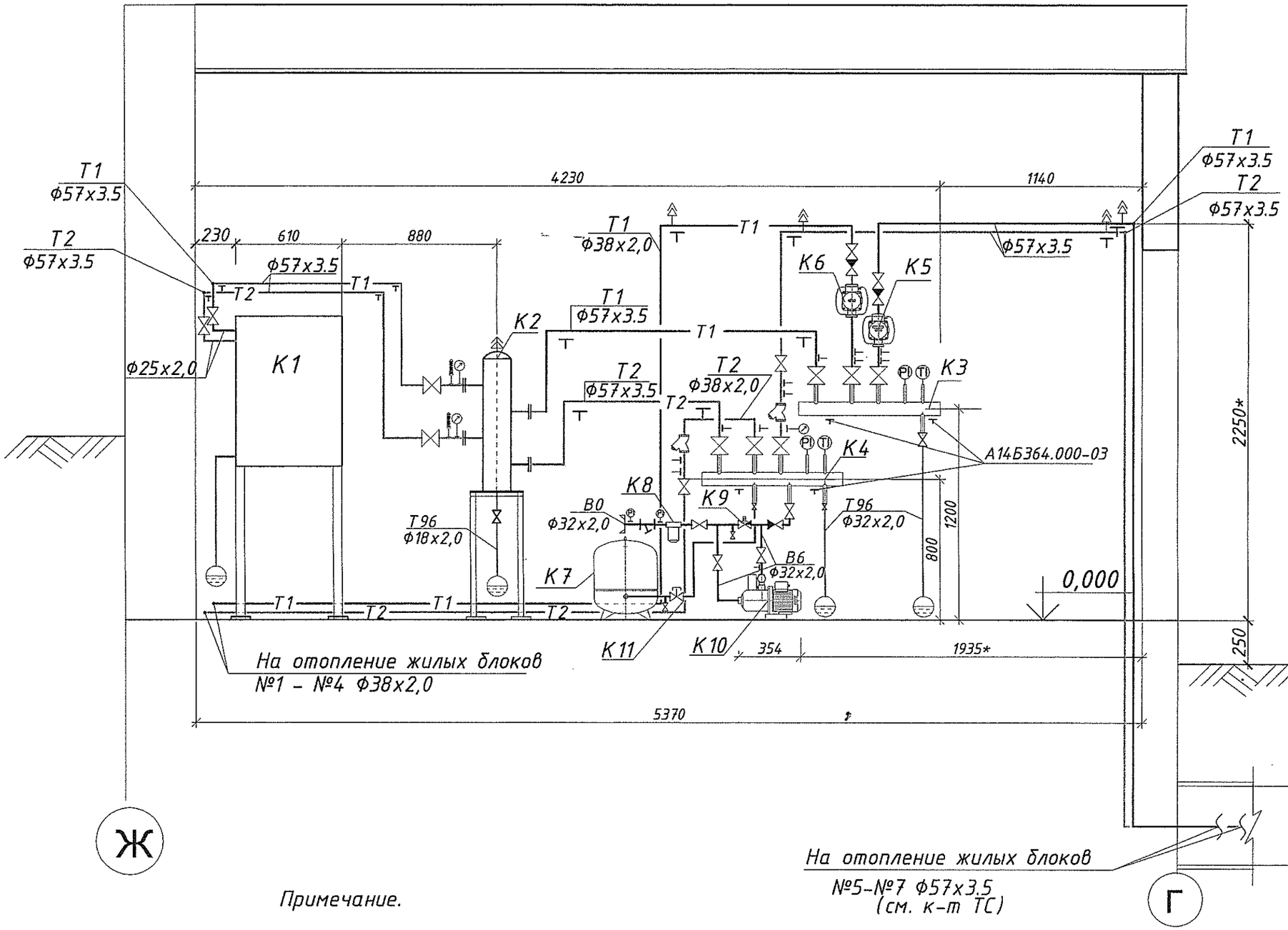

М-б 1:25

Примечание.

1. Данный лист см. с листами ТМ-5, ТМ-6, ТМ-8.
2. Размер, допускающий отклонения при монтаже.
3. Номера позиций оборудования соответствуют номерам позиций экспликации оборудования на листе ТМ-6.
4. Трубопроводы и арматуру, указанные на схеме (лист ТМ-5) и не показанные на плане и разрезе монтировать по месту, арматуру устанавливать в удобном для обслуживания месте.
5. Трубопроводы крепить к стенам, на чертеже условно отнесены.

Изм	Кол.уч.	Лист	№ докум	Подпись	Дата	Т1684-351-1Д-002-ТМ		
						Гражданка Райтер Н.В.		
ГИП		Молчан				Реконструкция торгового комплекса "Сити-строй" под социальный центр для детей-сирот по ул.Луначарского,4, г. Тирасполь.	Стадия	Лист	Листов
Нач. отд.		Пискун					Р	9	
Гл. спец.		Кожечкина				Автономная газовая котельная. Трубопроводы котельной. Разез 1 - 1.	МУП ПИ "ТИРПРОЕКТ" г. Тирасполь		

Инв. подл. | Подп. и дата | Взам. инв.

-85778-

Фрагмент плана на отм. 0.000

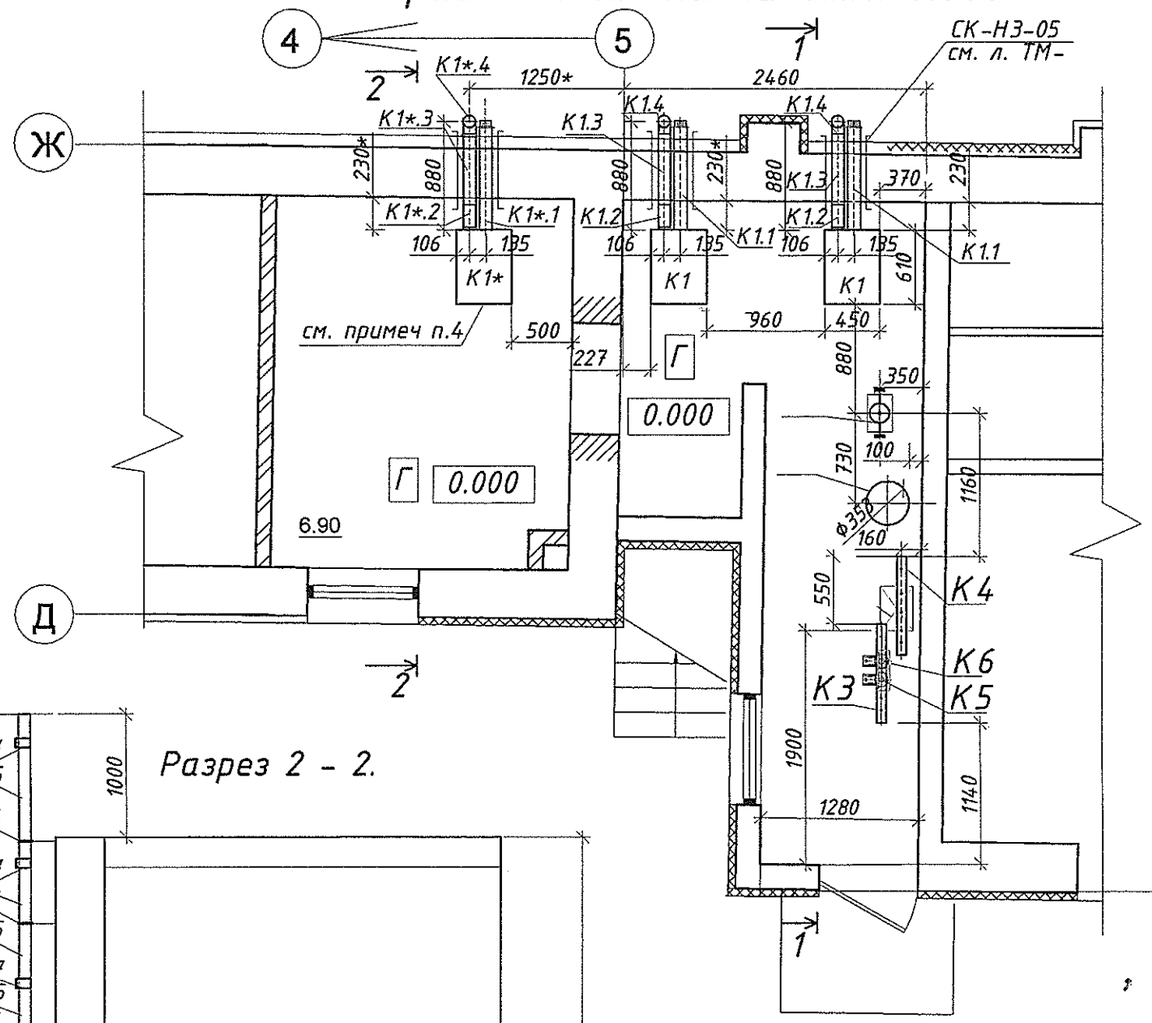

Разрез 1 - 1.

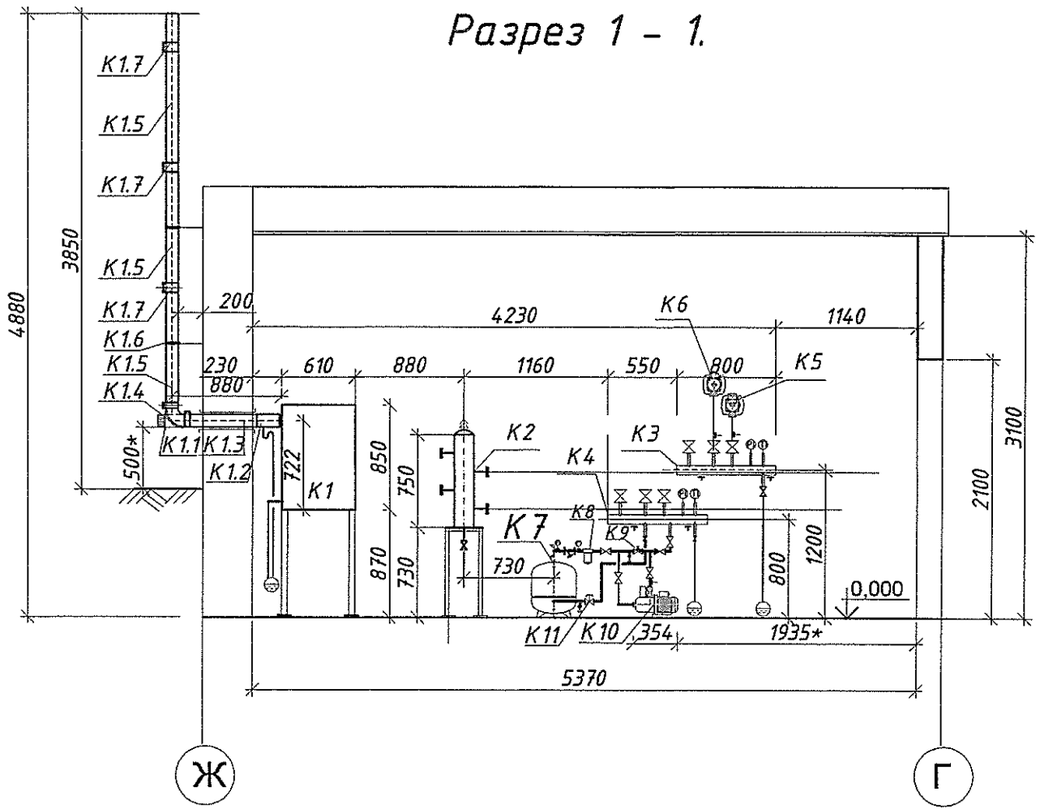

Разрез 2 - 2.

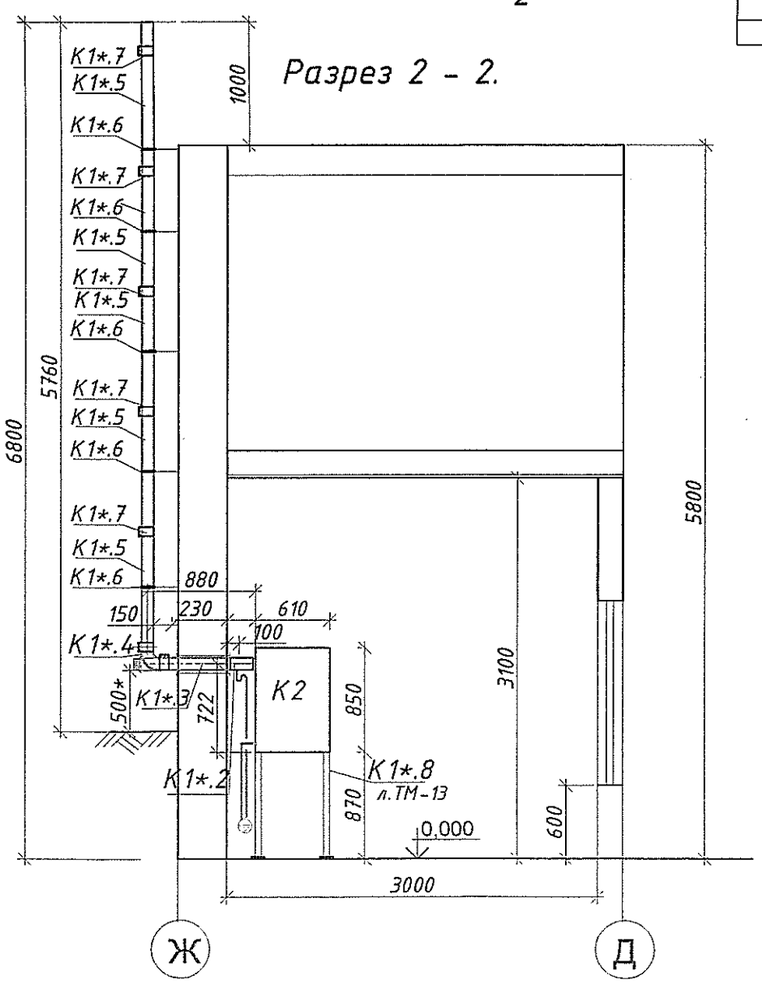

Примечание

1. * Размер, допускающий отклонение при монтаже.
2. Номера позиций соответствуют номерам позиций спецификации оборудования на листе ТМ.СО-6.
3. Котел К1* новый, котлы К1- существующие.

М-б 1:50

Изм	Кол.уч	Лист	N док.	Подпись	Дата	Т1684-351-1Д-002-ТМ		
						Гражданка Райтер Н.В.		
ГИП		Молчан				Реконструкция торгового комплекса "Сити-строй" под социальный центр для детей-сирот по ул.Луначарского,4, г. Тирасполь.	Стадия	Лист	Листов
Нач. отд.		Пискун					Р	10	
Гл. спец.		Кожечкина				Автономная газовая котельная. Газоходы котлов.Фрагмент плана на отм. 0,000. Разрезы 1-1, 2-2.	МУП ПИ "ТИРПРОЕКТ" г. Тирасполь	

Взам. инв. | Подп. и дат. | Инв. № подл.

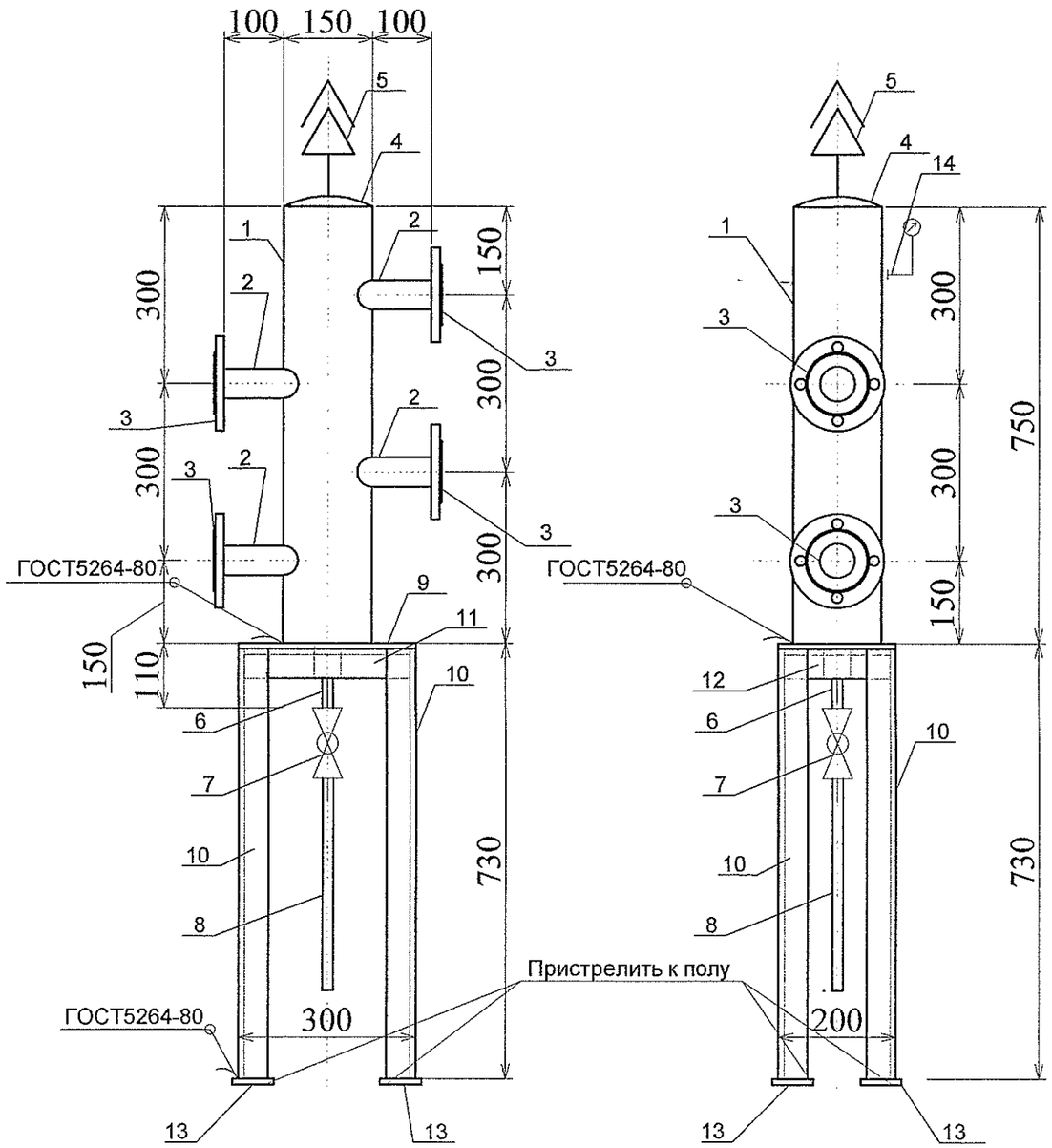

Примечание:

1. * Размер для справок, допускающий отклонения при монтаже
2. Данный лист смотреть с листами ТМ-7, ТМ-10.
3. Сварку деталей рамы производить по контуру прилегания деталей сплошным швом. Катет шва равен наименьшей толщине свариваемых детелей. Электроды типа Э42 по ГОСТ 5262-75. Сварные швы по ГОСТ 5264-80
4. Все стальные конструкции окрасить двумя слоями эмали ПФ - 115 ГОСТ 6465 - 76 по слою грунта ГФ - 021

СПЕЦИФИКАЦИЯ

№ п/п	Обозначение	Наименование	Кол	Вес кг	Примеч.
1	159х4,5 ГОСТ 10704-91 / Вст3сп5 ГОСТ 10705-80	Корпус 159х4,5 L=750мм	1	12,86	
2	57х3,5 ГОСТ 10704-91 / Вст3сп5 ГОСТ 10705-80	Патрубок 57х3,5 L=100мм	4	0,46	1,84
3	ГОСТ 12820-80	Фланец 1-50-10	4	2,06	8,24
4	ГОСТ 17379-83	Заглушка 159х4.5	1	1.5	
5		Воздухоотводчик автоматический Ду 15	1		
6	18х2,0 ГОСТ 10704-91 / Вст3сп5 ГОСТ 10705-80	Патрубок 18х2,0 L=100мм	1	0,0789	
7		Кран шаровый Ду15 Ру10(кг/см2)	1	1,0*	
8	18х2 ГОСТ 10704-91 / Вст3сп5 ГОСТ 10705-80	Труба 18х2,0 L=400мм	1	0,315	
9	Б-ПН-3.0 ГОСТ 19903-74 / с.245 ГОСТ 27772-88	Днище 200х300х5мм	1	2,36	
10	L50х50х4 ГОСТ8509-86 / ВСт3 сп ГОСТ 535-88	Уголок L50, L=730мм*	4	2,22	8,88
11	L50х50х4 ГОСТ8509-86 / ВСт3 сп ГОСТ 535-88	Уголок L50, L=300мм*	2	0,92	1,84
12	L50х50х4 ГОСТ8509-86 / ВСт3 сп ГОСТ 535-88	Уголок L50, L=200мм*	2	0,61	1,22
13	Б-ПН-5 ГОСТ 19903-74 / с 235 ГОСТ 27772-88	Пластина 70х70х5	4	0,20	0,80
14	ЗКЧ -1-87	Закладная конструкция для отборов давления	1		
		Общий вес		40,94	

М-б 1:10

Изм	Кол.уч	Лист	N док.	Подпись	Дата
ГИП		Молчан			
Нач. отд.		Пискун			
Гл. спец.		Кожечкина			

Т1684-351-1Д-002-ТМ

Гражданка Райтер Н.В.

Реконструкция торгового комплекса "Сити-строй" под социальный центр для детей-сирот по ул.Луначарского,4 г. Тирасполь.

Стадия	Лист	Листов
Р	11	

Автономная газовая котельная. Гидравлический разделитель Ф150 (поз. К2). Спецификация.

МУП ПИ "ТИРПРОЕКТ" г. Тирасполь

Инв. N | Подп. и дата | Взам. инв. N

8775-8

К3 коллектор прямой сетевой воды

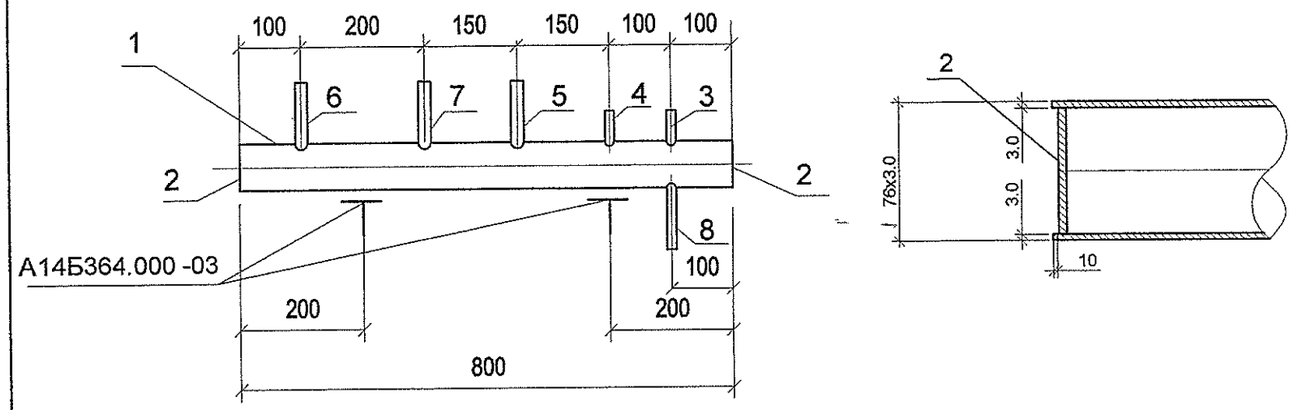

К4 коллектор обратной сетевой воды

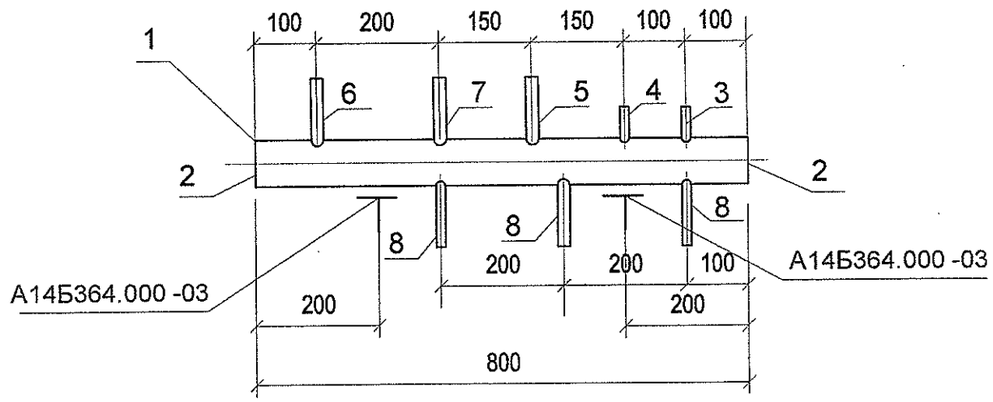

СПЕЦИФИКАЦИЯ (продолжение)

№ п/п	Обозначение	Наименование	Кол	Вес кг	Примеч.
7	38х2,0 ГОСТ 10704-91	Патрубок L=100мм Ø38х2,0	1	0,178	
	Вст3сп5 ГОСТ 10705-80				
8	32х2.0 ГОСТ 10704-91	Патрубок L=100мм Ø32х2,0	3	0,148	0,444
	Вст3сп5 ГОСТ 10705-80				
		Общий вес:			7,496кг

Примечание:

1. Вварка патрубков по ГОСТ 16037-80,сварка деталей по ГОСТ 5264-80 по контуру прилегания с катетом шва, равным толщине свариваемой детали.

СПЕЦИФИКАЦИЯ

№ п/п	Обозначение	Наименование	Кол	Вес кг	Примеч.
	К3	Коллектор прямой сетевой воды			
1	76х3.0 ГОСТ 10704-91	Корпус ⌀76х3.0 L=800мм	1	4,32	
	Вст3сп5ГОСТ 10705-80				
2	Б-ПН-12 ГОСТ 19903-74	Днище б=3.5мм Ду65мм	2	0,4	0,8
	с.235 ГОСТ 27772-88				
3	ЗКЧ-1-87	Закладная конструкция контроля температуры	1	0,6	
4	ЗКЧ-48-76	Закладная конструкция контроля давления	1	0,23	
5	57х3.5 ГОСТ 10704-91	Патрубок L=100мм Ø 57х3.5	1	0,462	
	Вст3сп5 ГОСТ 10705-80				
6	57х3,5 ГОСТ 10704-91	Патрубок L=100мм Ø57х3,5	1	0,462	
	Вст3сп5 ГОСТ 10705-80				
7	38х2,0 ГОСТ 10704-91	Патрубок L=100мм Ø38х2,0	1	0,178	
	Вст3сп5 ГОСТ 10705-80				
8	32х2.0 ГОСТ 10704-91	Патрубок L=100мм Ø32х2,0	1	0,148	
	Вст3сп5 ГОСТ 10705-80				
		Общий вес:			7,2 кг
	К4	Коллектор обратной сетевой воды			
1	76х3.0 ГОСТ 10704-91	Корпус ⌀76х3.0 L=800мм	1	4,32	
	Вст3сп5ГОСТ 10705-80				
2	Б-ПН-12 ГОСТ 19903-74	Днище б=3.5мм Ду65мм	2	0,4	0,8
	с.235 ГОСТ 27772-88				
3	3-ЗКЧ-1-87	Закладная конструкция контроля температуры	1	0,6	
4	ЗКЧ-270.00-91	Закладная конструкция контроля давления	1	0,23	
5	57х3.5 ГОСТ 10704-91	Патрубок L=100мм Ø 57х3.5	1	0,462	
	Вст3сп5 ГОСТ 10705-80				
6	57х3,5 ГОСТ 10704-91	Патрубок L=100мм Ø57х3,5	1	0,462	
	Вст3сп5 ГОСТ 10705-80				

М-б 1:10

Изм	Кол.уч	Лист	N док.	Подпись	Дата
ГИП		Молчан			
Нач. отд.		Пискун			
Гл. спец.		Кожечкина			

Т1684-351-1Д-002-ТМ

Гражданка Райтер Н.В.

Реконструкция торгового комплекса "Сити-строй" под социальный центр для детей-сирот по ул.Луначарского,4 г. Тирасполь.

Стадия	Лист	Листов
Р	12	

Автономная газовая котельная. Коллекторы К3 и К4. Спецификация.

МУП ПИ "ТИРПРОЕКТ" г. Тирасполь

Взам. инв. N

Подпись и дата

Инв. N подл. 8778

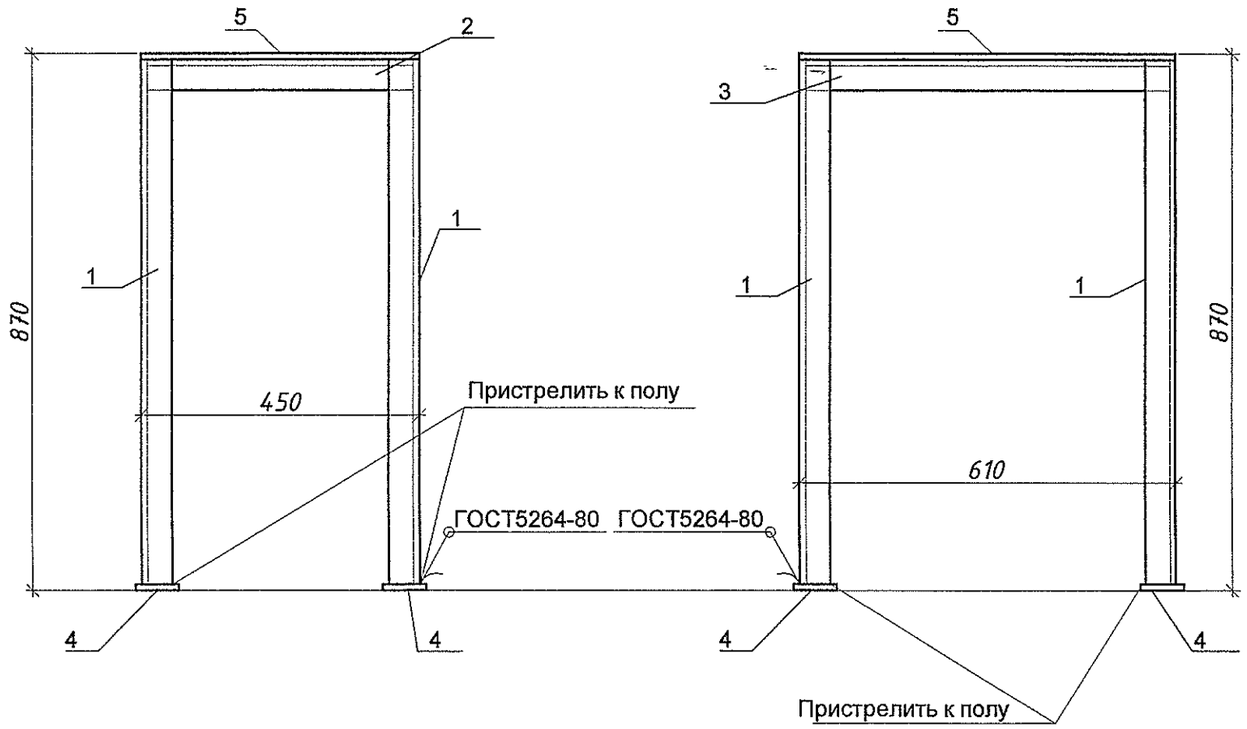

СПЕЦИФИКАЦИЯ

№ п/п	Обозначение	Наименование	Кол	Вес кг	Примеч.
1	L50x50x4 ГОСТ 8509	Уголок L50, L=860мм	4	2,623	10,49
2	L50x50x4 ГОСТ 8509	Уголок L50, L=450 мм	2	1,372	2,745
3	L50x50x4 ГОСТ 8509	Уголок L50, L=610 мм	2	1,86	3,72
4	Б-ПН-5 ГОСТ 19903-74 с 235 ГОСТ 27772-88	Пластина 70x70x5 мм	4	0,192	0,77
5	Б-ПН-5 ГОСТ 19903-74 с 235 ГОСТ 27772-88	Пластина 610x450 мм	1	10,77	10,77
		Общий вес:			28,5кг

Примечание:

1. * Размер для справок, допускающий отклонения при монтаже
2. Данный лист смотреть с листами ТМ-7, ТМ-10.
3. Сварку деталей рамы производить по контуру прилегания деталей сплошным швом. Катет шва равен наименьшей толщине свариваемых детелей. Электроды типа Э42 по ГОСТ 5262-75. Сварные швы по ГОСТ 5264-80
4. Все стальные конструкции окрасить двумя слоями эмали ПФ - 115 ГОСТ 6465 - 76 по слою грунта ГФ - 021

М-б 1:10

Изм	Кол.уч	Лист	N док.	Подпись	Дата
ГИП		Молчан			
Нач. отд.		Пискун			
Гл. спец.		Кожечкина			

Т1684-351-1Д-002-ТМ

Гражданка Райтер Н.В.

Реконструкция торгового комплекса "Сити-строй" под социальный центр для детей-сирот по ул.Луначарского,4 г. Тирасполь.

Стадия	Лист	Листов
Р	13	

Автономная газовая котельная. Рама под котел К1*. (поз. К1*.1). Спецификация.

МУП ПИ "ТИРПРОЕКТ" г. Тирасполь

Инв. N | Подп. и дата | Взам. инв. N

-18578-

ВЕДОМОСТЬ ТЕПЛОИЗОЛЯЦИОННЫХ КОНСТРУКЦИЙ

Наименование элемента, диаметр и размеры,мм	Ед. изм.	Кол-во	Температура теплоносителя		Изоляционные конструкции						Обознач. приме-няемых чертежей	Примечан.
					Основной теплоизоляционный слой			Покровный слой				
			Макс.	Средн. годовая	Материал	Толщ. мм	Общий объем $м^3$	Материал	Толщ.	Общая пов-сть $м^2$		
Трубопроводы Т1;Т2:												
					Изоляция трубопроводов шнуром из минеральной ваты в оплетке марки 200							
Подающий и обратный коллектора												
Подающий коллектор Ду65 L=800мм	шт	1	80-60	-	Шнур минераловатный	60	0,208	Сталь тонколистовая	0,8	0,496	с.7.903.9 -2.1-14	
				-	в оплетке марки 200			оцинкованная ГОСТ14918-80				
					ТУ 36 - 1695 - 79							
Обратный коллектор Ду65 L=800мм	шт	1	80-60		---- "-----	60	0,208	---- "-----	0,8	0,496		
Трубопроводы Т1;Т2 Ø57х3,5	п.м.	36	80-60		Шнур минераловатный	40	0,432	Сталь тонколистовая		15.48		
					в оплетке марки 200			оцинкованная ГОСТ14918-80				
38х2,0	п.м.	13	---- "-----		ТУ 36 - 1695 - 79	30	0,078	---- "-----		4,03		
32х2,0	п.м.	5	---- "-----		---- "-----	30	0,03	---- "-----		1,45		
25х2,0	п.м.	6	---- "-----		---- "-----	30	0,03	---- "-----		1,62		

Примечание:

1. Применение теплоизоляционных материалов и покровного слоя иностранного производства допускается при наличии разрешения Госпожинспекции ПМР и ГоссанэпидстанцииПМР.
2. Разрешается монтажным организациям по согласованию с заказчиком и без утверждения проектной организацией производить замену изоляционных материалов и покровного слоя без ухудшения их теплотехнических, санитарно-гигиенических и пожарных свойств.
3. Обьем изоляции подсчитан с учетом коэффициента уплотнения согласно СНиП ПМР 41-03-02 и без учета коэффициента отходов.

Изм	Кол.уч	Лист	N док.	Подпись	Дата
ГИП		Молчан			
Нач. отд.		Пискун			
Гл. спец.		Кожечкина			

Т1684-351-1Д-002-ТМ

Гражданка Райтер Н.В.

Реконструкция торгового комплекса "Сити-строй" под социальный центр для детей-сирот по ул.Луначарского,4, г. Тирасполь.

Стадия	Лист	Листов
Р	14	

Ведомость теплоизоляционных конструкций

МУП ПИ "ТИРПРОЕКТ" г. Тирасполь

Инв. N подл. | Подп. и дат. | Взам. инв. N

8778

Узел установки сальника

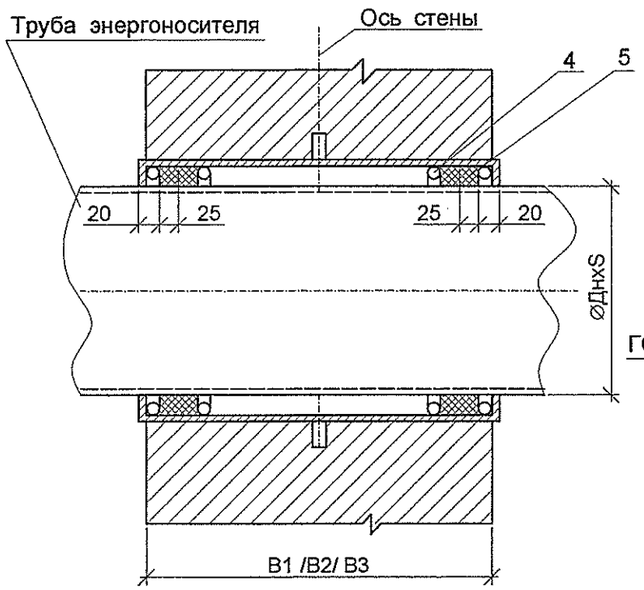

Корпус сальника

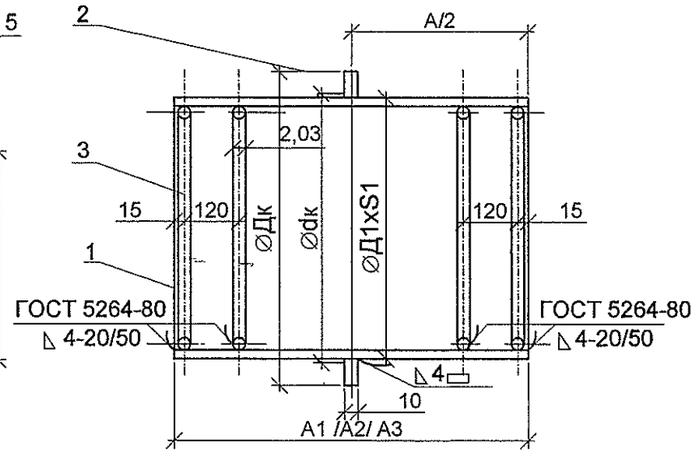

СПЕЦИФИКАЦИЯ

№ п/п	Обозначение	Наименование	Кол	Вес кг	Примеч.
1	∅ D1xS1 ГОСТ10704-91	Труба стальная электросварная	1		
	Вст3сп5ГОСТ10705-80	прямошовная, дл.-см. табл. 2			
2	Б-ПН-10 ГОСТ 19903-74	Кольцо стабилизирующее	1		поз.21-29
	Вст3 ГОСТ14637-89	лист δ =10- см. табл. 1			
3	ГОСТ 2590-88	Кольцо ограничительное	4		
		сталь круглая - см. табл. 1			
4	ГОСТ 1779-83Е	Шнур асбестовый ШЛОН			см. общ. указ.
5		Асбестоцементная замазка			

Условное обозначение сальника	Условный диаметр Ду, мм	Труба энергоносителя ДнхS, мм	Поз.1 Корпус сальника Д1xS1, мм	Поз.2 Кольцо стабилизирующее Дкxdк, мм	Поз.3 Кольцо ограничительное do, мм	Вес корпуса сальника при длине установки, кг		
						A1	A2	A3
1	1	1	1	1	1	1	1	1
СК-Н3-00 √	25	18x2-32x2	37x3	80x59	6	1.68	2.16	2.67
-01 √	40	38x2-45x2.5	76x3	100x78	8	2.45	3.07	3.70
-02 √	50	57x3	89x4	110x90	8	3.50	4.50	5.60
-03	65	76x3	108x4	135x110	8	4.36	5.59	6.92
-04	80	89x4	133x4	160x135	10	5.75	7.27	8.93
-05	100	108x4	133x4	160x135	10	5.75	7.27	8.93
-06	125	133x4	159x4	180x160	10	6.79	8.62	10.61
-07	150	159x4.5	219x4.5	245x220	10	10.43	13.29	16.38
-08	200	219x5	273x6	300x275	10	16.33	21.08	26.21
-09	250	273x6	325x6	350x327	10	19.43	25.10	31.23

Табл.2

№ п/п	Толщина стены, мм			Длина корпуса сальника (поз. 1), мм		
	B1	B2	B3	A1	A2	A3
1	300	420	550	340	460	590
2						
3						

ОБЩИЕ УКАЗАНИЯ

1. Набивные сальники Ду25-Ду250 предназначены для пропуска труб с энергоносителями через стены сооружения при надземной их прокладке.
2. Корпус сальника должен быть равен или больше толщины стены (но не более, чем на 30 мм выступать с каждой стороны стены).
3. Диаметр футляра принимается из условия чтобы кольцевой зазор между трубопроводом и корпусом сальника был не менее 10мм для труб до Ду 40 и не менее 12-15мм для труб большего диаметра.
4. Корпус сальника закладывается в опалубку при выполнении бетонных стен и бетонируется совместно с выполнением стены или для кирпичных и котельцовых стен вокруг корпуса сальника выполняется бетонный пояс размером не менее, чем на 150мм больше радиуса корпуса сальника.
5. Зазор между трубой и корпусом плотно набивается скрученным асбестовым шнуром или асбестовой набивкой. Скрученный асбестовый шнур или набивка должна быть больше кольцевого зазора между трубой и корпусом на 15-20%. Концы зазоров должны быть тщательно заделаны асбестоцементным раствором (10% - цемент марки 400 и 30 распущенного асбестового волокна). Цемент и асбестовое волокно до затворения водой должны быть тщательно перемешаны до получения однородной смеси.
6. Сварку деталей корпуса сальника производить электродами Э-42 по ГОСТ 9467-80. Сварные швы должны соответствовать ГОСТ 5264-80.

Изм	Кол.уч	Лист	N док.	Подпись	Дата
ГИП		Молчан			
Нач. отд.		Пискун			
Гл. спец.		Кожечкина			

Т1684-351-1Д-002-ТМ

Гражданка Райтер Н.В.

Реконструкция торгового комплекса "Сити-строй" под социальный центр для детей-сирот по ул.Луначарского,4 г. Тирасполь.

Стадия	Лист	Листов
Р	15	

Установка сальника в стене для прокладки трубопроводов.

МУП ПИ "ТИРПРОЕКТ" г. Тирасполь

Design by TIRPROEKT tel/fax: /233/ 34720
Copyright 2001

Взам. инв. № | Подп. и дат. | Инв. № подл.

Позиция	Наименование и техническая характеристика	Тип, марка, обозначение документа, опросного листа	Единицы измерения		Код завода изготовит.	Код оборудов.-я, материала	Цена единицы тыс. руб.	Количество	Масса единицы оборудов.-я кг
			Наименован.	Код					
1	2	3	4	5	6	7	8	9	10
	Оборудование								
К 1,К1*	Котел напольный газовый одноконтурный с закрытой камерой сгорания	NOVELLA 32RSI PV	шт	796				3	165
	Qnom=34,86 кВт, Qnom =31.7 кВт; Nэл= 150 Вт; T1/T2=80-60°C: Pp=3кг/см2	фирмы Berreta							
	с эл. двиг. N=0150кВт; U~230В (2котла К1 сущ., 1котел К1* проект.)								
К 2	Гидравлический разделитель Ду150	лист ТМ-11	шт	796				1	40,94
К3	Коллектор прямой сетевой воды Ду 65 L= 800 мм	лист ТМ-12	шт	796				1	7,2
К4	Коллектор обратной сетевой воды Ду 65 L= 800 мм	лист ТМ-12	шт	796				1	7,496
К5	Сетевой насос системы отопления Q=2,69м3/ч; H=4,29м.вод. ст;	"Wilo"	шт	796				1	5,0
	с эл. двиг. N=0,136 кВт; U~ 230В; I=0,65 А	TOP-S 20/7 ~1							
К6	Сетевой насос системы отопления Q=1,75 м3/ч; H=2,65 м.вод. ст;	"Wilo"	шт	796				1	4,5
	с эл. двиг. N=0,136 кВт; U~ 230В; I=0,95А	TOP-S 20/5 ~1							
К 7	Мембранный компенсационный бак системы теплоснабжения V=35л,	"Reflex NG35/6"	шт	796				1	
	P=6бар.								

Инв. N подл. | Подпись и дата | Взам. инв. N

Изм	Кол.уч	Лист	N док.	Подпись	Дата
ГИП		Молчан			
Нач. отд.		Пискун			
Гл. спец.		Кожечкина			

Т1684-351-1Д-002-ТМ.СО

Спецификация оборудования

Стадия	Лист	Листов
Р	1	6

МУП ПИ "ТИРПРОЕКТ" г. Тирасполь

Позиция	Наименование и техническая характеристика	Тип, марка, обозначение документа, опросного листа	Единицы измерения		Код завода изготовит.	Код оборудов.-я, материала	Цена единицы тыс.	Количество	Масса единицы оборудов.-я
			Наимено-нован.	Код					
1	2	3	4	5	6	7	8	9	10
К 8	Фильтр картриджный Ду25	FCO 1"	шт	796				1	3
К 9	Клапан автоматической подпитки Ду25		шт	796				1	
К 10	Самовсасывающая установка Qmax =2 м3/ч Hmax=22,1м;N=0,65кВт; I=4,1А; 220В	JET- FWJ 201 1~/2	шт	796				1	10
		Wilo							
К11	Колпачковый шаровый кран Ду 20		шт	796				1	
	Трубопроводы Т1-Т2, Т96.								
	Кран шаровый Ду 50 Ру10 кг/см2	пр-во Италии	шт	796				8	
	Кран шаровый Ду 32 Ру10 кг/см2	пр-во Италии	шт	796				4	
	Кран шаровый Ду 25 Ру10 кг/см2	пр-во Италии	шт	796				2	
	Кран шаровый Ду 20 Ру10 кг/см2	пр-во Италии	шт	796				6	
	Кран шаровый Ду 15 Ру10 кг/см2	пр-во Италии	шт	796				5	
	Обратный клапан Ду50 Ру10	пр-во Италии	шт	796				1	
	Обратный клапан Ду32 Ру10	пр-во Италии	шт	796				1	
	Обратный клапан Ду20 Ру10	пр-во Италии	шт	796				3	
	Фильтр сетчатый Ду50 Ру10	пр-во Италии	шт	796				1	
	Фильтр сетчатый Ду32 Ру10	пр-во Италии	шт	796				1	

Ин. под. 185778 | Подпись и дата | Взам. инв.

Позиция	Наименование и техническая характеристика	Тип, марка, обозначение документа, опросного листа	Единицы измерения		Код завода изготовит.	Код оборудов.-я, материала	Цена единицы тыс.	Количество	Масса единицы оборудов.-я
			Наименован.	Код					
1	2	3	4	5	6	7	8	9	10
	Кран трехходовой муфтовый с контрольным фланцем для манометра Ду15, Ру16(кг/см2)	11Б18Бк	шт	796				12	0,26
	Закладная конструкция для отбора давления (Штуцер 1/2"-50)	ЗКЧ -48 -76	шт	796				10	0,23
	Закладная конструкция для отбора температуры (Бобышка БМ 27х2-50 №4)	ЗКЧ -1-75	шт	796				6	0,6
	Манометр показывающий МПЗ-У	ТУ 25.02.180335-84	шт	796				12	
	Термометр показывающий с оправой П5 2 160-66	ГОСТ 2823 - 75	шт	796				6	
	Воздухоотводчик автоматический 3/8" код 149В5106	FIX MATIC 548	шт	796				4	0,11
	Отвод 90° 57х3,0	ГОСТ 17375-83	шт	796				14	0,5
	Отвод 90° 45х2,5	ГОСТ 17375-83	шт	796				8	0,3
	Труба стальная электросварная 57х3,5 ГОСТ 10704-91		п.м.	006				36	4,62
	В ст3-сп5 ГОСТ 10705-80								
	Труба стальная электросварная 38х2,0 ГОСТ 10704-91		п.м.	006				13	1,78
	В ст3-сп5 ГОСТ 10705-80								
	Труба стальная электросварная 32х2,0 ГОСТ 10704-91		п.м.	006				5	1,48
	В ст3-сп5 ГОСТ 10705-80								
	Труба стальная электросварная 25х2,0 ГОСТ 10704-91		п.м.	006				6	1,13
	В ст3-сп5 ГОСТ 10705-80								

Ин. под. 85778

Позиция	Наименование и техническая характеристика	Тип, марка, обозначение документа, опросного листа	Единицы измерения		Код завода изготовит.	Код оборудов.-я, материала	Цена единицы тыс.	Количество	Масса единицы оборудов.-я
			Наименован.	Код					
1	2	3	4	5	6	7	8	9	10
	Крепление коллектора Ду65 к стене. Опора А14Б364.000 -03 .	сер.3.900-9	шт	796				4	4,3
	Крепление трубопроводов Ду20-Ду50 к стене. Опора А14Б364.000 (по типу)	сер.3.900-9	шт	796				20	2,3
	Установка сальника в стене для прокладки трубопроводов	СК-НЗ-02 л. ТС16	шт	796				2	3,07
	Антикоррозийное масляно - битумное покрытие в два слоя	ОСТ6-10-426-79	м2	055				10	
	по грунту ГФ-021 в один слой	ГОСТ 25129-82	м2	055				10	
	Изоляция трубопроводов шнуром из минеральной ваты в оплетке марки 200	ТУ 36 - 1695 - 79	м3	113				0,986	
	Покровный слой - сталь тонколистовая оцинкованная	ГОСТ 14918-80	м2	055				23.57	

Взам. инв.

Подпись и дата

Инв. № подл. 85778

Позиция	Наименование и техническая характеристика	Тип, марка, обозначение документа, опросного листа	Единицы измерения		Код завода изготовит.	Код оборудов.-я, материала	Цена единицы тыс.	Количество	Масса единицы оборудов.-я 1
			Наименован.	Код					
1	2	3	4	5	6	7	8	9	10
	Трубопроводы В0 , В6								
	Кран шаровый Ду 25 Ру10 кг/см2	пр-во Италии	шт	796				7	
	Обратный клапан Ду25 Ру10	пр-во Италии	шт	796				1	
	Фильтр сетчатый Ду25 Ру10	пр-во Италии	шт	796				1	
	Кран трехходовой муфтовый с контрольным фланцем для манометра Ду15, Ру16(кг/см2)	11Б18Бк	шт	796				3	0,26
	Закладная конструкция для отбора давления (Штуцер 1/2"-50)	ЗКЧ -48 -76	шт	796				4	0,23
	Манометр показывающий МП3-У	ТУ 25.02.180335-84	шт	796				3	
	Закладная конструкция для отбора температуры (Бобышка БМ 27х2-50 №4)	ЗКЧ -1-75	шт	796				1	0,6
	Термометр показывающий с оправой П5 2 160-66	ГОСТ 2823 - 75	шт	796				1	
	Труба стальная электросварная 32х2,0 ГОСТ 10704-91		п.м.	006				3	1,48
	В ст3-сп5 ГОСТ 10705-80								
	Окраска стальных трубопроводов эмалью ПФ-170 за два раза	ГОСТ 15907-70	м2	055				0,5	
	по грунтовке ГФ-021 в два слоя	ГОСТ 25129-82	м2	055				0,5	

Инв. № подл. 85778 | Подпись и дата | Взам. инв. №

Позиция	Наименование и техническая характеристика	Тип, марка, обозначение документа, опросного листа	Единицы измерения		Код завода изготовит.	Код оборудов.-я, материала	Цена единицы тыс.	Количество	Масса единицы оборудов.-я
			Наименован.	Код					1
1	2	3	4	5	6	7	8	9	10
	Газоходы котлов								
К 1.1	Горизонтальный коллектор для воздухозабора	арт. 1100139	шт	796				2	
К 1.2	Элемент горизонтальный для удаления конденсата с уплотнительной прокладкой	арт. 1100589	шт	796				2	
К 1.3	Удлинительный элемент с теплоизоляцией и с хомутом	арт. 695269	шт	796				2	
К 1.4	Колено 90° с теплоизоляцией	арт. 695279	шт	796				2	
К 1.5	Удлинительный элемент с теплоизоляцией и с хомутом	арт. 695269	шт	796				4	
К 1.6	Крепежный кронштейн 4шт	арт. 1100229	шт	796				2	
К 1.7	Хомут для соединения теплоизолированных элементов воздуховодов	арт. 695309	шт	796				3	
К 1*.1	Горизонтальный коллектор для воздухозабора	арт. 1100139	шт	796				1	
К 1*.2	Элемент горизонтальный для удаления конденсата с уплотнительной прокладкой	арт. 1100589	шт	796				1	
К 1*.3	Удлинительный элемент с теплоизоляцией и с хомутом	арт. 695269	шт	796				1	
К 1*.4	Колено 90° с теплоизоляцией	арт. 695279	шт	796				1	
К 1*.5	Удлинительный элемент с теплоизоляцией и с хомутом	арт. 695269	шт	796				6	
К 1*.6	Крепежный кронштейн 4шт	арт. 1100229	шт	796				5	
К 1*.7	Хомут для соединения теплоизолированных элементов воздуховодов	арт. 695309	шт	796				5	
К 1*.8	Рама под котел	лист ТМ-13	шт	796				1	28,5

Взам. инв. №

Подпись и дата

Инв. № подл. 8574 Г

ХАРАКТЕРИСТИКА ПОМЕЩЕНИЙ

№ помещ	Наименование здания (сооружения) помещения	Внутренний объем $м^3$	Расчетный период	Расход воздуха на горение нм3/час	Приток воздуха по воздухообмену нм3/час	Общий приток воздуха нм3/час	Объем воздуха вытяжной системы нм3/час	Кратность воздухо-обмена	Системы вентиляции		Примечание
									Приток (усл.обозн.)	Вытяжка (усл.обозн.)	
1	Помещение теплогенераторной	45,5	-	-	137	137	137	3	ПЕ1	ВЕ1	Вениляция котельного зала естеств. побуждением

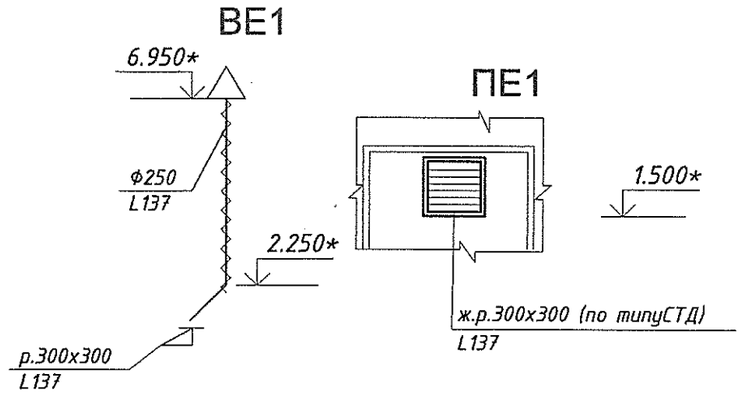

Фрагмент плана на отм. 0.000

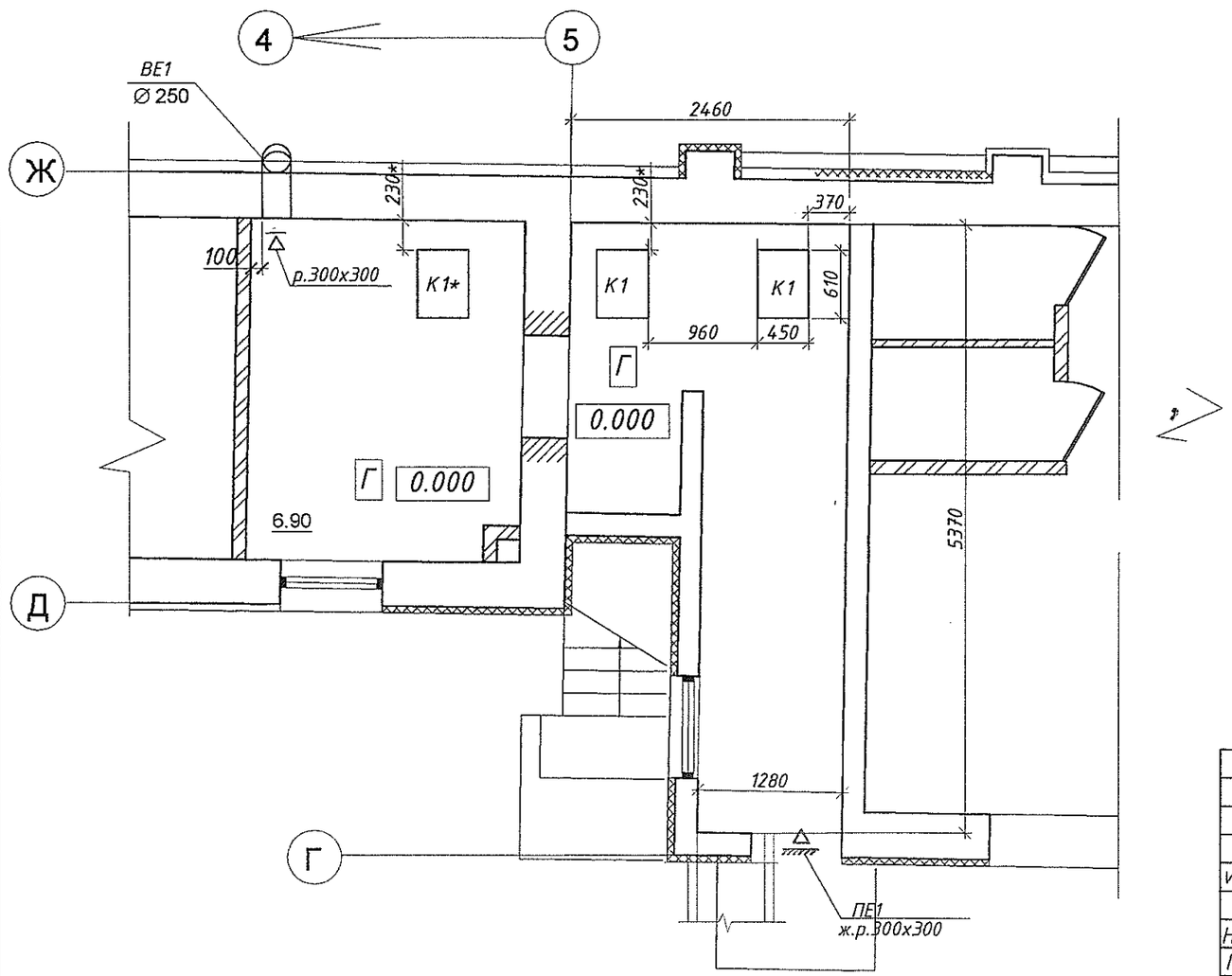

Вентиляция.

В теплогенераторной предусмотрена вентиляция, рассчитанная на трехкратный воздухообмен. Воздух на горение котла поступает поступает через коаксиальный дымоход. Приток воздуха осуществляется через решетку в двери по типу СТД системы ПЕ1, вытяжка через металлический воздуховод ВЕ1.

Монтаж систем вентиляции вести в соответствии с требованиями СНиП ПМР 40 - 04 - 11 "Внутренние санитарно-технические системы."

Изм	Кол.уч	Лист	N док.	Подпись	Дата	Т1684-351-1Д-002-ТМ/ОВ		
						Гражданка Райтер Н.В.		
ГИП		Молчан				Реконструкция торгового комплекса "Сити-строй" под социальный центр для детей-сирот по ул.Луначарского,4 г. Тирасполь.	Стадия	Лист	Листов
Нач. отд.		Пискун					Р	1	1
Гл. спец.		Кожечкина							
						Автономная газовая котельная. Вентиляция. Фрагмент плана на отм. 0,000. Схемы ВЕ1, ПЕ1.	МУП ПИ "ТИРПРОЕКТ" г. Тирасполь	

Взам. инв. N

Подпись и дата

Инв. N подл. 85780

Позиция	Наименование и техническая характеристика	Тип, марка, обозначение документа, опросного листа	Единицы измерения		Код завода изготовит.	Код оборудов.-я, материала	Цена единицы тыс. руб.	Количество	Масса единицы оборудов.-я кг
			Наименован.	Код					
1		3	4	5	6	7	8	9	10
	Вентиляция								
	Воздуховоды из листовой оцинкованной стали круглого сечения:	ГОСТ 14918-80							
	∅250 δ =0.5мм		п.м.	006				5,5	
	Зонт вытяжной по типу ЗК 00.000-02	Сер.5.904-51	шт.	796				1	
	Решетка нерегулируемая :								
	р 300х300		шт.	796				1	
	Решетки жалюзийные нерегулируемые (по типу СТД) 300х300		шт.	796				1	
	Теплоизоляция воздуховода :								
	-маты минераловатные прошивные δ=40мм		м3	113				0.171	
	Покровный слой:								
	-сталь тонколистовая δ=0.5мм		м2	055				4.87	

ГИП	Молчан	
Нач. отд.	Пискун	
Гл. спец.	Кожечкина	

Т1684-351-1Д-002-ТМ/ОВ.СО

Спецификация оборудования

Стадия	Лист	Листов
Р	1	1

МУП ПИ "ТИРПРОЕКТ"
г. Тирасполь

Инв. № подл. | Подпись и дата | Взам. инв. №

185788

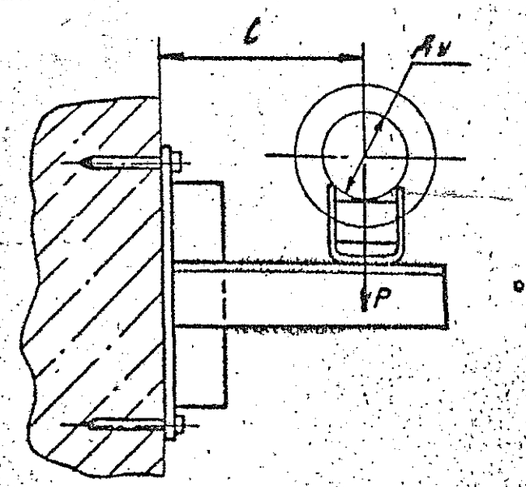

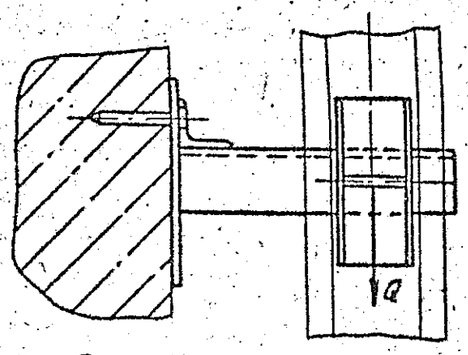

Рис. 23. Опора подвижная

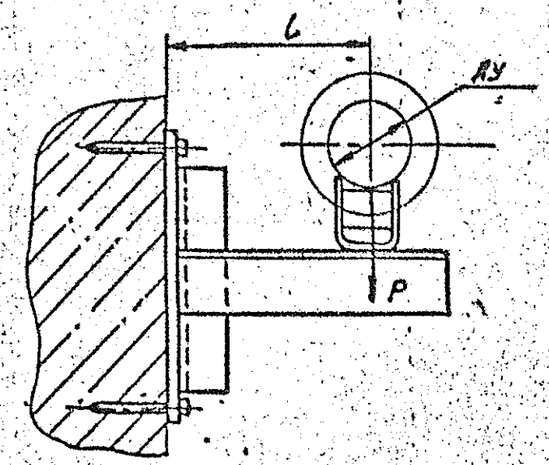

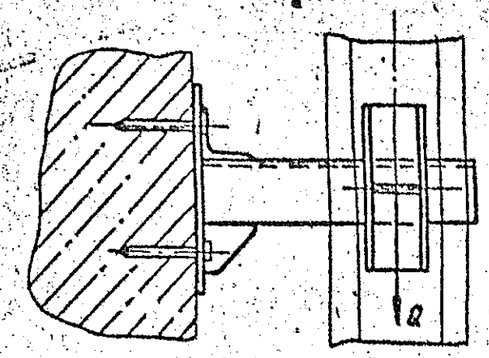

Рис. 24. Опора подвижная

-85782-
ПРИВЯЗАН
Т1684-351-1Д-ОВ2-ТМ
Нач.отд. Пискун
Пров. Кошечкина

Таблица 22

Обозначение	Условный проход Ду, мм	Допускаемые нагрузки, кгс: вертик. P	Допускаемые нагрузки, кгс: горизонт. Q	L, мм	Масса, кг
А14Б364.000	50	61	16,3	150	2,3
-01					2,7
-02	65	78	23,4	160	2,9
-03					4,3

Таблица 23

Обозначение	Условный проход Ду, мм	Допускаемые нагрузки, кгс: вертик. P	Допускаемые нагрузки, кгс: горизонт. Q	L, мм	Масса, кг
А14Б365.000	80	107	32,1	180	4,8
-01					5,3
-02	100	157	47,1	190	6,8
-03					7,3
-04	125	220	66	200	7,4
-05					7,9

Муниципальное Унитарное Предприятие Проектный институт «ТИРПРОЕКТ»

РАБОЧИЙ ПРОЕКТ

ЗАКАЗЧИК: ***Гражданка Райтер Н.В.***

РАБОЧИЙ ПРОЕКТ: Реконструкция торгового комплекса «Сити-строй» под социальный центр для детей-сирот по ул. Луначарского, 4 г. Тирасполь. Жилой корпус.

РАЗДЕЛ ПРОЕКТА: Внутренний водопровод и канализация. Наружные сети водопровода и канализации.

ШИФР: **Т1684-351-1Д-002-ВК**
Т1684-351-1Д-000-С11-НВК

г. Тирасполь
2017г.

Copyright 2017 © Design by TIRPROEKT te/fax: /533/ 94720

Ведомость основных комплектов рабочих чертежей

Обозначение	Наименование	Примечание
Т1684-351-1Д-000-ГП	Генеральный план	
Т1684-351-1Д-000-С11-НВК	Наружные сети водопровода и	
	канализации	

Ведомость ссылочных и прилагаемых документов

Обозначение	Наименование	Примечание
	Ссылочные документы	
т.п.р. 901-09-11.84 а II	Водопроводные колодцы	
т.п.р. 902-09-22.84 а II	Канализационные колодцы	
	Прилагаемые документы	
Т1684-351-1Д-000-С11-НВК.СО	Спецификация оборудования	Листов 2

ВЕДОМОСТЬ РАБОЧИХ ЧЕРТЕЖЕЙ ОСНОВНОГО КОМПЛЕКТА

Лист	Наименование	Примечание
1	2	3
1	Общие данные (начало)	
2	Общие данные (окончание)	
3	План сетей водопровода и канализации.	
4	Профиля сети К1.	
5	Профиля сетей В0 и К1. Деталировка колодца Ксущ.1.	
6	Таблица канализационных колодцев. I очередь строительства.	
7	Таблица канализационных колодцев. II очередь строительства.	

Основные показатели по чертежам водопровода и канализации

Наименование системы	Потребный напор, м	Расчетный расход				Установл. мощность электродвиг (кВт)	Примечание
		м3/сут	м3/час	л/с	при пожаре л/с		
Вод-д хоз-питьевой-противопожарный (В0)	25.0	3,01	1,35	0,75			
Канализация хоз.-бытовая (К1)		3,01	1,35	2,35			

Условные обозначения

- —В1— - проектируемый водопровод хоз-питьевой
- —К1— - проектируемая канализация хоз-бытовая
- — В — - существующий городской водопровод
- — К — - существующая хоз-бытовая канализация
- — Т — - существующая теплотрасса
- —— - существующий электрический кабель

Настоящий проект выполнен в соответствии с действующими строительными нормами и правилами и предусматривает мероприятия, обеспечивающие взрывопожарную и пожарную безопасность при эксплуатации здания.

Главный инженер проекта 04.17 Молчан С.А.

СОГЛАСОВАНО:

Взам. инв. №

Подп. и дата 04.17

Инв. № подл 85786-ПД

Изм.	Кол.уч	Лист	№ док	Подп	Дата
ГИП		МОЛЧАН			
Нач.отд.		ПИСКУН			
Гл. спец.		БОНДАРЬ			

Т 1684-351-1Д-000-С11-НВК

Гражданка Райтер Н.В.

Реконструкция торгового комплекса "Сити-строй" под социальный цент для детей-сирот по ул. Луначарского, 4, г.Тирасполь.

Стадия	Лист	Листов
Р	1	7

Общие данные (начало).

МУП ПИ "ТИРПРОЕКТ" г. Тирасполь

Формат А3

ОБЩИЕ УКАЗАНИЯ

Рабочий проект марки НВК разработан на основании:

1. Задания на проектирование;
2. Генплана и вертикальной планировки, выполненных МУП ПИ "Тирпроект";
3. Топографической съемки участка;
3. технических условий № , выданных ГУП "Водоснабжение и водоотведение" г. Тирасполь.
4. СНиП ПМР 40.03.02 «Канализация. Наружные сети и сооружения»
5. СНиП ПМР 40.02.02 «Водоснабжение. Наружные сети и сооружения»

Сейсмичность района строительства - 7 баллов.

Глубина промерзания - 0,8м.

В данном проекте запроектированы следующие сети:

- водопровод хоз-питьевой - В1;
- канализация хоз-бытовая - К1;

Водопровод хоз-питьевой запроектирован для обеспечения бытовых нужд работающих и уяащихся в админздании и для подачи воды к санузлам жилых блоков.

Источником водоснабжения проектируемого социального центра является существующая городская водопроводная сеть Ду100 мм, проходящая по пер. Луначарского.

Точкой подключения является существующй водопроводный колодец. В колодце на проектируемом трубопроводе установлена отключающей арматуры.

Учет расхода воды предусмотрен водомером, установленным на вводе внутри здания жилых блоков.

Наружное пожаротушение осуществляется от существующих пожарных гидрантов при помощи передвижной пожарной техники.

Расход воды на наружное пожаротушение составляет 10 л/сек.

Проектируемый ввод водопровода проложить из полиэтиленовых труб Ду50 мм по ГОСТ Р 18599-2001.

Канализация хоз-бытовая предусмотрена для отвода хоз-бытовых стоков от сантехприборов установленных в санузлах.

Отвод стоков запроектирован самотечной сетью с подключением в существующий городской коллектор Ду600мм по ул. Луначарского угол ул.1 Мая.

Точкой подключения является существующий канализационный колодец.

Согласно письма № 04-05/1183 от 27.07.2016г, участок трубопровода от колодца К1-19 до колодца К1-21 проложить по существующей трассе канализационной сети от ГУ "Гидрометцентр" с увеличением диаметра, прокладкой проектируемой сети на отметках указанных на профиле и подключением аббонента ГУ "Гидрометцентр".

Монтаж канализационной сети выполнить из канализационных труб PVS SN4MS Ду150мм ООО "Полиграф-сервис г. Тирасполь)

ПЕРЕЧЕНЬ ВИДОВ РАБОТ ТРЕБУЮЩИХ АКТОВ ОСВИДЕТЕЛЬСТВОВАНИЯ СКРЫТЫХ РАБОТ

№ п/п	Перечень скрытых работ	Примечание
1	Отрывка траншей под трубопроводы	
2	Устройство оснований под трубопроводы	
3	Устройство колодцев	
4	Герметизация мест прохода трубопроводов через стенки колодцев	
5	Засыпка траншей при укладке трубопроводов	
6	Испытание трубопроводов на прочность и плотность	

При пересечении проектируемых сетей с действующими коммуникациями необходимо вызвать представителя эксплуатирующих организаций.

Грунт основания и обратной засыпки полиэтиленовых труб не должен содержать твердых включений (камни остатки кирпича и бетона).

Все дорожные покрытия и тротуары после производства работ подлежат восстановлению.

Пересечения пластмассовыми трубами стенок колодцев (во избежание жесткой заделки) выполнить в гильзах. Зазор между трубой и футляром заделать пеньковой прядью, предварительно обмотав рабочую трубу полиэтиленовой пленкой в 2 слоя. Заделка труб должна обеспечивать горизонтальное смещение труб.

Монтажные работы по прокладке наружных сетей водопровода и канализации производить в соответствии со СНиП ПМР 40-05-02 с соблюдением техники безопасности по СНиП ПМР 12-04-02.

Взам. инв. N

Подпись и дата

Инв. N подл. 18574

Изм.	Кол. уч.	Лист	№ док.	Подпись	Дата	Т 1684-351-1Д-000-С11-НВК		
						Гражданка Райтер Н.В.		
ГИП		МОЛЧАН				Реконструкция торгового комплекса "Сити-строй" под социальный цент для детей-сирот по ул. Луначарского, 4, г.Тирасполь.	Стадия	Лист	Листов
Нач.отд		ПИСКУН					Р	2	
Гл. спец.		БОНДАРЬ				Общие данные (окончание)	МУП ПИ "ТИРПРОЕКТ" г. Тирасполь	

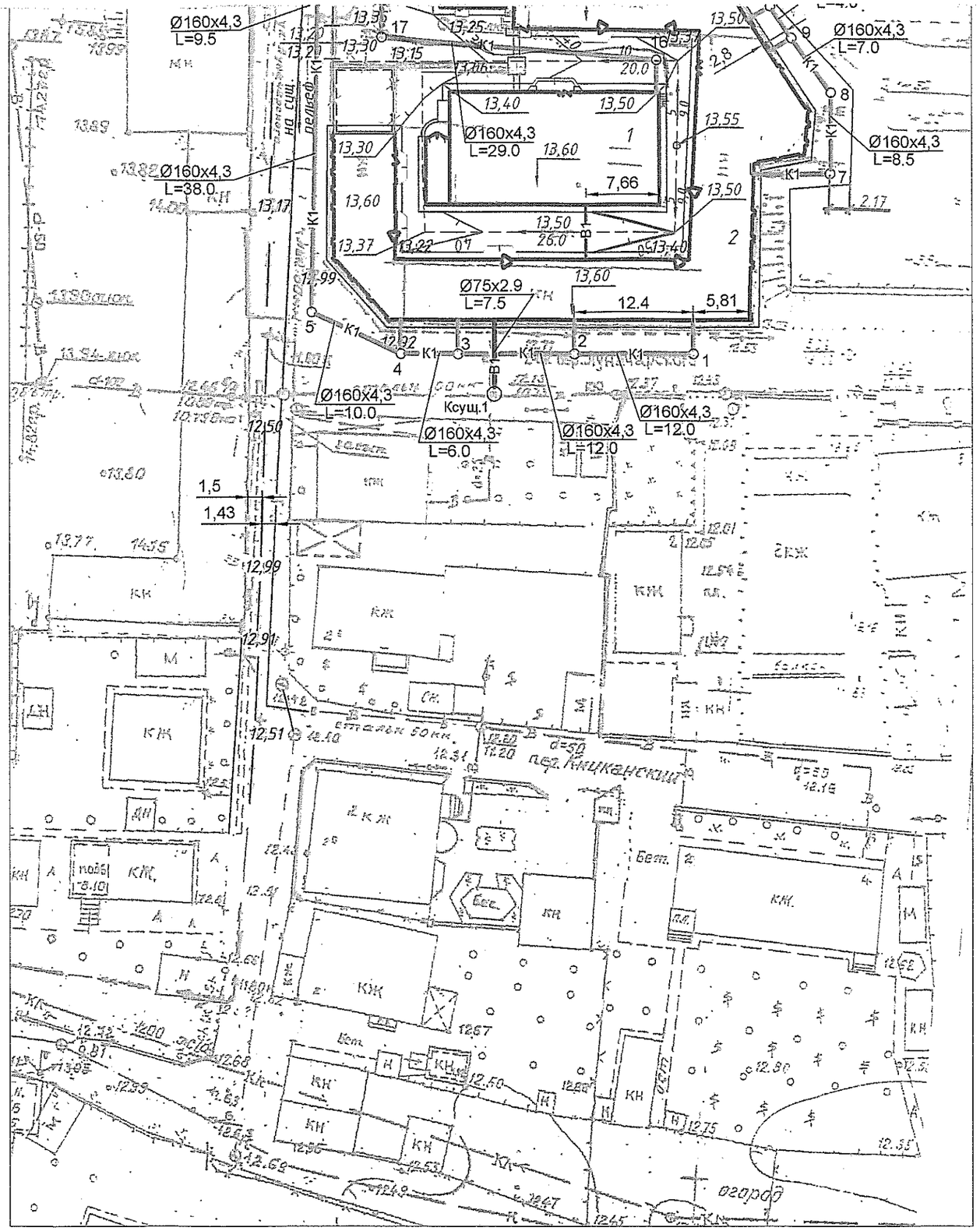

М 1:500

Изм.	Кол.	Лист	№ док.	Подпись	Дата
ГИП		МОЛЧАН			
Нач.отд		ПИСКУН			
Гл.спец.		Бондарь			

Т 1684-351-1Д-000-С 11-НВК

Гражданка Райтер Н.В.

Реконструкция торгового комплекса "Сити-строй" под социальный цент для детей-сирот по ул. Луначарского, 4, г.Тирасполь.

Стадия	Лист	Листов
РП	3	

План сетей водопровода и канализации.

МУП ПИ "ТИРПРОЕКТ" г.Тирасполь

Взам.инв. №

Подпись и дата

Инв. № подл.

85796

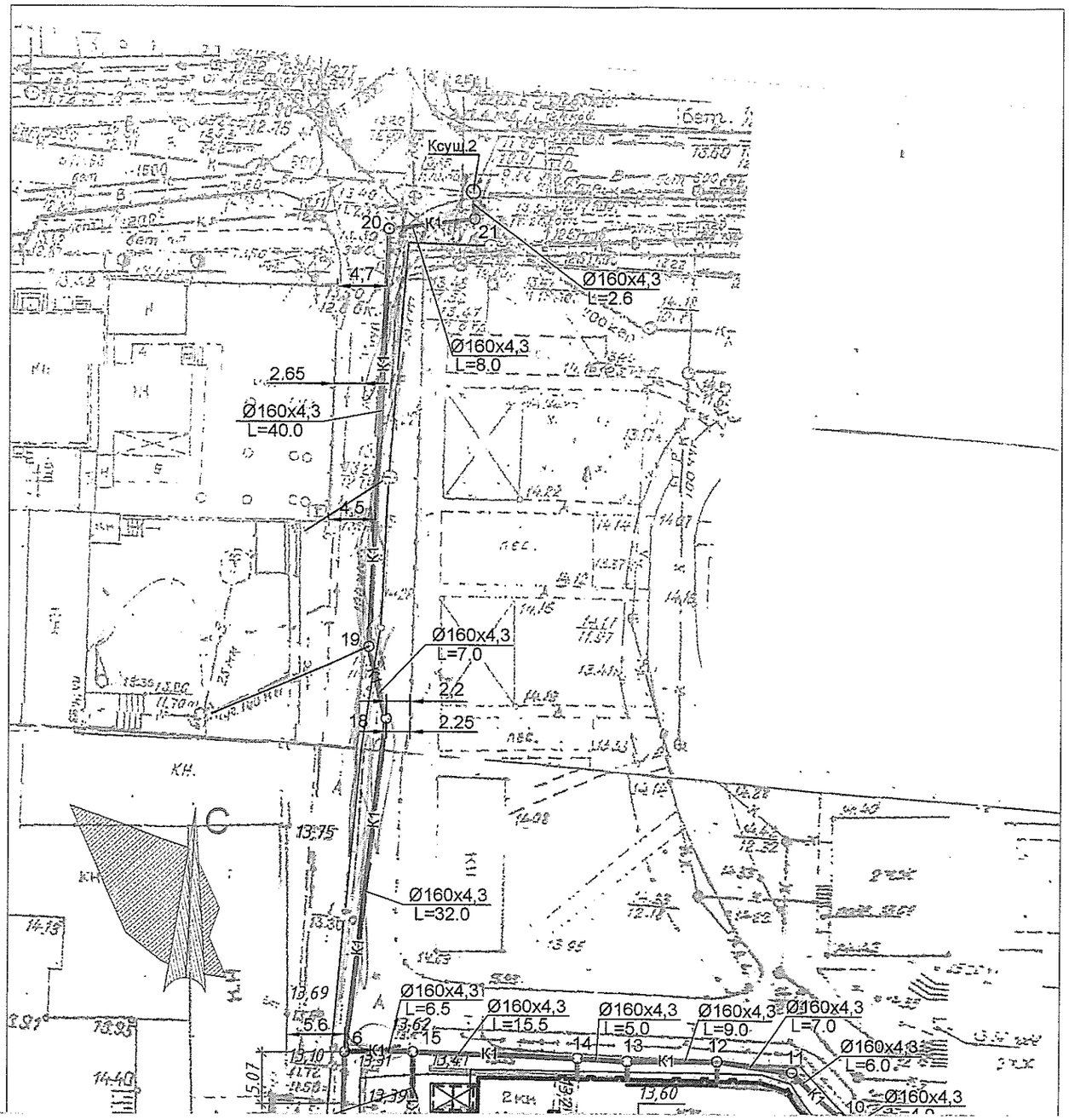

ЭКСПЛИКАЦИЯ

N по ГП	НАИМЕНОВАНИЕ	ПРИМЕЧАНИЕ
	I Очередь строительства	
1	Административно-бытовой корпус	Реконструкция
	II Очередь строительства	
2	Блок для временного проживания	Реконструкция

СОГЛАСОВАНО:

К1

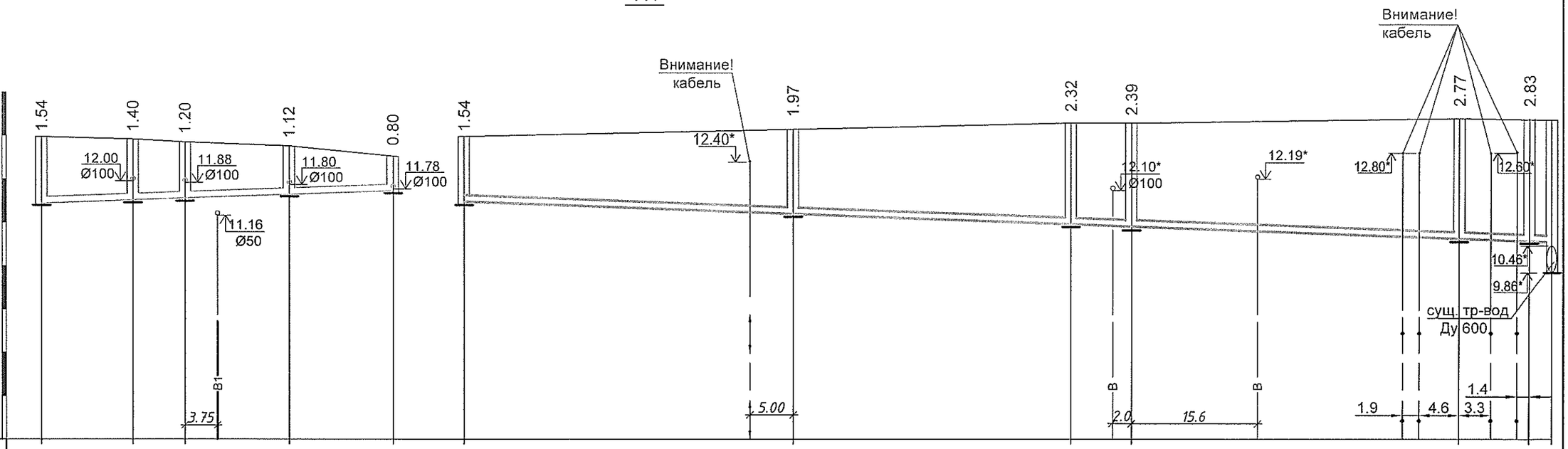

М 1:500 по горизонтали
М 1:100 по вертикали

6.00																						
Отметка низа или лотка трубы	11.45	11.52	11.56	11.59	11.65	11.73	11.45	11.18	10.96	10.91	10.63	10.57	10.55	9.86								
Проектная отметка земли																						
Натурная отметка земли	12.99	12.92	12.85	12.77	12.53	12.99	13.15	13.28	13.30	13.40	13.40	13.36										
Обозначение трубы и тип изоляции	Труба полиэтиленовая PVC SM4MS Ø160х4,3 (Ду150) ООО "Полиграф-сервис"					Труба полиэтиленовая PVC SM4MS Ø160х4,3 (Ду150) ООО "Полиграф-сервис"																
основание	Е с т е с т в е н н о е																					
уклон / длина	0.007			40.0		127.6				0.007												
расстояние	10.0	6.0	12.0	12.0		38.0	32.0	7.0	40.0	8.0	2.6											
номер колодца, точки угла поворота	5	4	3	2	1	5	6	18	19	20	21	Ксущ.2										

Примечание: *отметки существующих трубопроводов, требующие уточнения по месту при монтаже.

Изм	Кол.уч	Лист	N док.	Подпись	Дата
ГИП		МОЛЧАН			
Нач.отд.		ПИСКУН			
Гл.спец.		Бондарь			
				04. 2017 г.	

Т 1684-351-1Д-000-С11-НВК

Гражданка Райтер Н.В.

Реконструкция торгового комплекса "Сити-строй" под социальный цент для детей-сирот по ул. Луначарского, 4, г.Тирасполь.

Стадия	Лист	Листов
Р	4	

Профиля сети К1.

МУП ПИ "ТИРПРОЕКТ"
г. Тирасполь

Взам. инв. №

Подп. и дата

Инв. № подл 85796

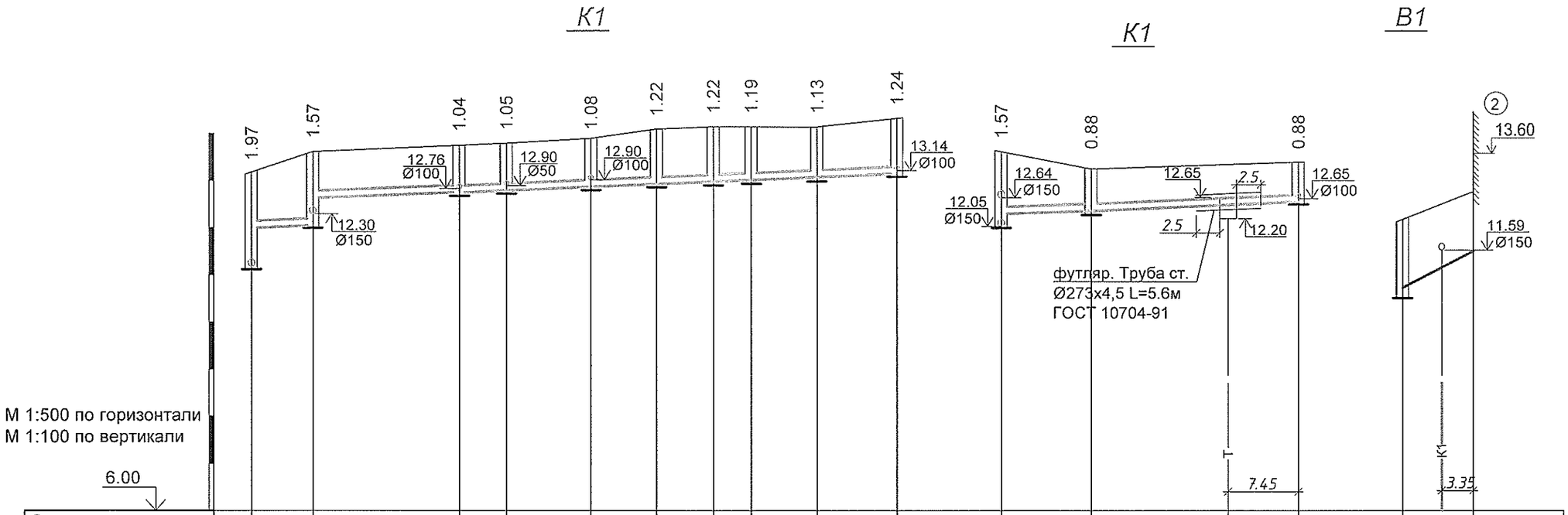

Отметка низа или лотка трубы	11.18 12.00	12.05 12.59	12.71	12.75	12.82	12.88	12.93	12.96	13.02	13.09	12.05 12.64 12.30	12.37	12.49	12.60	10.73*	11.16	11.50
Проектная отметка земли												13.25		13.48			
Натурная отметка земли	13.15	13.62	13.75	13.80	13.90	14.10	14.15	14.15	14.15	14.33*	13.62	13.25		13.25	12.13	12.77	
Обозначение трубы и тип изоляции		Труба полиэтиленовая PVC SM4MS Ø160х4,3 (Ду150) ООО "Полиграф-сервис"										Труба полиэтиленовая PVC SM4MS Ø160х4,3 (Ду150) ООО "Полиграф-сервис"				Труба Ø75х2,9 (Ду65) литьевая ГОСТ Р 18599-2001 (учтено в чертежах ВК)	
основание	Е с т е с т в е н н о е																
уклон / длина		0.008 / 68.5										0.008 / 37.5				0.10 / 7.5	
расстояние		6.5	15.5	5.0	9.0	7.0	6.0	4.0	7.0	8.5		8.5	29.0			7.5	
номер колодца, точки угла поворота		6	15	14	13	12	11	10	9	8	7	15	17	16	Ксущ.1	②	

Деталировка колодца Ксущ.1

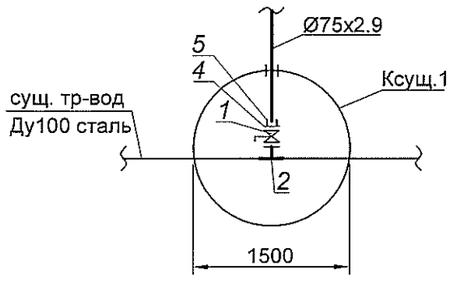

Примечания:
1. *отметки существующих трубопроводов, требующие уточнения по месту при монтаже.
2. узел прохода сети канализации через канал теплосети представлен в комплекте чертежей Т1684-351-000-С02-ТС

Изм	Кол.уч	Лист	N док.	Подпись	Дата
ГИП		МОЛЧАН			
Нач.отд.		ПИСКУН			
Гл.спец.		Бондарь			
				04. 2017 г.	

Т 1684-351-1Д-000-С11-НВК

Гражданка Райтер Н.В.

Реконструкция торгового комплекса "Сити-строй" под социальный цент для детей-сирот по ул. Луначарского, 4, г.Тирасполь.

Стадия	Лист	Листов
Р	5	

Профиля сетей В1 и К1.
Деталировка колодца Ксущ.1.

МУП ПИ "ТИРПРОЕКТ"
г. Тирасполь

Взам. инв. №
Подп. и дата
Инв. № подл
85786

ТАБЛИЦА КАНАЛИЗАЦИОННЫХ КОЛОДЦЕВ

№ колодца по плану	Марка колодца по грунтовым условиям	Марка колодца	Полнгая глубина колодца по профилю, Н .мм	Диаметр колодца, Дк ,мм	Глубина лотка, h1 ,мм	Высота рабочей части, Нр .мм	Высота горловины, hг.мм	Расход материалов																														
								Днище				Рабочая часть						Плита перекрытия										Горловина										
									Сборные железобетонные элементы Серия 3.900 - 3 выпуск 7																													
								Объм бетона на лоток, м³	КЦД-10	КЦД-15	КЦД-20	КЦ-10 - 6	КЦ-10 - 9	КЦ-15 - 6	КЦ-15 - 9	КЦ-20 - 6	КЦ-20 - 9	КЦП1-10-1	КЦП1-10-2	КЦ П1-15-1	КЦП1-15-2	КЦП3-15-1	КЦП3-15-2	КЦП1-20-1	КЦП1 -20-2	КЦП3-20-1	КЦП3-20-2	КЦ О--1	КЦ О--2	КЦ О--3	КЦ -7-3	КЦ -7-9	КЦ -10-3	КЦ -10-6	КЦ -10-9	Кирпичная кладка, ряды	Тип люка	Стремянка	Гидроизоляция
1	2	3	4	5	6	7	8	9	10	11	12	13	14	15	16	17	18	19	20	21	22	23	24	25	26	27	28	29	30	31	32	33	34	35	36	37	38	39	40
		I Очередь строительства																																				
				К1																																		
6	I	КСУ1-	1970	1000	200	1200	570	0,45	1	-	-	2	-	-	-	-	-	1	-	-	-	-	-	-	-	-	-	1	-	-	-	-	-	-	-	3	Т	с1	да
15	I	КСУ1-	1570	1000	200	900	470	0,45	1	-	-	-	1	-	-	-	-	1	-	-	-	-	-	-	-	-	-	1	-	-	-	-	-	-	-	2	Т	с1	да
16	I	КСП-	880	1000	200	600	350	0,36	1	-	-	1	-	-	-	-	-	1	-	-	-	-	-	-	-	-	-	1	-	-	-	-	-	-	-	-	Т	с1	да
17	I	КСП-	880	1000	200	540	340	0,36	1	-	-	1	-	-	-	-	-	1	-	-	-	-	-	-	-	-	-	1	-	-	-	-	-	-	-	-	Т	с1	да
18	I	КСП-	2320	1000	200	1800	520	0,36	1	-	-	-	2	-	-	-	-	1	-	-	-	-	-	-	-	-	-	1	-	-	-	-	-	-	-	2	Т	с1	да
19	I	КСП-	2390	1000	200	1800	390	0,36	1	-	-	-	2	-	-	-	-	1	-	-	-	-	-	-	-	-	-	1	-	-	-	-	-	-	-	-	Т	с1	да
20	I	КСП-	2770	1000	200	2100	470	0,36	1	-	-	2	1	-	-	-	-	1	-	-	-	-	-	-	-	-	-	1	-	-	-	-	-	-	-	2	Т	с1	да
21	I	КСП-	2830	1000	200	2100	530	0,36	1	-	-	2	1	-	-	-	-	1	-	-	-	-	-	-	-	-	-	1	-	-	-	-	-	-	-	3	Т	с1	да

Примечание:

1. В колодцах К1-16;17 лоток выполнить в рабочей части
2. В колодце К1-16 кольцо рабочей части уложить ниже отметки на профиле на 10см, в колодце К1-17 кольцо рабочей части уложить ниже отметки на на профиле на 6см.

Взам. инв. N

Подпись и дата —

Инв. N подл. 857836

Изм.	Кол. уч.	Лист	№ док.	Подпись	Дата
ГИП		МОЛЧАН			
Нач.отд.		ПИСКУН			
Гл.спец.		БОНДАРЬ			

Т 1684-351-1Д-000-С 11-НВК

Гражданка Райтер Н.В.

Реконструкция торгового комплекса "Сити-строй" под социальный цент для детей-сирот по ул. Луначарского, 4, г.Тирасполь.

Стадия	Лист	Листов
Р	6	

Таблица канализационных колодцев
I Очередь строительства

МУП ПИ "ТИРПРОЕКТ"
г. Тирасполь

ТАБЛИЦА КАНАЛИЗАЦИОННЫХ КОЛОДЦЕВ

№ колодца по плану	Марка колодца по грунтовым условиям	Марка колодца	Полнгая глубина колодца по профилю, Н ,мм	Диаметр колодца, Дк ,мм	Глубина лотка, h1 ,мм	Высота рабочей части, Нр .мм	Высота горловины, hг.мм	Расход материалов																														
								Днище				Рабочая часть						Плита перекрытия										Горловина											
									Сборные железобетонные элементы Серия 3.900 - 3 выпуск 7																														
								Объм бетона на лоток, м³	КЦД-10	КЦД-15	КЦД-20	КЦ-10 - 6	КЦ-10 - 9	КЦ-15 - 6	КЦ-15 - 9	КЦ-20 - 6	КЦ-20 - 9	КЦП1-10-1	КЦП1-10-2	КЦ П1-15-1	КЦП1-15-2	КЦП3-15-1	КЦП3-15-2	КЦП1-20-1	КЦП1 -20-2	КЦП3-20-1	КЦП3-20-2	КЦ О--1	КЦ О--2	КЦ О--3	КЦ -7-3	КЦ -7-9	КЦ -10-3	КЦ -10-6	КЦ -10-9	Кирпичная кладка, ряды	Тип люка	Стремянка	Гидроизоляция
1	2	3	4	5	6	7	8	9	10	11	12	13	14	15	16	17	18	19	20	21	22	23	24	25	26	27	28	29	30	31	32	33	34	35	36	37	38	39	40
		II Очередь строительства																																					
				К1																																			
1	I	КСП-	800	1000	200	500	340	0,36	1	-	-	1	-	-	-	-	-	1	-	-	-	-	-	-	-	-	-	1	-	-	-	-	-	-	-	-	Т	С1	да
2	I	КСУ1-	1120	1000	200	600	340	0,45	1	-	-	1	-	-	-	-	-	1	-	-	-	-	-	-	-	-	-	1	-	-	-	-	-	-	-	-	Т	С1	да
3	I	КСУ1-	1200	1000	200	600	400	0,45	1	-	-	1	-	-	-	-	-	1	-	-	-	-	-	-	-	-	-	1	-	-	-	-	-	-	-	1	Т	С1	да
4	I	КСУ1-	1400	1000	200	900	500	0,45	1	-	-	-	1	-	-	-	-	1	-	-	-	-	-	-	-	-	-	1	-	-	-	-	-	-	-	2	Т	С1-02	да
5	I	КСП-	1540	1000	200	900	440	0,36	1	-	-	-	1	-	-	-	-	1	-	-	-	-	-	-	-	-	-	1	-	-	-	-	-	-	-	1	Т	С1-01	да
7	I	КСП-	1240	1000	200	900	340	0,36	1	-	-	-	1	-	-	-	-	1	-	-	-	-	-	-	-	-	-	1	-	-	-	-	-	-	-	-	Л	С1-01	да
8	I	КСП-	1130	1000	200	600	340	0,36	1	-	-	1	-	-	-	-	-	1	-	-	-	-	-	-	-	-	-	1	-	-	-	-	-	-	-	-	Л	С1	да
9	I	КСУ1-	1190	1000	200	600	390	0,45	1	-	-	1	-	-	-	-	-	1	-	-	-	-	-	-	-	-	-	1	-	-	-	-	-	-	-	-	Л	С1-01	да
10	I	КСУ1-	1220	1000	200	600	420	0,45	1	-	-	1	-	-	-	-	-	1	-	-	-	-	-	-	-	-	-	1	-	-	-	-	-	-	-	1	Л	С1	да
11	I	КСП-	1220	1000	200	600	420	0,36	1	-	-	1	-	-	-	-	-	1	-	-	-	-	-	-	-	-	-	1	-	-	-	-	-	-	-	1	Л	С1-01	да
12	I	КСУ1-	1080	1000	200	600	480	0,45	1	-	-	1	-	-	-	-	-	1	-	-	-	-	-	-	-	-	-	1	-	-	-	-	-	-	-	2	Л	С1	да
13	I	КСУ1-	1050	1000	200	600	450	0,45	1	-	-	1	-	-	-	-	-	1	-	-	-	-	-	-	-	-	-	1	-	-	-	-	-	-	-	1	Л	С1	да
14	I	КСУ1-	1040	1000	200	600	440	0,45	1	-	-	1	-	-	-	-	-	1	-	-	-	-	-	-	-	-	-	1	-	-	-	-	-	-	-	1	Л	С1-01	да

Примечание:

1. В колодцах К1-1;4;7;12;13;14 лоток выполнить в рабочей части

Взам. инв. N

Подпись и дата

Инв. N подл. 1-85796

Изм.	Кол. уч.	Лист	№ док.	Подпись	Дата
ГИП		МОЛЧАН			
Нач.отд.		ПИСКУН			
Гл.спец.		БОНДАРЬ			

Т 1684-351-1Д-000-С11-НВК

Гражданка Райтер Н.В.

Реконструкция торгового комплекса "Сити-строй" под социальный цент для детей-сирот по ул. Луначарского, 4, г.Тирасполь.

Стадия	Лист	Листов
Р	7	

Таблица канализационных колодцев
II Очередь строительства

МУП ПИ "ТИРПРОЕКТ"
г. Тирасполь

	Наименование и техническая характеристика	Тип, марка, обозначение документа, опросного листа	Единицы измерения		Код завода изготовит.	Код оборудов.-я, материала	Цена единицы тыс. руб.	Количество	Масса единицы оборудов кг
			Наименован.	Код					
1	2	3	4	5	6	7	8	9	10
	Материалы оборудование и арматура поставляемые при монтаже								
	I Очередь строительства								
	Водопровод хоз-питьевой-противопожарный - В0								
1	Заслонка поворотная Sylax Ду=65 мм Ру=1,0 МПа	Danfoss	шт	796				1	
2	Тройник стальной Ду 100 х 65	ГОСТ 17376- 83*	шт	796				1	
3	Фланец стальной приварной Ду=65мм Ру=1,6 МПа		шт	796				1	
4	Фланец стальной свободный Ду=65мм Ру=1,6 МПа	ГОСТ 12822- 80	шт	796				1	
5	Втулка под фланец полиэтиленовая ПЭ 100 SDR 17 Ду=65мм		шт	796				1	
6	Труба полиэтиленовая Ø 75х2.9 (Ду65 мм) питьевая	ГОСТ Р 18599-2001 (учтено в чертежах ВК)							2,5т
7	Гильза. Труба полиэтиленовая Ø 160х3.2 (Ду150 мм) питьевая L=300мм	ГОСТ Р 18599-2001	шт	796				1	
8	Врезка проектируемого водопровода Ду65 мм в сущ. сеть Ду100 мм		шт	796				1	

Взам. инв. №

Подп. и дата

Инв. № подл 18574

ГИП	МОЛЧАН	
Нач.отд.	ПИСКУН	
Гл. спец.	Бондарь	

Т1684-351-1Д-000-С11-НВК.СО

Спецификация оборудования.

Стадия	Лист	Листов
Р	1	2

МУП ПИ "ТИРПРОЕКТ" г. Тирасполь

Позиция	Наименование и техническая характеристика	Тип, марка, обозначение документа, опросного листа	Единицы измерения		Код завода изготовит.	Код оборудов.-я, материала	Цена единицы тыс. руб.	Количество	Масса единицы оборудов.-я кг
			Наименован.	Код					
1	2	3	4	5	6	7	8	9	10
	Канализация хоз-бытовая - К1								
1	Труба PVS SN4MS Ø160х4,3 (Ду150) ООО "Полиграф-сервис"		м	006				*142,0*	
2	Колодец канализационный из сборных ж/б элементов Ø 1000	т.п 901-09-22.84 а.II	шт	796				*8*	
3	Люк к колодцу "Т"	ГОСТ 3634 - 89	шт	796				*8*	
4	Гильза. Труба полиэтиленовая ООО "Газполимер-сервис" Ду=250 мм L=0,3м		шт	796				*16*	
5	Гильза. Труба полиэтиленовая ООО "Газполимер-сервис" Ду=200 мм L=0,3м		шт	796				*1*	
6	Врезка проектируемого водопровода Ду150 мм в сущ. сеть Ду600мм		шт	796				*1*	
	II Очередь строительства								
	Канализация хоз-бытовая - К1								
1	Труба PVS SN4MS Ø160х4,3 (Ду150) ООО "Полиграф-сервис"		м	006				*142,0*	
2	Колодец канализационный из сборных ж/б элементов Ø 1000	т.п 901-09-22.84 а.II	шт	796				*13*	
3	Люк к колодцу "Т"	ГОСТ 3634 - 89	шт	796				*5*	
4	Люк к колодцу "Л"	ГОСТ 3634 - 89	шт	796				*8*	
5	Гильза. Труба полиэтиленовая ООО "Газполимер-сервис" Ду=250 мм L=0,3м		шт	796				*26*	
6	Гильза. Труба полиэтиленовая ООО "Газполимер-сервис" Ду=200 мм L=0,3м		шт	796				*10*	

Взам. инв. N

Подпись и дата

Инв. N подл. 185787

Ведомость основных комплектов рабочих чертежей

Обозначение	Наименование	Примечание
Т1684-351-1Д-002-АР	Архитектурные решения	
Т1684-351-1Д-002-ВК	Внутренний водопровод и канализация	
Т1684-351-1Д-002-ОВ	Отопление и вентиляция	
Т1684-351-1Д-002-ЭЛ	Электротехническая часть	

Ведомость ссылочных и прилагаемых документов

Обозначение	Наименование	Примечание
	Ссылочные документы	
Строительный каталог	Трубы неметаллич. и фасонные части к ним	
ч.10, разд.5,подраздел10	Санприборы и их установка	
Серия 5.901-1	Водомерные узлы.	
	Прилагаемые документы	
Т1684-351-1Д-002-ВК.СО	Спецификация оборудования	Листов 4

ВЕДОМОСТЬ РАБОЧИХ ЧЕРТЕЖЕЙ ОСНОВНОГО КОМПЛЕКТА

Лист	Наименование	Примечание
1	2	3
1	Общие данные (начало)	
2	Общие данные (продолжение)	
3	Общие данные (окончание)	
4	Жилой корпус. План на отм. 0.000	
5	Схема систем В1 и Т3. Водомерный узел. Принципиальная	
	схема подключения бойлера.	
6	Схемы систем К1.	
7	Схемы систем К1.	

Условные обозначения

—В1— - водопровод хоз-питьевой

—Т3— - водопровод горячей воды

—К1— - канализация хоз-бытовая

СОГЛАСОВАНО:

ГАП	Нач.отд.ИЭО	Нач.отд.ЭЛ
МЕГИС	ДОБЕРА	

Взам. инв. №

Подп. и дата 04.14

Инв. № подл 8578а

Настоящий проект выполнен в соответствии с действующими строительными нормами и правилами и предусматривает мероприятия, обеспечивающие взрывопожарную и пожарную безопасность при эксплуатации здания.

Главный инженер проекта 04.14 Молчан С.А.

Изм.	Кол.уч	Лист	№ док	Подп	Дата
ГИП		МОЛЧАН			
Нач.отд		ПИСКУН			
Гл.спец		БОНДАРЬ			

Т1684-351-1Д-002-ВК

Гражданка Райтер Н.В.

Реконструкция торгового комплекса "Сити-строй" под социальный цент для детей-сирот по ул. Луначарского, 4, г.Тирасполь.

Стадия	Лист	Листов
Р	1	7

Общие данные (начало).

МУП ПИ "Тирпроект" г. Тирасполь

Формат А3

Основные показатели по чертежам водопровода и канализации

Наименование системы	Потребный напор, м	Расчетный расход				Установл. мощность электродвиг. (кВт)	Примечание
		м3/сут	м3/час	л/с	при пожаре л/с		
Вод-д хоз-питьевой-(В1)	25.0	3,98	2,85	1,94			
в том числе: горячее водоснабжение		1.55	1,39	0.95			
Канализация хоз.-бытовая (К1)		3,98	2,85	1,94			

ПЕРЕЧЕНЬ ВИДОВ РАБОТ ТРЕБУЮЩИХ АКТОВ
ОСВИДЕТЕЛЬСТВОВАНИЯ СКРЫТЫХ РАБОТ

№ п/п	Перечень скрытых работ	Примечание
1	Очистка и дезинфекция трубопроводов.	
2	Испытание трубопроводов водопровода и канализации	
	на прочность и плотность	
3	Герметизация мест прохода трубопроводов через стены	
	и перекрытия.	

Общие указания

Данный раздел проекта выполнен на основании:
- задания на проектирование;
- архитектурно-строительных чертежей разработанных МУП ПИ "ТИРПРОЕКТ"

Настоящий раздел проекта выполнен в соответствии с действующими нормами и правилами:
- СНиП ПМР 40.01-02 "Внутренний водопровод и канализация зданий";
- СНиП ПМР 40-04-02 "Внутренние санитарно-технические ситемы";

Сейсмичность района строительства - 7 баллов.

Глубина промерзания - 0.8 м.

Проектом предусмотрены следующие сети:
- водопровод хоз-питьевой (В1);
- горячее водоснабжение (Т3);
- канализация хоз-бытовая (К1);

Система хоз-питьевого водопровода запроектирована для обеспечения хоз-бытовых нужд проживающих в жилых блоках и для подачи воды в административно-бытовой корпус.

Ввод водопровода предусмотрен Ду65 мм от существующей городской сети водопровода Ду100мм, проходящей по пер. Луначарского .

Точкой подключения является существующий водопроводный колодец в котором установлена отключающая арматура и пожарный гидрант.

Взам. инв. №

Подп. и дата

Инв. № подл — 85792

Изм.	Кол.уч	Лист	№ док	Подп	Дата
ГИП		МОЛЧАН			
Нач.отд.		ПИСКУН			
Гл.спец		БОНДАРЬ			

Т 1684-351-1Д-002-ВК

Гражданка Райтер Н.В.

Реконструкция торгового комплекса "Сити-строй" под социальный центр для детей-сирот по ул. Луначарского, 4, г.Тирасполь.

Стадия	Лист	Листов
Р	2	

Общие данные (продолжение).

МУП ПИ "Тирпроект" г. Тирасполь

Формат А3

Для учета расхода воды на вводе внутри здания предусмотрена установка водомерного узла со счетчиком ZENNER Ø25 .

В связи с сейсмичностью района строительства, на вводе водопровода перед водомерным узлом установлена антивибрационная гибкая вставка фирмы Danfos.

Магистральные трубопроводы водопровода прокладываются в конструкции пола из полипропиленовых труб PPRC PN 20 и монтируются в защитной гофрированной трубке.

Подключения к сантехприборам прокладываются открыто с последующей зашивкой.

Подача питьевой воды в административно-бытовой корпус осуществляется от жилых блоков.

Трубопроводы ввода водопровода в жилые блоки , в администдание и водомерный узел учтены в чертежах Т1684-361-Д1-001-ВК.

Система горячего водоснабжения Горячее водоснабжение предусмотрено для подачи горячей воды к сантехприборам и душевым.

Приготовление горячей воды осуществляется в электробойлерах, установленных в санузлах.

Сеть выполнить из полипропиленовых труб PPRC PN 20 и проложить аналогично трубопроводам холодного водоснабжения .

Канализация хоз-бытовая предназначена для отвода хоз-бытовых сточных вод от сантехприборов в проектируемую наружную сеть канализации с подключением к городской канализационной сети.

Трубопроводы внутренней канализационной сети запроектированы Ду 50 - 100 мм из пластмассовых канализационных труб и фасонных частей по ГОСТ 22689 - 77, соединяемых в раструб на резиновых уплотнительных кольцах.

При пересечении трубопроводов стен здания, расстояния между обрезом отверстия и трубой должны быть заделаны эластичным водо и газонепроницаемым материалом.

Монтажные работы по прокладке внутренних сетей водопровода и канализации производить в соответствии со СНиП ПМР 40-05-02 с соблюдением правил техники безопасности по СНиП ПМР 12-04-02.

СОГЛАСОВАНО:

Взам. инв. №

Подп. и дата

Инв. № подп 85792

Изм.	Кол.уч	Лист	№ док	Подп	Дата	Т 1684-351-1Д-002-ВК			
						Гражданка Райтер Н.В.			
ГИП		МОЛЧАН				Реконструкция торгового комплекса "Сити-строй" под социальный цент для детей-сирот по ул. Луначарского, 4, г.Тирасполь.	Стадия	Лист	Листов
Нач.отд.		ПИСКУН					Р	3	
Гл.спец		БОНДАРЬ				Общие данные (окончание).	МУП ПИ "Тирпроект" г. Тирасполь		

Формат А3

Компоновочный план на отм. 0.000 (реконструкция)
М 1:100

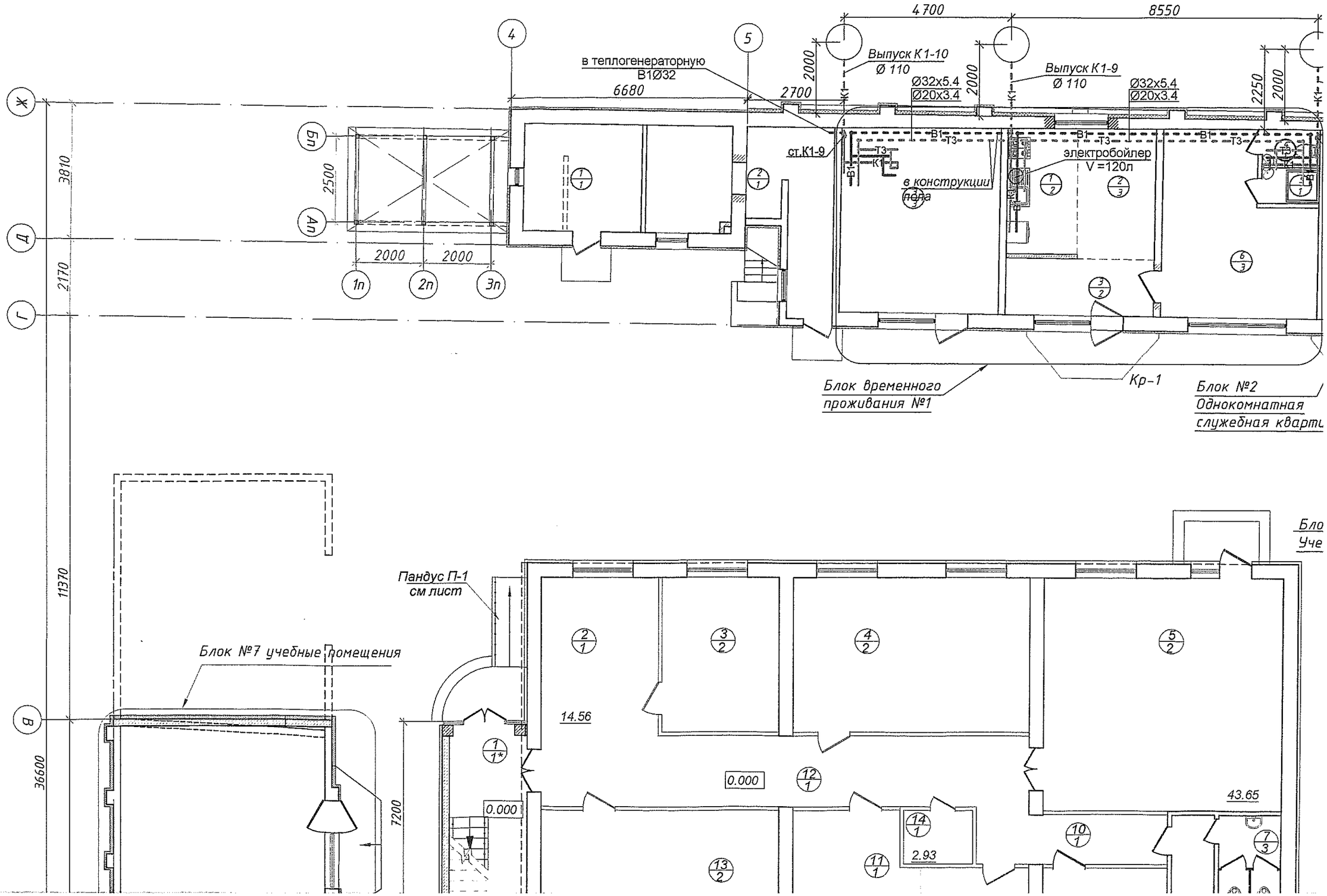

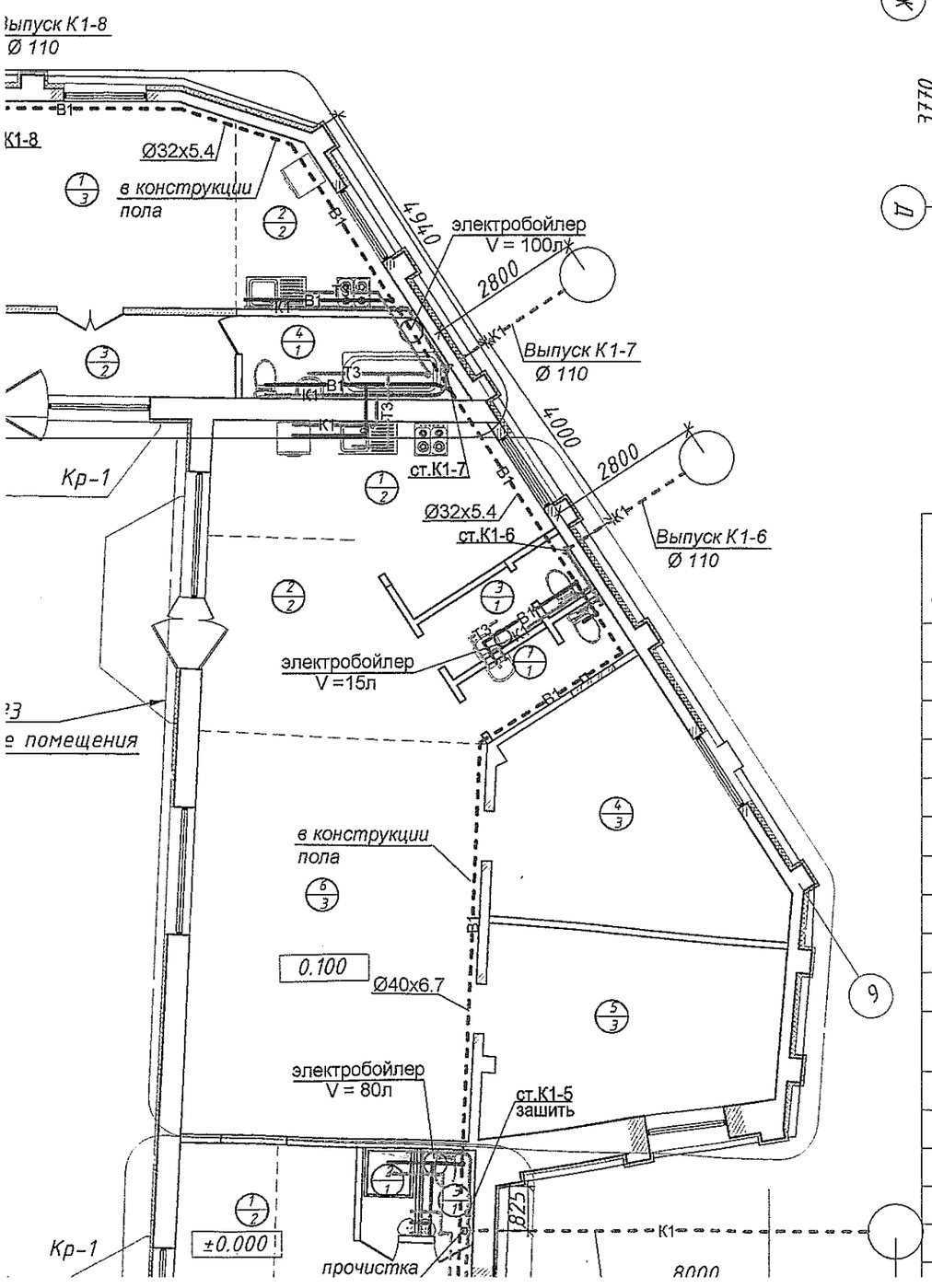

План на отм 2.800 М 1:100

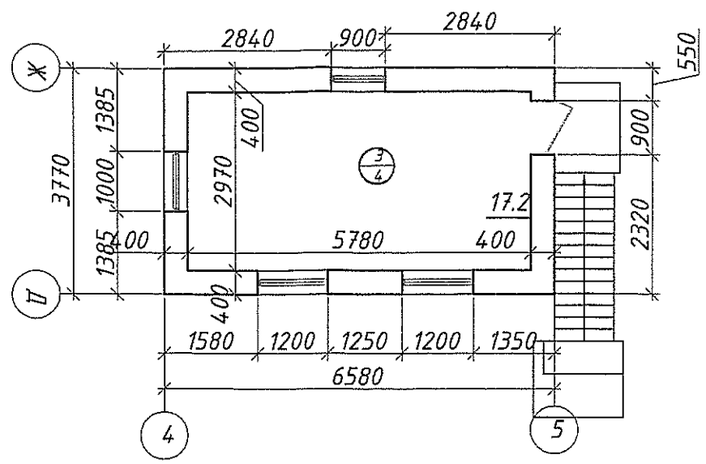

Экспликация помещений

Номер помещения	Наименование	Площадь ($м^2$)
1	Электрощитовая	10.0
2	Теплогенераторная	16.8
3	Помещение охраны	17.2
4	Подсобное помещение	
Блок временного проживания №1		
1	Кухня-ниша	6.95
2	Общее помещение	7.9
3	Прихажая	6.65
4	Санузел	1.6
5	Душевая	1.6
6	Помещение для временного проживания	19.3
Блок №2 Однокомнатная служебная квартира		
1	Жилая комната	18.2
2	Кухня-ниша	7.0
3	Прихажая	7.4
4	Санузел	5.5
Блок №3 Ин[illegible]		
1	Помещение для временного проживания	26.5
2	Душевая	1.6
3	Санузел	1.6
4	Кухня-ниша	7.15
5	Общее помещение	13.6
6	Холл	9.15
7	Помещение для временного проживания	26.2
8	Душевая	1.6
9	Санузел	1.6
Блок временного проживания №6		
1	Помещение для временного проживания	27.0
2	Душевая	1.6
3	Санузел	1.6
4	Общее помещение	13.4
5	Кухня-ниша	7.2
6	Холл	9.5
7	Душевая	1.6
8	Санузел	1.6
9	Помещение для временного проживания	26.6

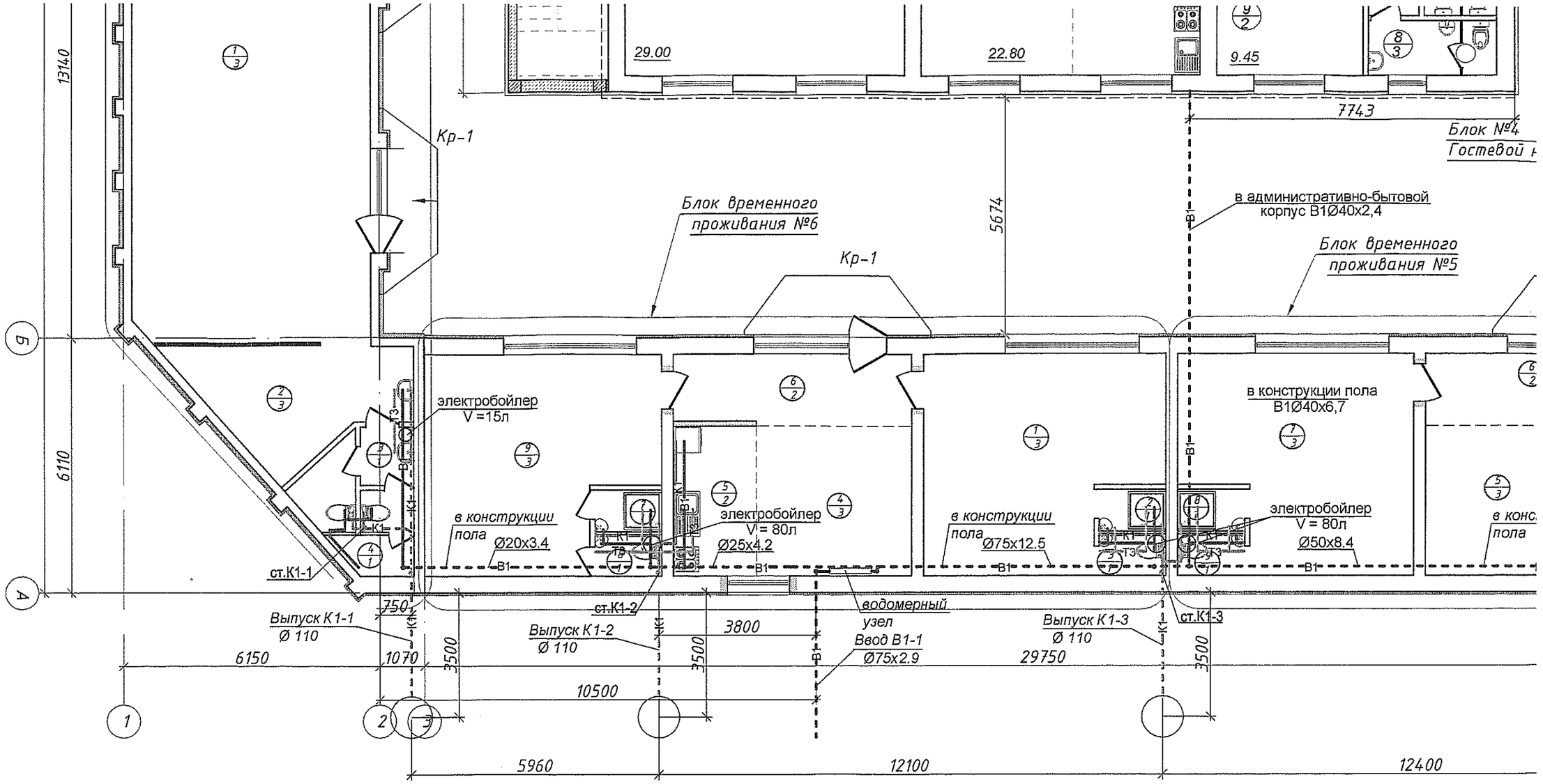

Согласовано

Гл. спец.

Взам. инв. N

Подп. и дата

Инв. N подл. 8257 2 —

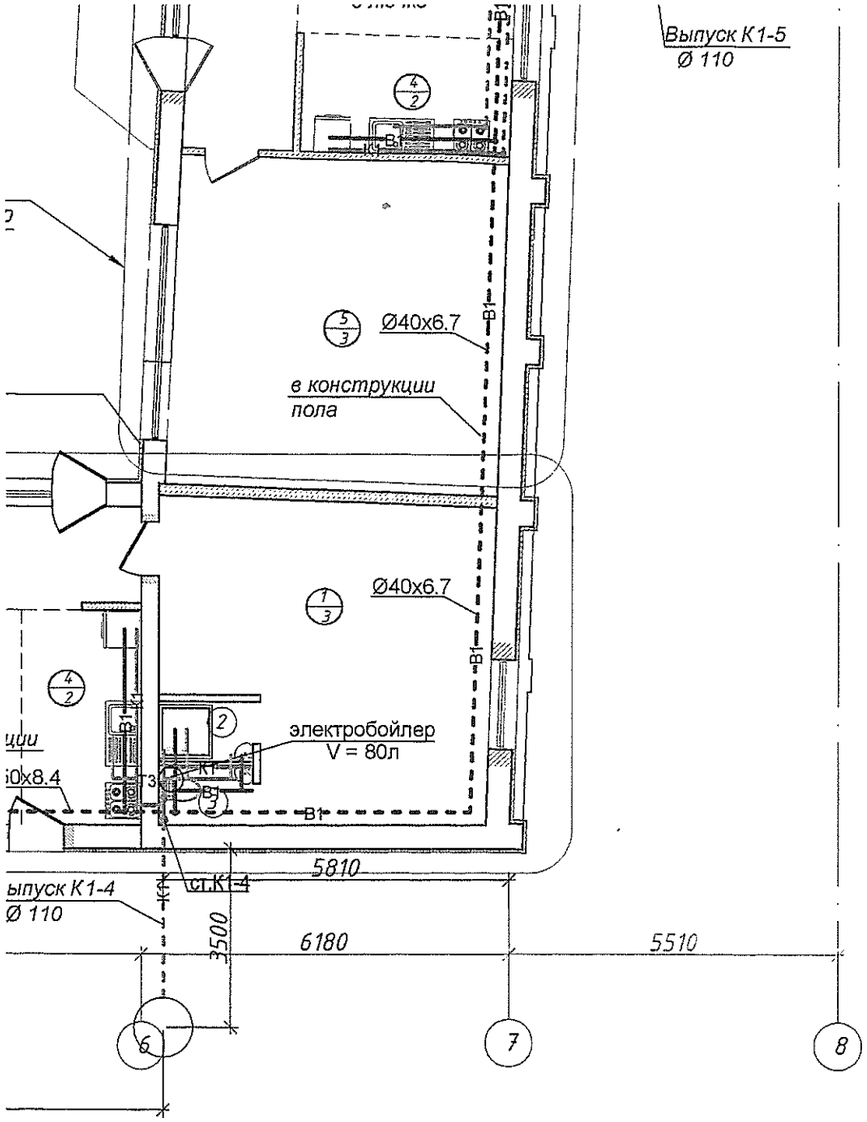

1	Кухня для занятий по кулинарии	14.7
2	Холл	14.3
3	Санузел мужской	3.6
4	Класс домоводства	18.7
5	Класс	17.9
6	Общее помещение	38.2
7	Санузел женский	3.6
Блок №4 Гостевой номер		
1	Холл	17.5
2	Душевая	1.6
3	Санузел	1.6
4	Кухня-ниша	7.0
5	Жилая комната	30.7
Блок временного проживания №5		

Блок №7 Учебные помещения		
1	Лекционная аудитория	75.1
2	Подсобное помещение	12.5
3	Санузел	6.1
4	Подсобное помещение	1.7

Ведомость проемов и дверей

Поз. по плану	Размер проема,мм (ширинаxвысота)
1	600x2100
2,3	700x2100
4	900x2100
5,6	900x2100
7	1200x2100
8,9	1300x2100

Изм.	Кол.уч	Лист	N док.	Подп.	Дата
ГИП		МОЛЧАН			05.16
Нач.отд.		ПИСКУН			
Гл.спец		БОНДАРЬ			

Т 1684-351-1Д-002-ВК

Гражданка Райтер Н.В.

Реконструкция торгового комплекса "Сити-строй" под социальный цент для детей-сирот по ул. Луначарского, 4, г.Тирасполь.

Стадия	Лист	Листов
РП	4	

Жилой корпус.
ПЛАН НА ОТМ. 0.000.

МУП ПИ "ТИРПРОЕКТ"
г. Тирасполь

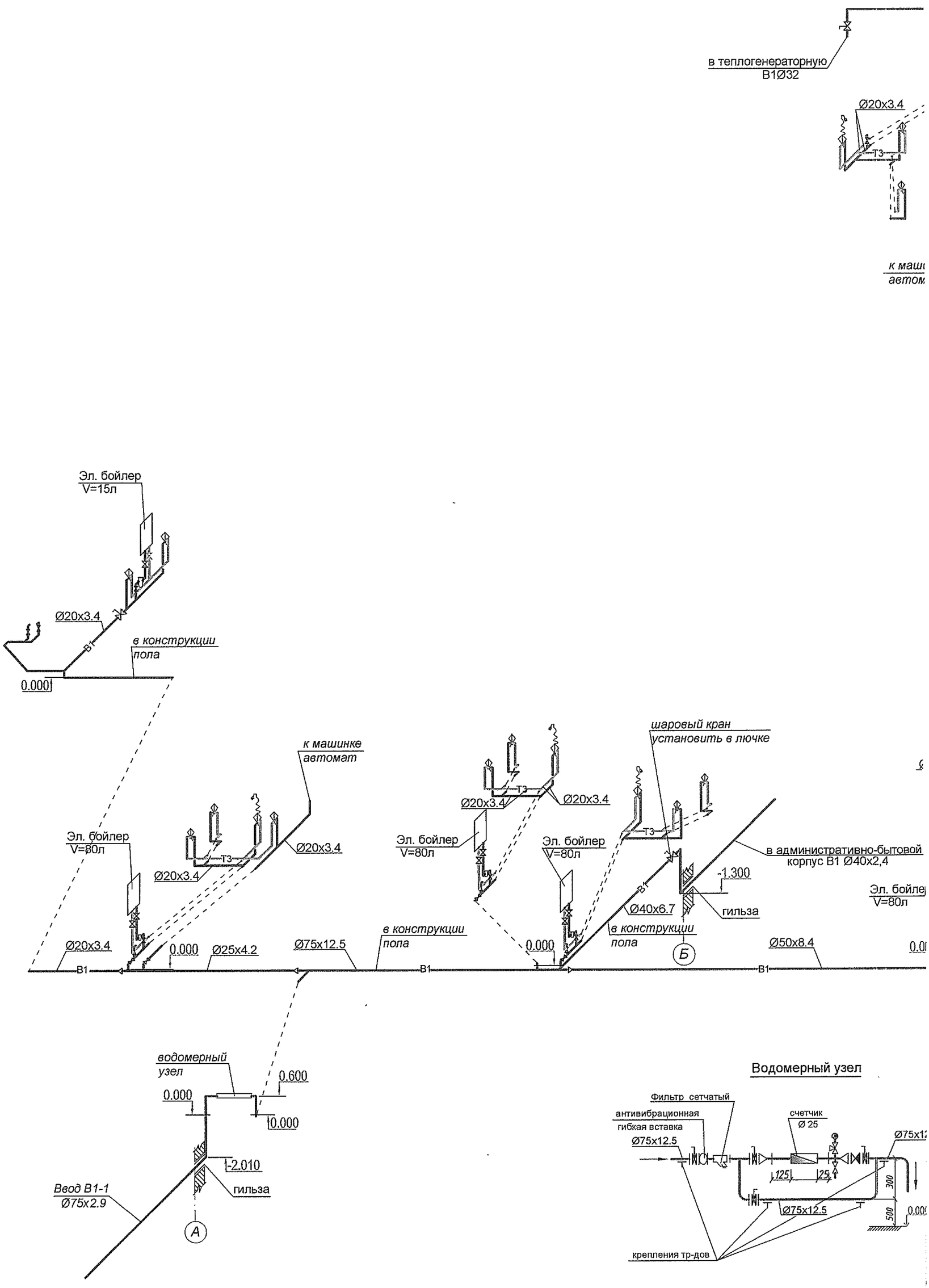

Взам. инв. №

Подп. и дата

Инв. № подл

85782

В1; Т3

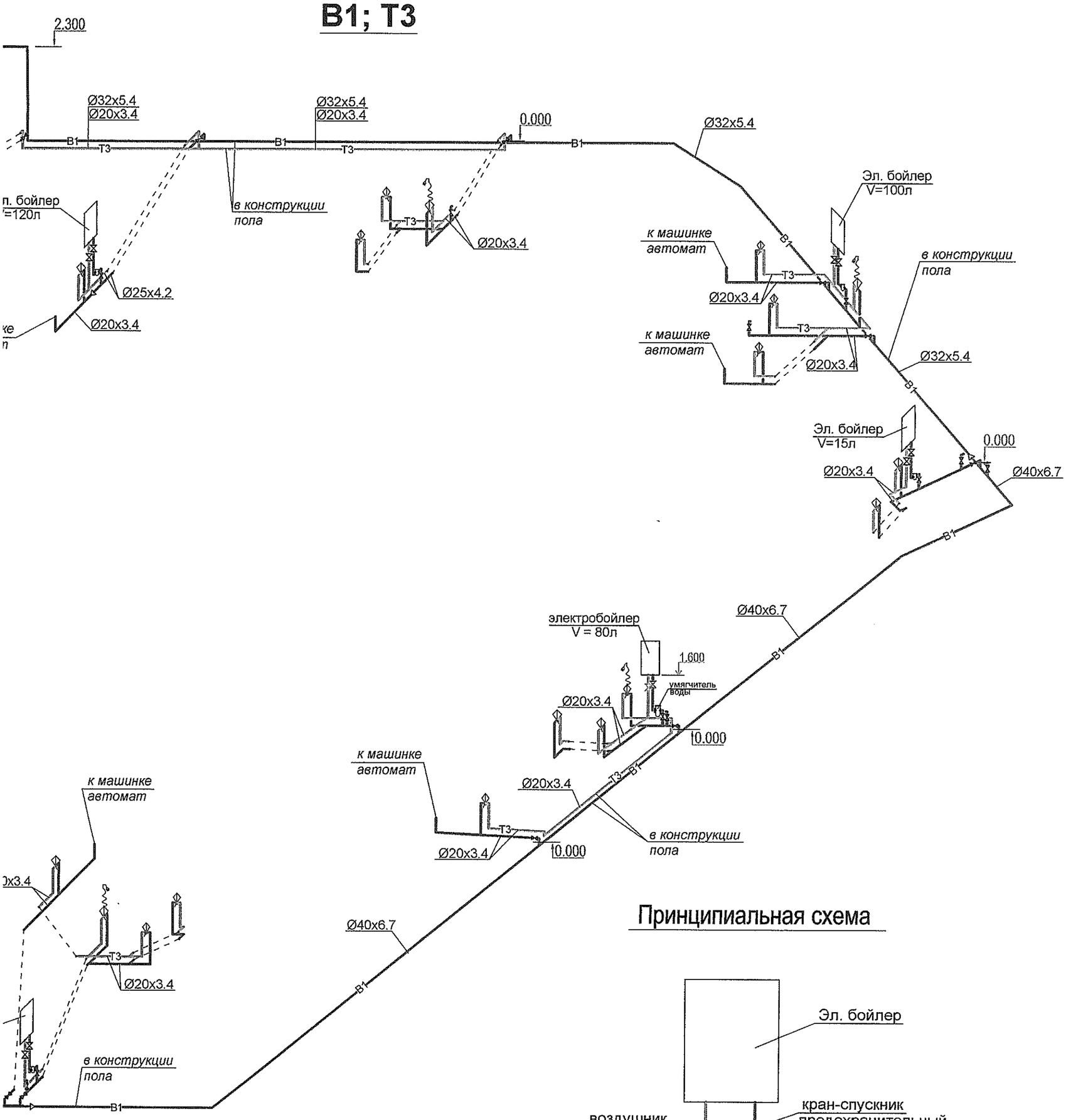

Принципиальная схема

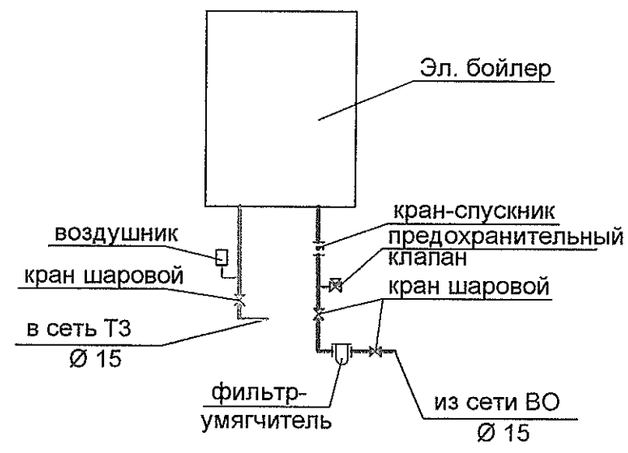

Изм.	Кол.уч	Лист	№ док	Подп	Дата	Т 1684-351-1Д-002-ВК		
						Гражданка Райтер Н.В.		
ГИП		МОЛЧАН С.				Реконструкция торгового комплекса "Сити-строй" под социальный цент для детей-сирот по ул. Луначарского, 4, г.Тирасполь.	Стадия	Лист	Листов
Нач.отд		ПИСКУН					Р	5	
Гл.спец		БОНДАРЬ				Схема систем В1 и Т3. Водомерный узел.Принципиальная схема подключения бойлера.	МУП ПИ "ТИРПРОЕКТ" г. Тирасполь	

Формат А2

К1

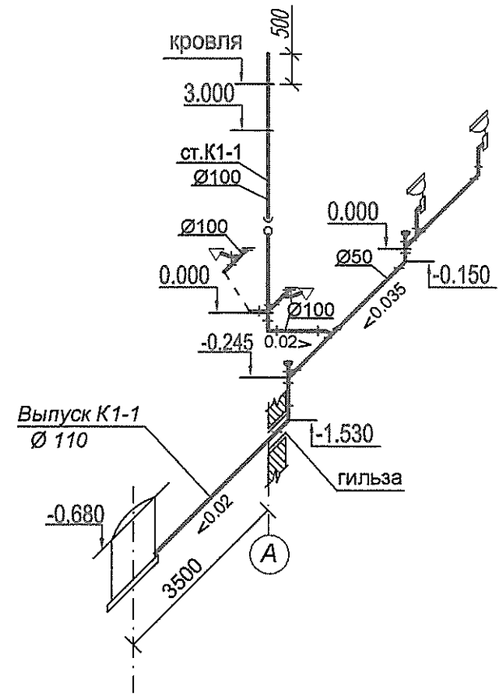

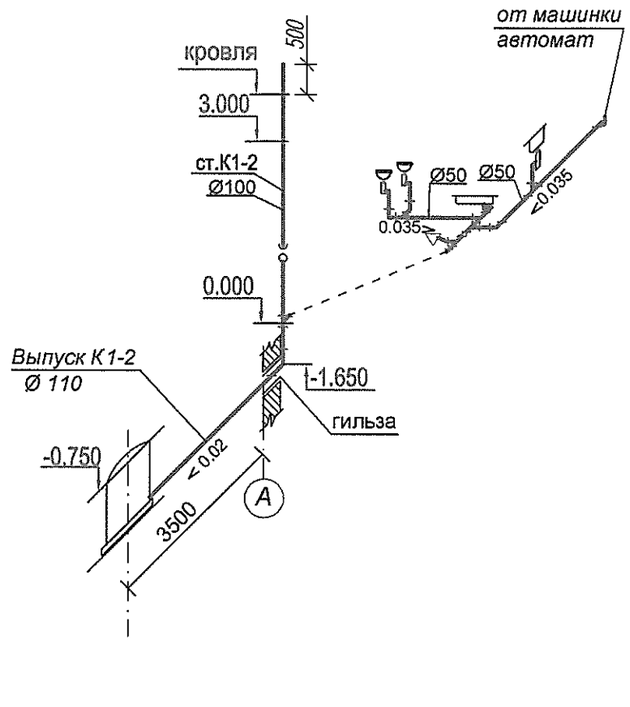

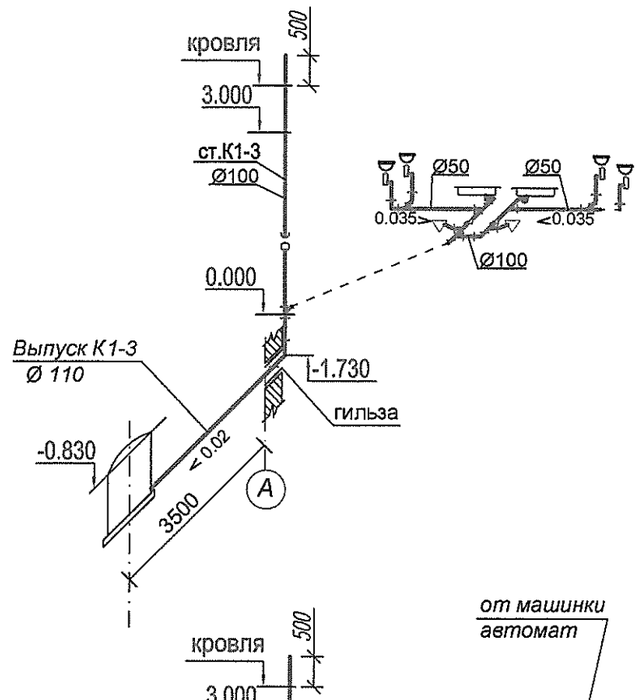

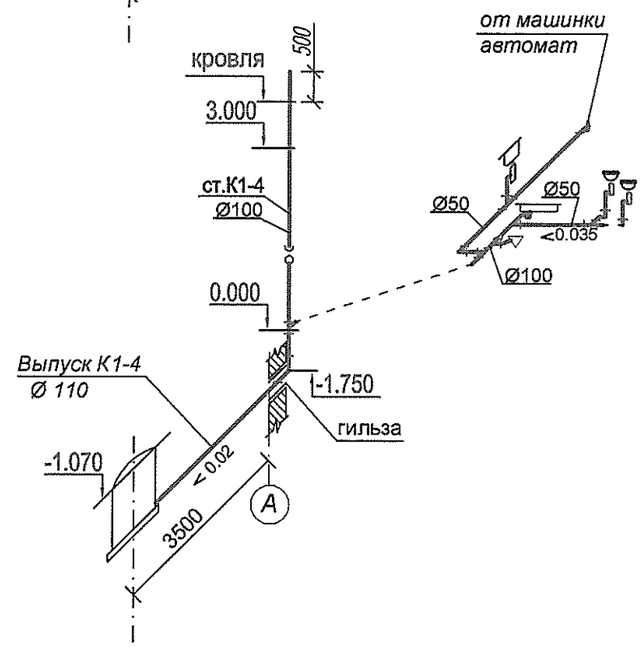

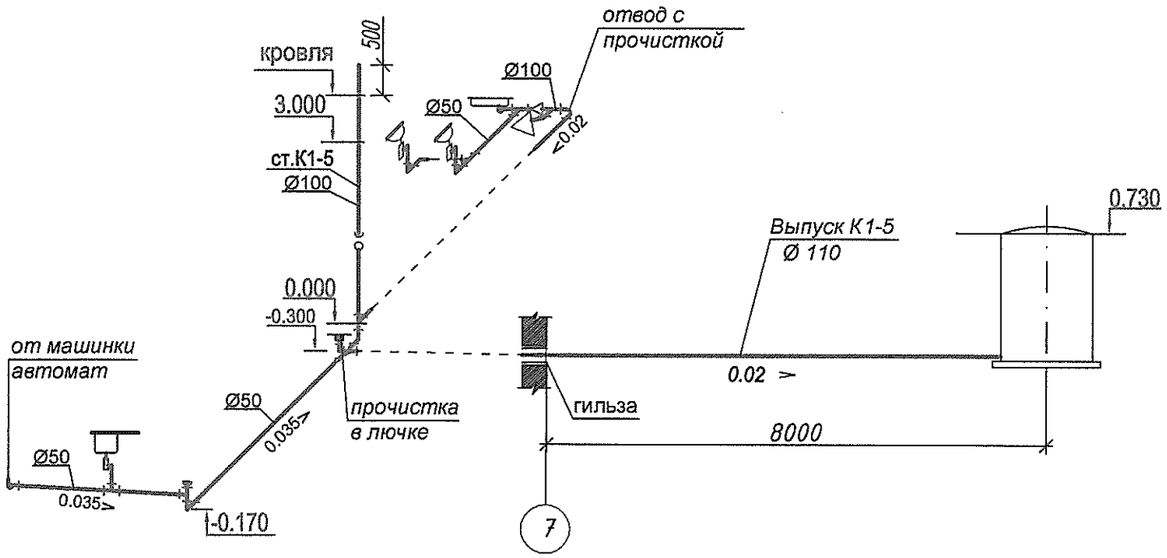

Изм	Кол.уч	Лист	N док.	Подпись	Дата
ГИП		МОЛЧАН С.			
Нач.отд.		ПИСКУН			
Гл.спец		БОНДАРЬ			

Т 1684-351-1Д-002-ВК

Гражданка Райтер Н.В.

Реконструкция торгового комплекса "Сити-строй" под социальный цент для детей-сирот по ул. Луначарского, 4, г.Тирасполь.

Стадия	Лист	Листов
Р	6	

Схемы системы К1.

МУП ПИ "ТИРПРОЕКТ" г. Тирасполь

Взам. инв. №

Подп. и дата

Инв. № подл. 8572

К1

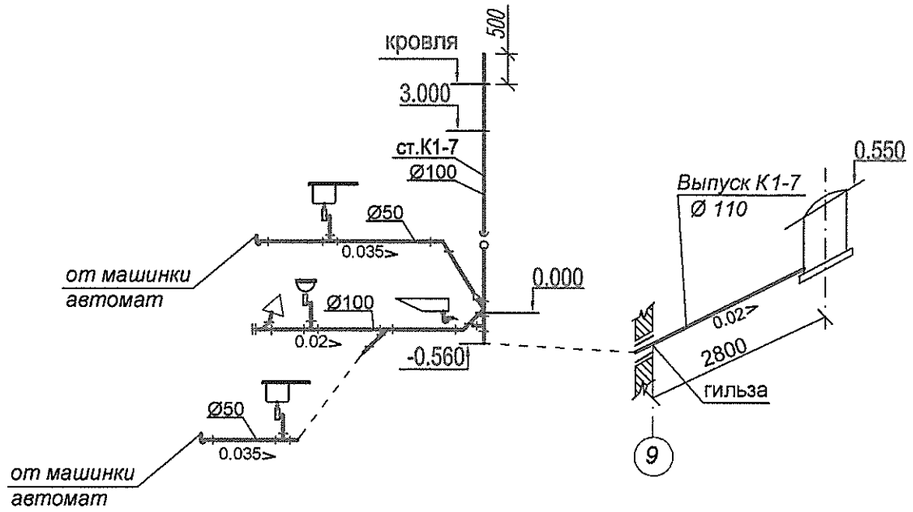

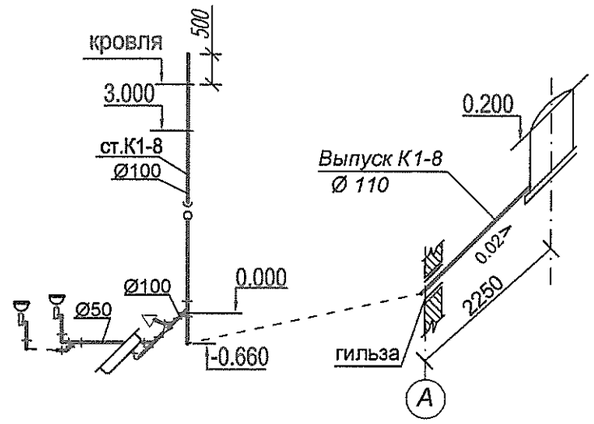

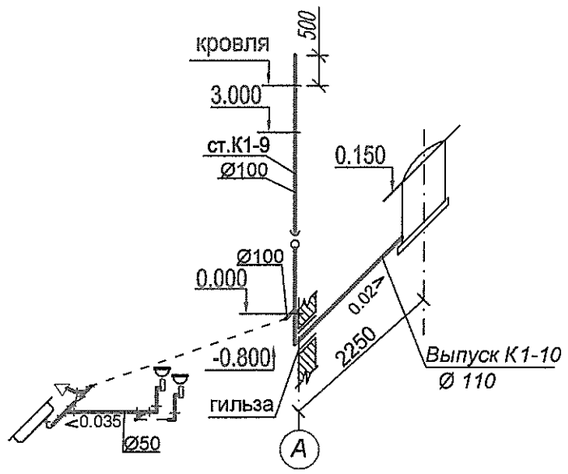

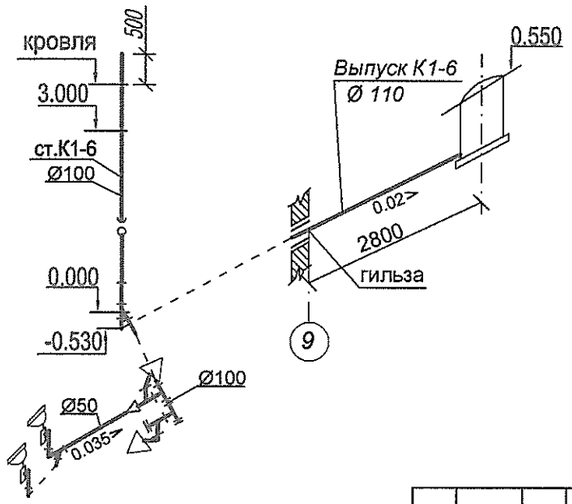

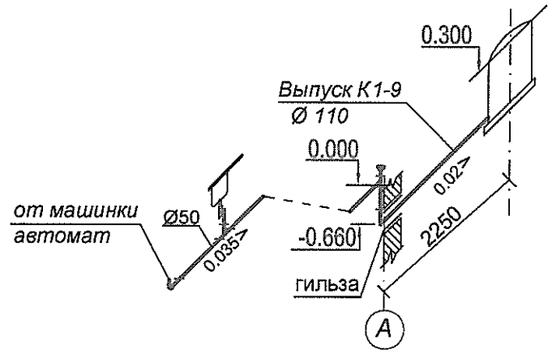

						Т 1684-351-1Д-002-ВК		
						Гражданка Райтер Н.В.		
Изм	Кол.уч	Лист	N док.	Подпись	Дата	Реконструкция торгового комплекса "Сити-строй" под социальный цент для детей-сирот по ул. Луначарского, 4, г.Тирасполь.	Стадия	Лист	Листов
							Р	7	
ГИП		МОЛЧАН С.				Схемы системы К1	МУП ПИ "ТИРПРОЕКТ" г. Тирасполь		
Нач.отд.		ПИСКУН							
Гл.спец		БОНДАРЬ							

Взам. инв. №

Подп. и дата

Инв. № подл

	Наименование и техническая характеристика	Тип, марка, обозначение документа, опросного листа	Единицы измерения		Код завода изготовит.	Код оборудов.-я, материала	Цена единицы тыс. руб.	Количество	Масса единицы оборудов.-я кг
			Наименован.	Код					
	2	3	4	5	6	7	8	9	10
	М атериалы оборудование и арматура поставляемые при монтаже								
	Водопровод хоз-питьевой-противопожарный В0								
1	Водомерный узел с обводной линией учтен в комплекте чертежей Т1684-351-1Д-001-ВК	сер. 5.901-1							
2	Кран шаровый Ду=32 мм Ру=1,6 МПа	Danfoss	шт	796				1	
3	Кран шаровый Ду=25 мм Ру=1,6 МПа	Danfoss	шт	796				1	
4	Кран шаровый Ду=15 мм Ру=1,6 МПа	Danfoss	шт	796				45	
5	Фильтр-умягчитель солевой		шт	796				9	
6	Труба полипропиленовая PPRC PN20 Ø75х12,5	учтено в компл. черт. Т1684-351-1Д-001-ВК							
7	Труба полипропиленовая PPRC PN20 Ø50х8,4 Ду40мм		м	006				12.0	
8	Труба полипропиленовая PPRC PN20 Ø40х6,7 Ду32мм		м	006				34.0	
9	Труба полипропиленовая PPRC PN20 Ø32х5,4 Ду25мм		м	006				27.0	
10	Труба полипропиленовая PPRC PN20 Ø25х4,2 Ду20мм		м	006				5.5	
11	Труба полипропиленовая PPRC PN20 Ø20х3,4 Ду15мм		м	006				99.0	
12	Защитная гофрированная трубка "пешель" Ду50мм		м	006				12.0	
13	Защитная гофрированная трубка "пешель" Ду40мм		м	006				36.0	
14	Защитная гофрированная трубка "пешель" Ду32мм		м	006				30.0	
15	Защитная гофрированная трубка "пешель" Ду25мм		м	006				5.0	
16	Защитная гофрированная трубка "пешель" Ду20мм		м	006				7.0	

Взам. инв. N

Подпись и дата

Инв. N подл. 18783

ГИП	МОЛЧАН		Т1684-351-1Д-002-ВК.СО
Нач.отд.	ПИСКУН		
Гл. спец.	Бондарь		
			Спецификация оборудования.

Стадия	Лист	Листов
Р	1	4

МУП ПИ "Тирпроект" г.Тирасполь

Позиция	Наименование и техническая характеристика	Тип, марка, обозначение документа, опросного листа	Единицы измерения		Код завода изготовит.	Код оборудов.-я, материала	Цена единицы тыс. руб.	Количество	Масса единицы оборудов.-я кг
			Наимено-нован.	Код					
1	2	3	4	5	6	7	8	9	10
	Водопровод горячей воды - Т3, Т4								
1	Бойлер электрический V = 120л комплектно:	ARISTON	к - т	671				1	
	- воздушник		шт	796				1	
	- предохранительный клапан Ду=15мм		шт	796				1	
	- кран-спускник Ду=15 мм Ру=1,6 МПа		шт	796				1	
2	Бойлер электрический V = 100л комплектно:	ARISTON	к - т	671				1	
	- воздушник		шт	796				1	
	- предохранительный клапан Ду=15мм		шт	796				1	
	- кран-спускник Ду=15 мм Ру=1,6 МПа		шт	796				1	
3	Бойлер электрический V = 80л комплектно:	ARISTON	к - т	671				5	
	- воздушник		шт	796				5	
	- предохранительный клапан Ду=15мм		шт	796				5	
	- кран-спускник Ду=15 мм Ру=1,6 МПа		шт	796				5	
4	Бойлер электрический V = 15л комплектно:	ARISTON	к - т	671				2	
	- воздушник		шт	796				2	
	- предохранительный клапан Ду=15мм		шт	796				2	
	- кран-спускник Ду=15 мм Ру=1,6 МПа		шт	796				2	
5	Кран шаровой Ду=15 мм Ру=1,6 МПа	Danfoss	шт	796				9	
6	Труба полипропиленовая PPRC PN20 Ду=15		м	006				92.0	
7	Защитная гофрированная трубка "пешель" Ду20мм		м	006				20.0	

Взам. инв. N

Подпись и дата

Инв. N подл. 85783

Позиция	Наименование и техническая характеристика	Тип, марка, обозначение документа, опросного листа	Единицы измерения		Код завода изготовит.	Код оборудов.-я, материала	Цена единицы тыс. руб.	Количество	Масса единицы оборудов.-я кг
			Наименован.	Код					
1	2	3	4	5	6	7	8	9	10
	Канализация хоз-бытовая - К1								
1	Труба пластмассовая Ду=100 мм	ГОСТ 22689 - 77	м	006				67.0	
2	Труба пластмассовая Ду=50 мм	ГОСТ 22689 - 77	м	006				48.0	
3	Умывальник полукруглый керамический		к-т	671				5	
	- смеситель для умывальника с нижней подводкой		шт	796				5	
	- сифон бутылочный пластмассовый СБПМ		шт	796				5	
	- кронштейн Кр-Ум		шт	796				10	
4	Умывальник керамический угловой		к-т	671				14	
	- смеситель для умывальника с нижней подводкой		шт	796				14	
	- сифон бутылочный пластмассовый СБПМ		шт	796				14	
	- кронштейн Кр-Ум		шт	796				28	
5	Унитаз тарельчатый с косым выпуском и цельноотлитой полочкой для бачка		к-т	671				12	
	- бачок смывной керамический БНК		шт	796				12	
6	Душевой поддон мелкий комплектно:		к-т	691				7	
	- смеситель с душевой сеткой на гибком шланге См-Ву-ШЛ		шт	796				7	
	- сифон пластмассовый СПрППМ		шт	796				7	
7	Мойка кухонная на одно отделение		к-т	691				6	
	- смеситель для мойки с нижней камерой смешения		шт	796				6	
	- сифон бутылочный пластмассовый СБПМ		шт	796				6	
8	Ванна стальная эмалированная		к-т	691				1	
	- смеситель с душевой сеткой на гибком шланге См-Ву-ШЛ		шт	796				1	
	- сифон пластмассовый СПрППМ		шт	796				1	
	- ножки для ванны		шт	796				4	
9	Ревизия R-100		шт	796				10	
10	Выпуск канализации из пластмассовых труб Ду=100мм L = 8.0 м	ГОСТ 22689 - 77	шт	796				1	

Взам. инв. N

Подпись и дата

Инв. N подл. 85783-1

Позиция	Наименование и техническая характеристика	Тип, марка, обозначение документа, опросного листа	Единицы измерения		Код завода изготовит.	Код оборудов.-я, материала	Цена единицы тыс. руб.	Количество	Масса единицы оборудов.-я кг
			Наименован.	Код					
1	2	3	4	5	6	7	8	9	10
11	Выпуск канализации из пластмассовых труб Ду=100мм L = 3.5 м	ГОСТ 22689 - 77	шт	796				4	
12	Выпуск канализации из пластмассовых труб Ду=100мм L = 2.8 м	ГОСТ 22689 - 77	шт	796				2	
13	Выпуск канализации из пластмассовых труб Ду=100мм L = 2.25 м	ГОСТ 22689 - 77	шт	796				1	
14	Выпуск канализации из пластмассовых труб Ду=100мм L = 2.0 м	ГОСТ 22689 - 77	шт	796				2	
15	Гильза. Труба PVCSN4MS полиэтиленовая Ø200 x 4,9 мм L=0,3м	ООО "Газполимер-сервис" г. Тирасполь	шт	796				10	

Взам. инв. N

Подпись и дата

Инв. N подл. 8577931

Муниципальное Унитарное Предприятие Проектный институт «ТИРПРОЕКТ»

РАБОЧИЙ ПРОЕКТ

ЗАКАЗЧИК: ***Гражданка Райтер Н.В.***

РАБОЧИЙ ПРОЕКТ: Реконструкция торгового комплекса «Сити-строй» под социальный центр для детей-сирот по ул. Луначарского, 4 г. Тирасполь.

РАЗДЕЛ ПРОЕКТА: Внутриплощадочные тепловые сети
Конструкции железобетонные Внутриплощадочных тепловых сетей

ШИФР: **Т1684-351-1Д- СО2-ТС**
Т1684-351-1Д- СО2-ТС/КЖ

г. Тирасполь
2017г.

Copyright 2017 © Design by TIRPROEKT tel/fax: /533/ 94720

ВЕДОМОСТЬ ОСНОВНЫХ КОМПЛЕКТОВ РАБОЧИХ ЧЕРТЕЖЕЙ

Обозначение	Наименование	Примечание
Т1684-351-1Д-СО2-ТС	Внутриплощадочные тепловые сети	
Т1684-351-1Д-СО2-ТС/КЖ	Конструкции железобетонные	

ВЕДОМОСТЬ ССЫЛОЧНЫХ И ПРИЛАГАЕМЫХ ДОКУМЕНТОВ

Обозначение	Наименование	Примечание
	Ссылочные документы	
с. 4.903-10 вып.4	Опоры трубопроводов неподвижные	
с. 7.903.9-3 вып.1, ч1	Конструкции тепловой изоляции	
вып.1, ч2.	трубопроводов надземной и подземной	
	канальной прокладки тепловых сетей,	
	паропроводов и конденсатопроводов.	
	Прилагаемые документы	
Т1684-351-1Д-СО2-ТС.СО	Спецификация оборудования.	2 листа
П-ТС-I, лист 4.	Прокладка теплофикационного канала под	1 лист
	пересекаемой канализацией.	

ВЕДОМОСТЬ ССЫЛОЧНЫХ И ПРИЛАГАЕМЫХ ДОКУМЕНТОВ

Лист	Наименование	Примечание
1	Общие данные (начало)	
2	Общие данные (окончание)	
3	План тепловых сетей	
4	Схема трубопроводов. Условные обозначения. Таблица 1.	
5	Продольный профиль теплотрассы. Сечение 1-1.	
6	Узел трубопроводов УТ 1. Спецификация.	
7	Ведомость теплоизоляционных конструкций	

РАСЧЕТНЫЙ ТЕПЛОВОЙ ПОТОК

Поз. по ГП	Наименование потребителя	Расчетный тепловой поток, ккал/час (Втч)				
		отопление	вентиляция	горячее водоснабжение	Всего	Примечание
1	Административно-бытовой	17775	--	--	17775	
	корпус	(20670)	--	--	(20670)	
2	Блоки для временного		--	--		
	проживания №1; №2; №3; №4.	42735	--	--	42735	
2	Блоки для временного	(49700)	--	--	(49700)	
	проживания №5; №6; №7.		--	--		
				Всего	60510 (70490)	

Рабочие чертежи марки ТС выполнены в соответствии с действующими нормами и правилами и предусматривают мероприятия, обеспечивающие взрывную, взрывопожарную и пожарную безопасность при эксплуатации сетей.

ГИП 03.17 МОЛЧАН С.А.

Изм	Кол.уч.	Лист	№ докум	Подпись	Дата
ГИП		Молчан			
Нач. отд.		Пискун			
Гл. спец.		Кожечкина			

Т1684-351-1Д-СО2-ТС

Гражданка Райтер Н.В.

Реконструкция торгового комплекса "Сити-строй" под социальный центр для детей-сирот по ул. Луначарского,4, г.Тирасполь.

Стадия	Лист	Листов
Р	1	7

Внутриплощадочные тепловые сети

Общие данные. (начало)

МУП ПИ "ТИРПРОЕКТ" г. Тирасполь

Гл. спец.ГП Громова
Гл. спец.ВК Бондарь
Рук. СКО Хаит
Нач. отд. ЭЛ Харченко
Взам. инв. N
Подпись и дата
Инв. N подл. 2048-0317

ОБЩИЕ УКАЗАНИЯ

Проект внутриплощадочных тепловых сетей выполнен на основании:

1. Задания на проектирование
2. Генерального плана и плана организации рельефа, разработанных МУП ПИ "Тирпроект".
3. Комплектов чертежей Т1684-351-001-ОВ, Т1684-351-002-ОВ и Т1684-351-001-ТМ.

Проектом предусматривается подключение проектируемых зданий административно-бытового корпуса и блоков временного проживания к источнику теплоснабжения, которым является автономная котельная, расположенная в отдельном помещении блока №1 (см. к-т ТМ).

Теплоноситель вода с параметрами Т1 - Т2= 80-60°С.

Расчетная наружная температура -15°С.

Сейсмичность площадки 7 баллов.

Диаметры проектируемой теплосети приняты согласно гидравлического расчета. Прокладка трубопроводов тепловых сетей подземная в непроходных каналах лоткового типа по серии 3.006.1-2/87 . Лотки канала укладываются на песчаное основание толщиной 100мм.

Для строительства тепловой сети принять стальные трубопроводы по ГОСТ 10704-91, марка стали Вст3сп5 ГОСТ 380-71, отвечающие требованиям стандартов и ТУ регламентируемых "Правилами устройства и безопасной эксплуатации трубопроводов пара и горячей воды"

Компенсация тепловых удлинений трубопроводов принята за счет углов поворота (самокомпенсация).

Неподвижные опоры устанавливаются согласно проекта.

Пролет между подвижными опорами в каналах для трубопроводов приведен в табл.1на листе ТС-4. Раскладку труб в канале выполнить по сечению 1-1.

Трубы в каналах укладываются на скользящие опоры по бетонным подушкам укладываемым в шахматном порядке. (см. чертежи марки ТС/КЖ).Элементы трубопроводов (отводы, неподвижные и подвижные опоры) принимаются заводского изготовления.

Сварные соединения выполнять электродуговой сваркой электродами Э42 ГОСТ 9467-75. Сварку стыков подвергнуть гидравлическому испытанию на плотность водой при давлении равном 1,25Рраб, при одновременном визуальном контроле швов на наличие утечек.

После монтажа и испытания трубопроводы покрыть антикоррозийным масляно-битумным покрытием в два слоя по грунту ГФ-021 в один слой. Затем трубопроводы изолируются (см. "Ведомость теплоизоляционных конструкций" лист ТС-7).

В соответствии с действующими "Правилами устройства и безопасной эксплуатации трубопроводов пара и горячей воды" проектируемые трубопроводы относятся к IV категории.

При производстве земляных работ на место вызвать представителей заинтерисованных организаций.

Монтаж, испытание и сдачу трубопроводов в эксплуатацию вести согласно СНиП ПМР 41-02-2013; СНиП ПМР 41-05-11 "Тепловые сети", "Правил устройства и безопасной эксплуатации трубопроводов пара и горячей воды".

						Т1684-351-1Д-СО2-ТС		
Изм	Кол.уч.	Лист	№ докум	Подпись	Дата	Гражданка Райтер Н.В.		
ГИП		Молчан				Реконструкция торгового комплекса "Сити-строй" под социальный центр для детей-сирот по ул. Луначарского,4, г.Тирасполь.	Стадия	Лист	Листов
Нач. отд.		Пискун					Р	2	
Гл. спец.		Кожечкина				Внутриплощадочные тепловые сети Общие данные. (окончание)	МУП ПИ "ТИРПРОЕКТ" г. Тирасполь		

Взам. инв. N

Подпись и дата

Инв. N подл. 8458-1

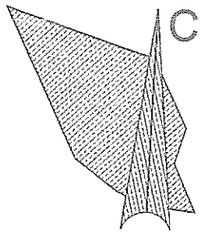

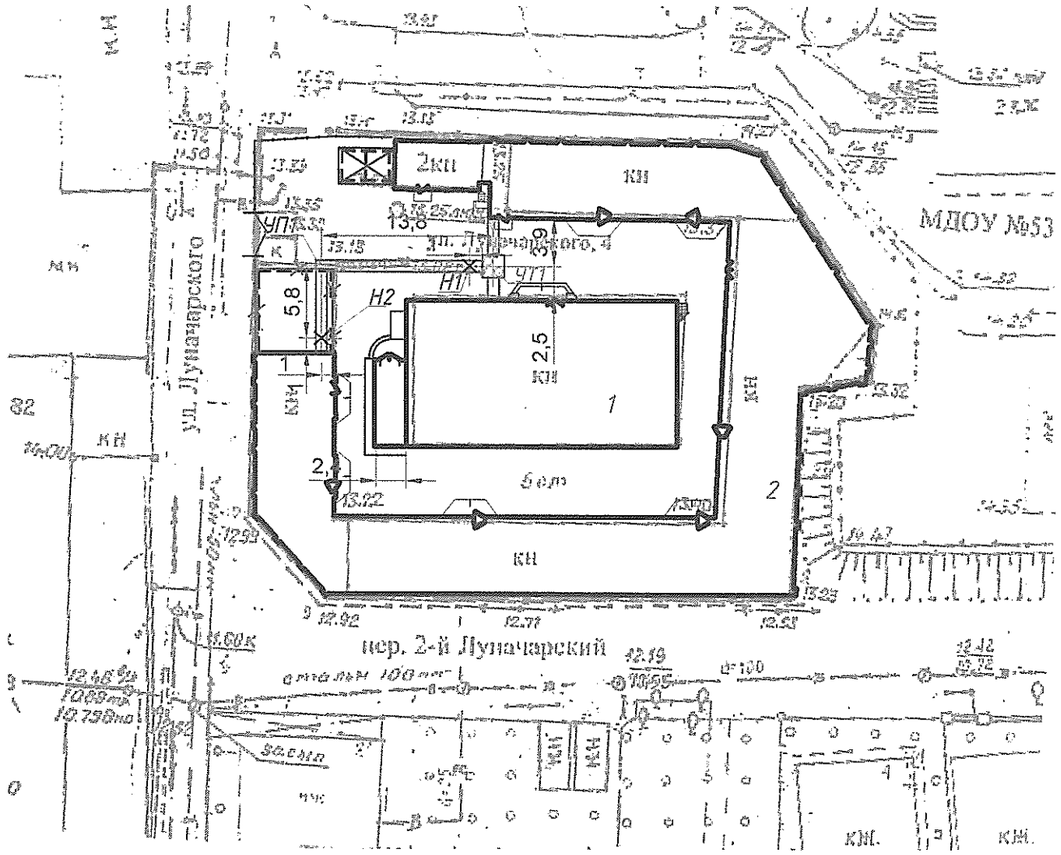

ЭКСПЛИКАЦИЯ

N по ГП	НАИМЕНОВАНИЕ	ПРИМЕЧАНИЕ
1	Административно-бытовой корпус	Реконструкция
2	Блок для временного проживания	Реконструкция

УСЛОВНЫЕ ОБОЗНАЧЕНИЯ

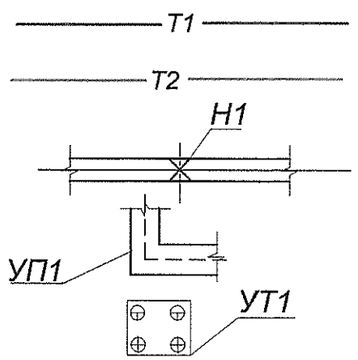

Подающий трубопровод сетевой воды

Обратный трубопровод сетевой воды

Неподвижная опора и ее номер

Угол поворота и его номер

Узел трубопроводов в теплофикационной камере

1. При производстве земляных работ на место вызвать представителей заинтерисованных организаций.
2. Данный лист см. с литами ТС- 4, ТС-5.

М 1:500

Изм.	Кол.	Лист	№док.	Подпись	Дата
ГИП		Молчан			
Нач. отд.		Пискун			
Гл. спец.		Кожечкина			

Т 1684-351-1Д-СО2-ТС

Гражданка Райтер Н.В.

Реконструкция торгового комплекса Сити-строй" под социальный центр для детей-сирот по ул. Луначарского, 4, г.Тирасполь

Стадия	Лист	Листов
Р	3	

Внутриплощадочные тепловые сети.

План тепловых сетей.

МУП ПИ "ТИРПРОЕКТ" г.Тирасполь

СХЕМА ТРУБОПРОВОДОВ

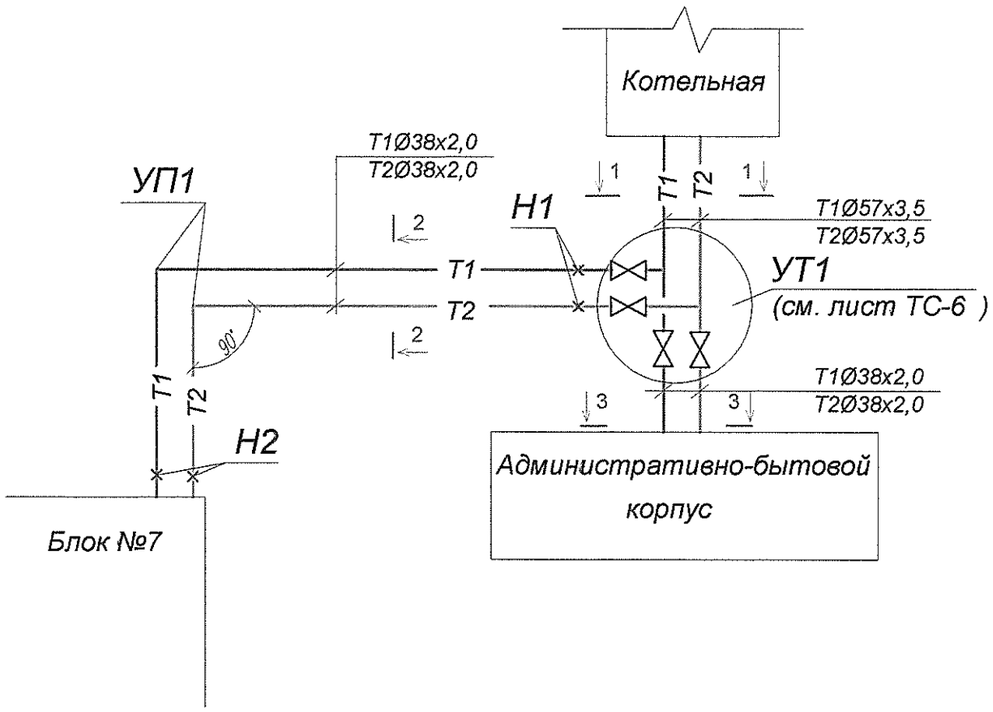

УСЛОВНЫЕ ОБОЗНАЧЕНИЯ

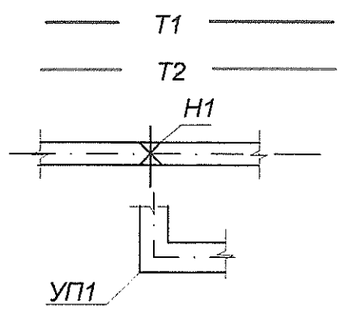

Подающий трубопровод сетевой воды

Обратный трубопровод сетевой воды

Неподвижная опора и её номер

Угол поворота и его номер

Сечение 1 - 1

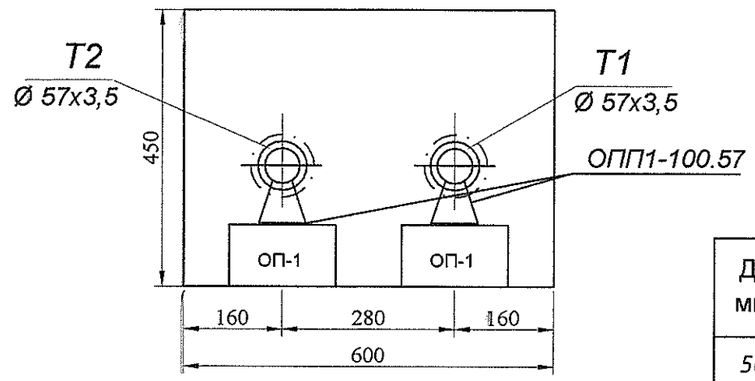

Таблица 1.

Ду мм	Тип подвижной опоры	Расстояние между опорами, м (подзем. прокл.)
50	ОПП1-100.57	3,0
32	ОПП1-100.38	2,0

1. Данный лист см. с листами ТС-3, ТС-5.

Сечение 2 - 2
Сечение 3 - 3

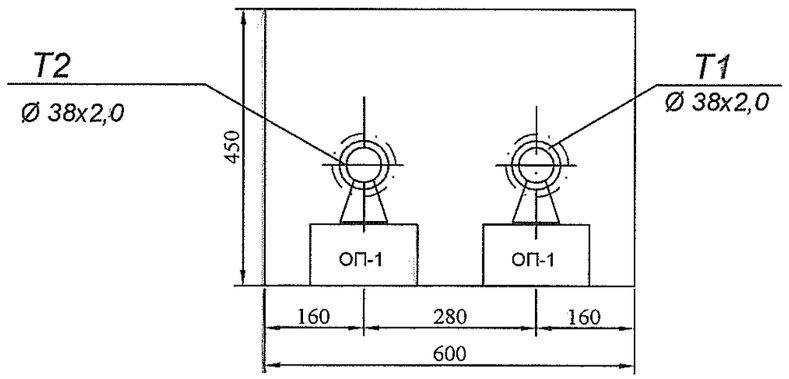

Изм	Кол.уч	Лист	N док.	Подпись	Дата
ГИП		Молчан			
Нач.отд.		Пискун			
Гл.спец		Кожечкина			

Т1684-351-1Д-СО2-ТС

Гражданка Райтер Н.В.

Реконструкция торгового комплекса "Сити-строй" под социальный центр для детей-сирот по ул. Луначарского,4, г.Тирасполь.

Стадия	Лист	Листов
Р	4	

Внутриплощадочные тепловые сети
Схема трубопроводов.
Условные обозначения. Таблица 1.

МУП ПИ "ТИРПРОЕКТ"
г. Тирасполь

Взам. инв. N | Подпись и дата | Инв. N подл.

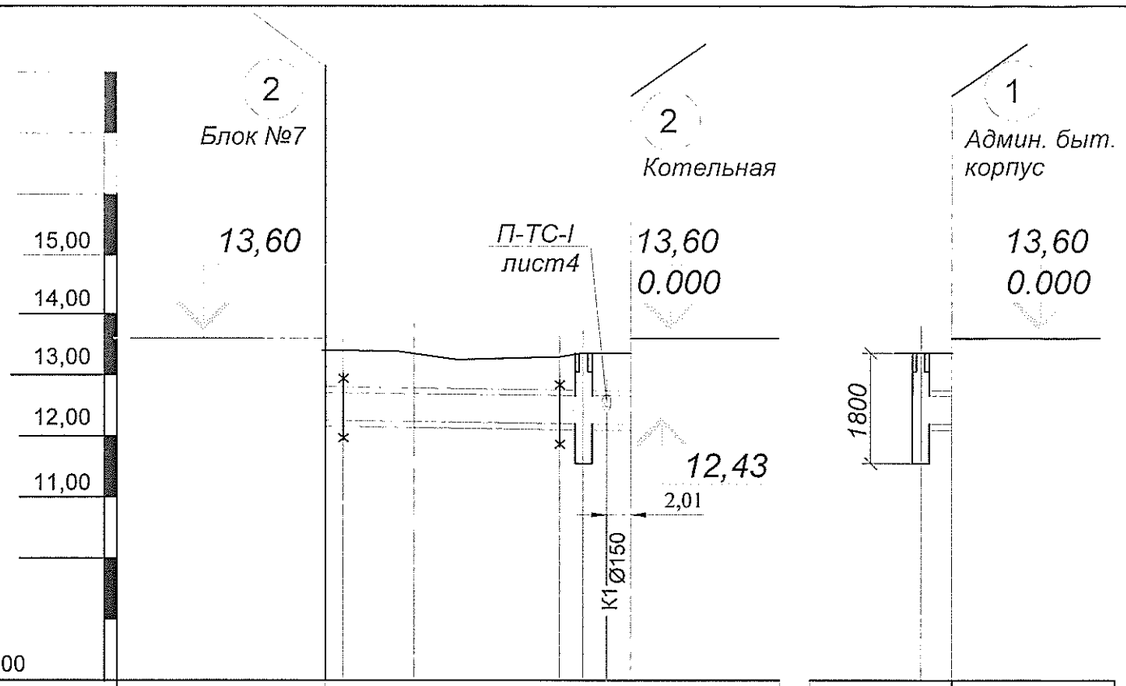

Условный горизонт 8,00

| | | |

УТ1

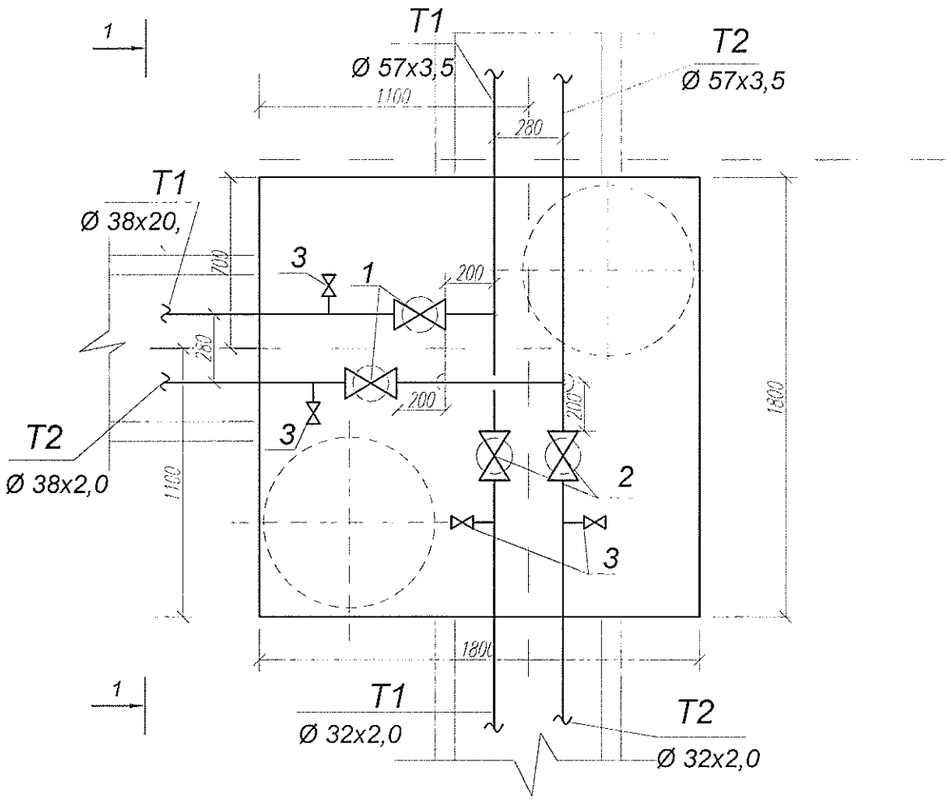

1 - 1

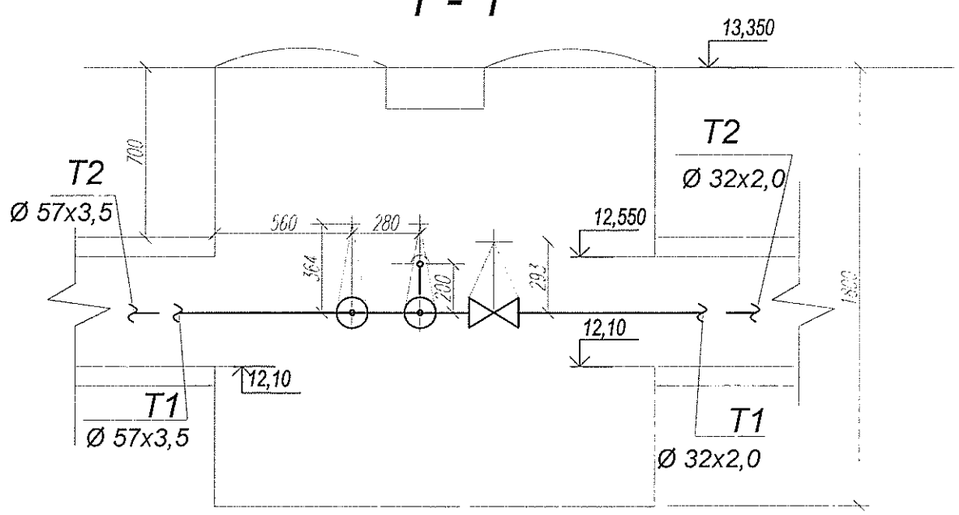

СПЕЦИФИКАЦИЯ ОБОРУДОВАНИЯ

Марка поз.	Обозначение	Наименование оборудования	Кол. шт.	Масса ед. кг.	Примечание
		УТ1			
1	15с27нж1М	Вентиль стальной прходной	2	15,67	
		фланцевый Ду32, Ру63кгс/см2			
2	15с27нж1М	Вентиль стальной прходной	2	15,67	
		фланцевый Ду32, Ру63кгс/см2			
3	ТС-631.000- 32/25	Спускник 32/25 (1.6)-1	4	10,6	
	сер. 5.903-13 вып.2,ч1				

Изм	Кол.уч	Лист	N док.	Подпись	Дата
ГИП		Молчан			
Нач.отд.		Пискун			
Гл.спец		Кожечкина			

Т1684-351-1Д-СО2-ТС

Гражданка Райтер Н.В.

Реконструкция торгового комплекса "Сити-строй" под социальный центр для детей-сирот по ул. Луначарского,4, г.Тирасполь.

Стадия	Лист	Листов
Р	6	

Внутриплощадочные тепловые сети

Узел трубопроводов УТ 1.

Спецификация.

МУП ПИ "ТИРПРОЕКТ"

г. Тирасполь

Взам. инв. N

Подпись и дата

Инв. N подл.

ВЕДОМОСТЬ ТЕПЛОИЗОЛЯЦИОННЫХ КОНСТРУКЦИЙ

Наименование элемента, диаметр и размеры,мм	Ед. изм.	Кол-во	Температура теплоносителя		Изоляционные конструкции						Обознач. приме-няемых чертежей	Примечан.
					Основной теплоизоляционный слой			Покровный слой				
			Макс.	Средн. годовая	Материал	Толщ. мм	Общий объем $м^3$	Материал	Толщ.	Общая пов-сть $м^2$		
Трубопроводы сетевой воды Т1;Т2					(Прокладка подземная в непроходных каналах лоткового типа)							
Трубопроводы Т1,Т2 Ø 57х3,5	п.м.	12	80-60°С	-	Шнур минераловатный в оплетке	40	0,144	Стеклопластик рулонный	0,25	5,16	с.7.903.9-	
Ø 38х2,0	п.м.	58	--"--	-	из нити стеклянной марки 200	40	0,58	для теплоизоляции РСТ	0,25	21,46	-3.1-15	
					ТУ36 -1695-79			ТУ 6-11-145-80				
Арматура.												
Вентиль Ду32	шт	4			Маты минераловатные прошив-	40	0,049	Сталь тонколистовая	0,8	1,76		
					ные ГОСТ 21880-86			оцинкованная ГОСТ14918-80				

Примечание:

1. Применение теплоизоляционных материалов и покровного слоя иностранного производства допускается при наличии разрешения Госпожинспекции ПМР и ГоссанэпидстанцииПМР.
2. Разрешается монтажным организациям по согласованию с заказчиком и без утверждения проектной организацией производить замену изоляционных материалов и покровного слоя без ухудшения их теплотехнических, санитарно-гигиенических и пожарных свойств.
3. Обьем изоляции подсчитан с учетом коэффициента уплотнения согласно СНиП ПМР 41-03-02 без учета коэффициента отходов.

Взам. инв. N | Подпись и дата | Инв. N подл.

Изм	Кол.уч	Лист	№ докум	Подпись	Дата
ГИП		Молчан			
Нач. отд.		Пискун			
Гл. спец.		Кожечкина			

Т1684-351-1Д-СО2-ТС

Гражданка Райтер Н.В.

Реконструкция торгового комплекса "Сити-строй" под социальный центр для детей-сирот по ул. Луначарского,4, г.Тирасполь.

Стадия	Лист	Листов
Р	7	

Внутриплощадочные тепловые сети. Ведомость теплоизоляционных конструкций.

МУП ПИ "ТИРПРОЕКТ" г. Тирасполь

	Наименование и техническая характеристика	Тип, марка, обозначение документа, опросного листа	Единицы измерения		Код завода изготовит.	Код оборудов.-я, материала	Цена единицы тыс. руб.	Количество	Масса единицы оборудов.-я кг
			Наименован.	Код					
	2	3	4	5	6	7	8	9	10
	Оборудование, изделия и материалы, поставляемые при монтаже								
	Трубопроводы сетевой воды Т1-Т2 Подземная прокладка в непроходном канале лоткового типа								
	*Труба стальная электросварная 57х3,5 ГОСТ 10704-92**		*пм*	*006*				*12*	4,62
	Вст3сп5 ГОСТ 10705-80								
	*Труба стальная электросварная 38х2,0 ГОСТ 10704-92**		*пм*	*006*				*58*	1,78
	Вст3сп5 ГОСТ 10705-80								
	Опора подвижная ОПП2-100.57	*ГОСТ 14911-82*	*шт*	*796*				*4*	1.24
	Опора подвижная ОПП1-100.38	*ГОСТ 14911-82*	*шт*	*796*				*19*	0,62
	Устройство неподвижной опоры 38х2,5-Т3.03	*сер. 4.903-10 в. 4*	*шт*	*796*				*4*	0,338

Взам. инв. N

Подпись и дата

Инв. N подл.

ГИП	Молчан	
Нач. отд.	Пискун	
Гл. спец.	Кожечкина	

Т1684-351-1Д-СО2-ТС.СО

Спецификация оборудования

Стадия	Лист	Листов
Р	1	2

МУП ПИ "ТИРПРОЕКТ"
г. Тирасполь

Позиция	Наименование и техническая характеристика	Тип, марка, обозначение документа, опросного листа	Единицы измерения		Код завода изготовит.	Код оборудов.-я, материала	Цена единицы тыс.	Количество	Масса единицы оборудов.-я
			Наименован.	Код					
1	2	3	4	5	6	7	8	9	10
	Узел трубопроводов УТ1 в том числе:	*лист ТС-6*	*к-т*	*671*				1	
	Вентиль стальной проходной фланцевый Ду32, Ру63кгс/см2	*15с27нж 1М*	*шт*	*796*				4	15,67
	Спускник 32/25 (1,6)-1 ТС-631.000-32/25 (вентиль15с27нж3 Ду25; Ру64)	сер. 5.903-13 вып.2,ч1	*шт*	*796*				4	10,6
	Антикоррозийное масляно - битумное покрытие в два слоя по грунту	*ТУ 6-10-426-79*	*м2*	*055*				9	
	ГФ - 021 в один слой	*ГОСТ 25129-82*	*м2*	*055*				9	
	Изоляция трубопроводов шнуром минераловатным в оплетке из нити	*ТУ 36-1695-79*	*м3*	*113*				0,724	
	стеклянной марки 200								
	Покровный слой - стеклопластик рулонный для теплоизоляции РСТ	*ТУ 6-11-145-80*	*м2*	*055*				26.62	
	Изоляция арматуры футлярами из тонколистовой стали, заполненными матами	*ГОСТ 14918-80*	*м2*	*055*				1,76	
	минераловатными прошивными в обкладках 2М-100	*ГОСТ 21880-86*	*м3*	*113*				0,049	

Взам. инв. N

Подпись и дата

Инв. N подл.

РАЗРЕЗ 1-1

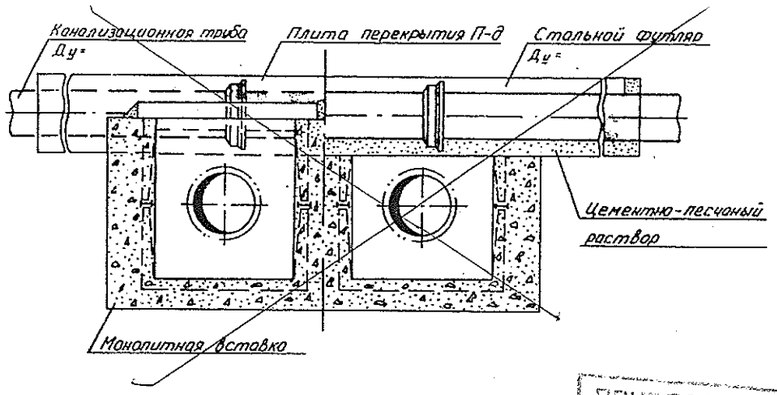

РАЗРЕЗ 2-2

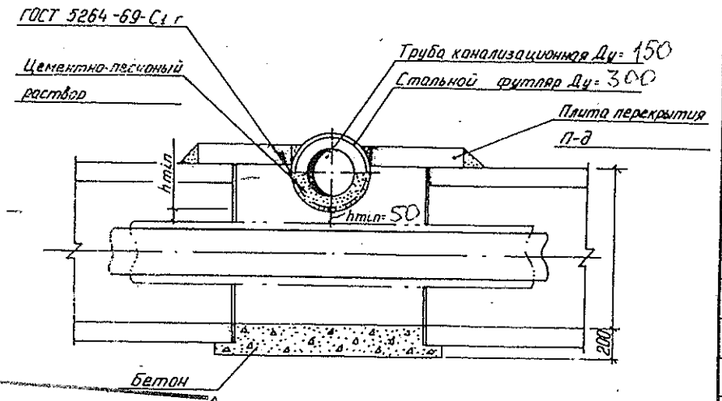

СПЕЦИФИКАЦИЯ

Исполнение	Марка канала	Бетон марки М 200		Плита перекрытия		Футляр из трубы ГОСТ 10704-76		Примечание
		V м³	S мм	Марка	Шт	Дн×S мм	L м	
	КЛ 60-45-8	0,46	200	П5-8	2		5,6	
	~~КЛ 90-45-8~~	~~0,53~~	~~200~~	~~П8-8~~	~~2~~		~~5,9~~	
	КЛ 120-60-8	0,67	200	П11-8	2		6,2	
	КЛс 150-90-8	1,18	300	П16-8	2		6,5	
	КЛс 210-120-8	1,87	400	П21-8	2		7,1	
	2КЛс 90-90-8	1,36	300	П8-8	4		7,2	
	2КЛс 120-120-8	1,68	400	П11-8	4		7,8	

Канализационная труба Ду, мм	150	~~200~~	~~250~~	~~300~~	~~350~~	~~400~~	~~450~~	~~500~~	~~600~~
Стальной футляр Ду, мм	300	~~350~~	~~400~~	~~500~~	600	600	~~700~~	~~700~~	~~900~~

1. Футляр-разрезная труба, нижнюю половину которой при монтаже до уровня разъема заполнить цементно-песчаным раствором. После приварки верхней половины к нижней торцы замуровать бетоном на 150÷200 мм.
2. При монтаже выполнить усиленную защиту поверхности футляра от коррозии.
3. Объем бетона определен при длинах монолитных участков 1480 мм.
4. Минимальное расстояние (hmin) между теплоизоляцией и футляром принимать для: Ду ≥ 150 мм равным 50 мм; Ду < 150 мм – 100 мм.
5. Разработку траншеи в зоне канализации производить в креплениях с последующей засыпкой песчаным грунтом с уплотнением до К=0.98.
6. Размеры А и В принимаются в зависимости от марки канала
7. Монолитную вставку 740 мм (размеры в скобках) принимать при диаметре футляра Ду < 300 мм.

ПРИВЯЗАН
Т1684-351-1Д-СО2-ТС
Нач. отд. Пискун
Гл. спец. Конончук

ПЛАН
ДЛЯ КАНАЛОВ МАРКИ 2КЛ И 2КЛс

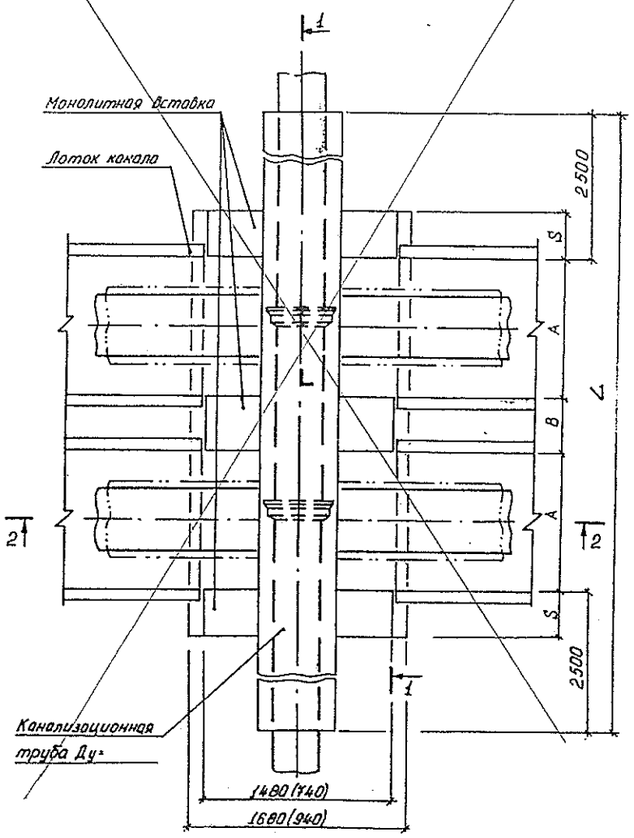

ПЛАН
ДЛЯ КАНАЛОВ МАРКИ КЛ И КЛс

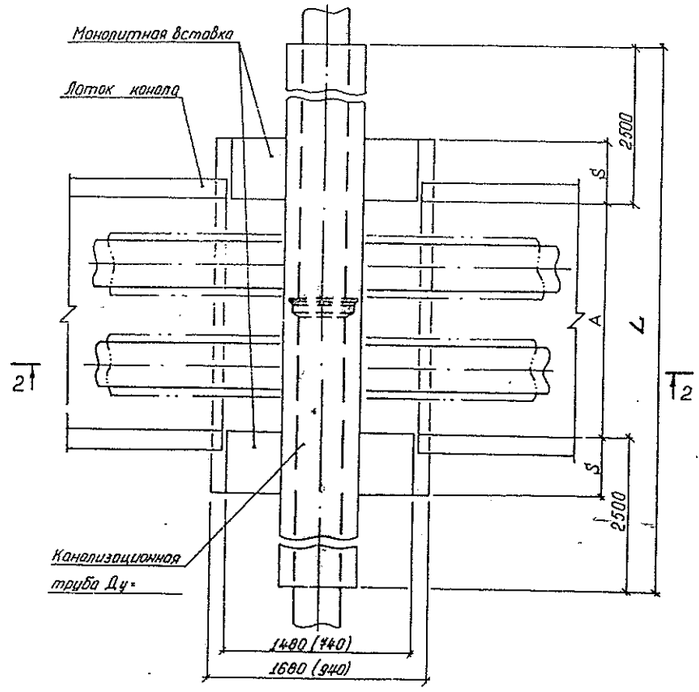

Нач. отд	Иванов			П-ТС-I				
Гл. конст	Федоров			Прокладка теплофикационного канала под пересекаемой магистралью	Стадия	Лист 4	Листов	
Рук. гр.	Онищенко				ГОССТРОЙ СССР КАЗГАНТЕХПРОЕКТ г. АЛМА-АТА			
Исполн.	Коробко							

Формат 22

Инв. № подл. | Подпись и дата | Взам. инв. №

Ведомость основных комплектов рабочих чертежей

Обозначение	Наименование	Примечание
Т1684-351-1Д-СО2-ТС	Внутриплощадочные тепловые сети.	
Т1684-351-1Д-СО2-ТС/КЖ	Конструкции железобетонные	

Ведомость рабочих чертежей основного комплекта КЖ

Лист	Наименование	Примечание
1	Общие данные	
2	Схема расположения лотков.	
3	Схема расположения плит перекрытия лотков.	
4	Лотки монолитные ЛМ 1...ЛМ 3.	
5	Лотки монолитные ЛМ 4,ЛМ 5.Плиты перекрытия монолитные ПМ 1,ПМ 2.	
6	Плиты перекрытия монолитные ПМ 3,ПМ 4,ПМ 5.	
7	Камера УТ 1.Опалубочный чертеж.	
8	Камера УТ 1.Схема расположения блоков стен.	

Ведомость ссылочных документов

ОБОЗНАЧЕНИЕ	НАИМЕНОВАНИЕ	ПРИМЕЧ.
ГОСТ 5781-82	Сталь арматурная	
ГОСТ 8240 - 89	Швеллеры	
ГОСТ 8509-86	Сталь прокатная угловая равнополочная	

За отм. 0.000 принята отметка чистого пола 1 этажа здания, что соответствует отм. по генплану.

Комплект разработан для площадки со следующими природно-климатическими характеристиками:

- район по весу снегового покрова - I (100 кг/м2)
- район по скоростному напору ветра - II (50 кг/м2)
- средняя температура наиболее холодной пятидневки - - 16
- сейсмичность площадки - 7 баллов

Сварочные работы производить электродами Э-42А по ГОСТ 9467-75*.

Окраску металлоконструкций выполнять эмалями ПФ-115 ГОСТ 6465-76 по грунтовке ГФ-021 по ГОСТ 25129-82.

Работы выполнять в соответствии с требованиями СНиП ПМР 3.03.01-87 "Несущие и ограждающие конструкции".

В месте устройства лотков и камеры УТ существующее бетонное покрытие демонтировать .

СОГЛАСОВАНО:

Нач. ЭТО

Нач. ИЭО

Взам.инв.№

Подпись и дата 03.17

Инв.№ подл. 8574-99

Настоящий проект разработан в соответствии с действующими строительными нормами и правилами и предусматривает мероприятия обеспечивающие пожарную безопасность здания.

ГИП 03.17 МОЛЧАН С.А.

Изм	Кол.уч	Лист	N док.	Подпись	Дата	Т1684-351-1Д-СО2-ТС/КЖ			
						Гражданка Райтер Н.В.			
ГИП		Молчан				Реконструкция торгового комплекса "Сити-строй" под социальныйцентр для детей-сирот по ул. Луначарского, 4, г.Тирасполь Административно-бытовой корпус	Стадия	Лист	Листов
Зав.гр.		ХАИТ					Р	1	8
Вед.инж.		НОРИЦЫН							
						Общие данные	МУП ПИ "ТИРПРОЕКТ" г. Тирасполь		

6873 + ТС

Схема расположения лотков.

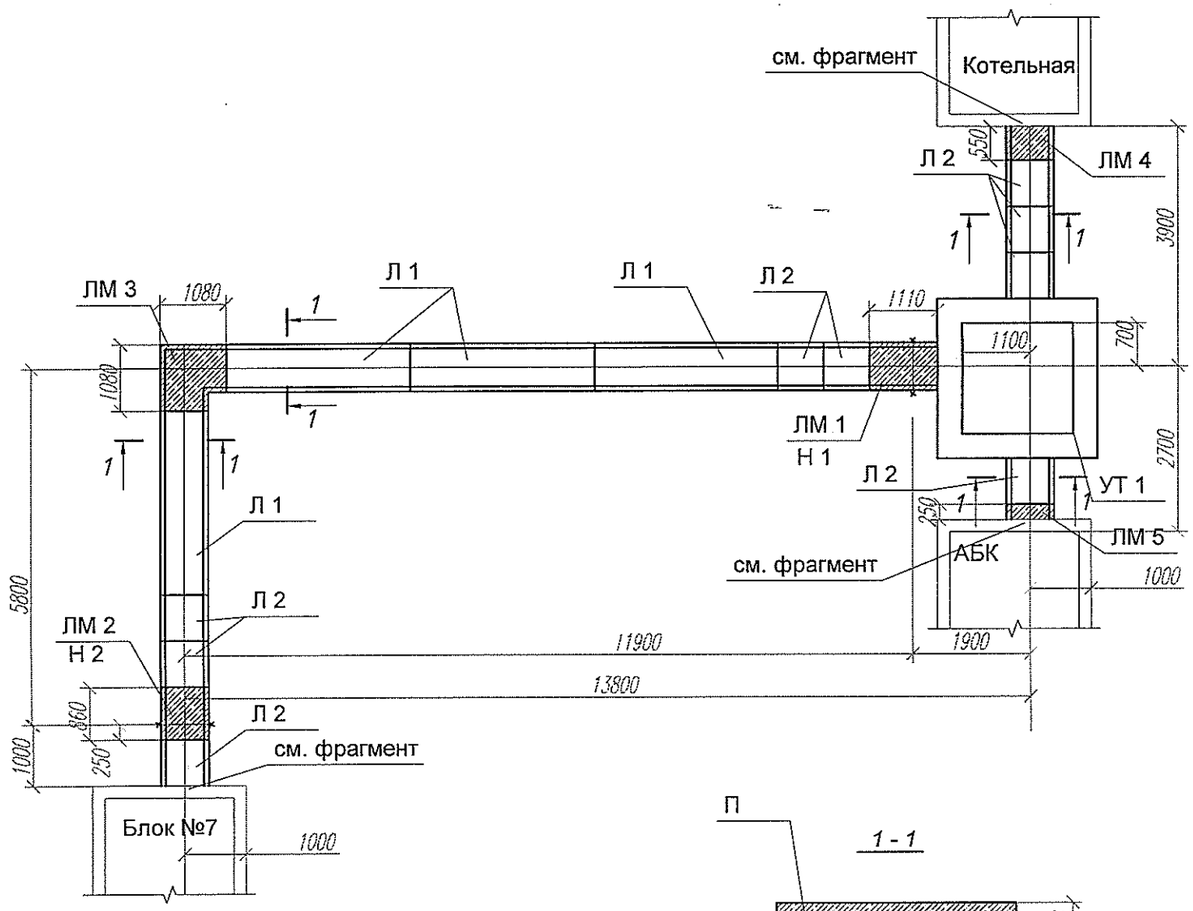

Марка	Обозначение	Наименование	Кол.	Масса ед. кг.	Прим.
Л 1	с.3.006.1-2/87 в.1	Лоток Л 4-15(L=2980)	4	900	0.38 м3
Л 2	с.3.006.1-2/87 в.1	Лоток Л 4д-15	9	230	0.09 м3
ОП 1	с.3.006.1-2/87 в.2	Опорная подушка ОП 1	30	10	0.004 м3
УТ 1	Лист 7	Камера УТ 1	1		
ЛМ 1	Лист 4	Лоток монолитный ЛМ 1	1		
ЛМ 2	Лист 4	Лоток монолитный ЛМ 2	1		
ЛМ 3	Лист 4	Лоток монолитный ЛМ 3	1		
ЛМ 4	Лист 5	Лоток монолитный ЛМ 4	1		
ЛМ 5	Лист 5	Лоток монолитный ЛМ 5	1		

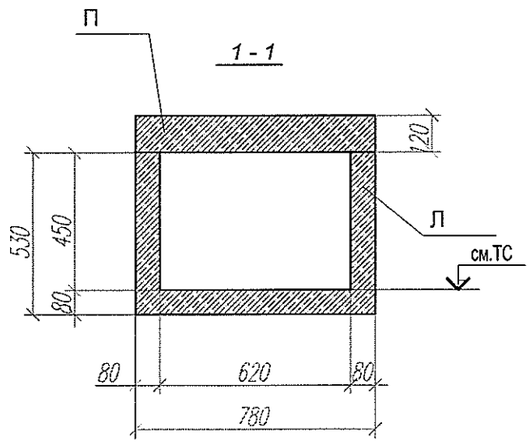

Данный лист см. совместно с листом 3
Для ввода теплосетей в существующие здания (поз.1,2)в фундаментах этих зданий выполнить отверстия по сеч.1-1 на данном листе и по отметкам см. часть ТС.Отверстия обрамить уголком 75х75х6 с двух сторон.(см.фрагмент).Расход на все обрамления(6 шт.)составляет-114.0 кг.

Фрагмент обрамления проемов в существующих фундаментах. (фрагмент 1)

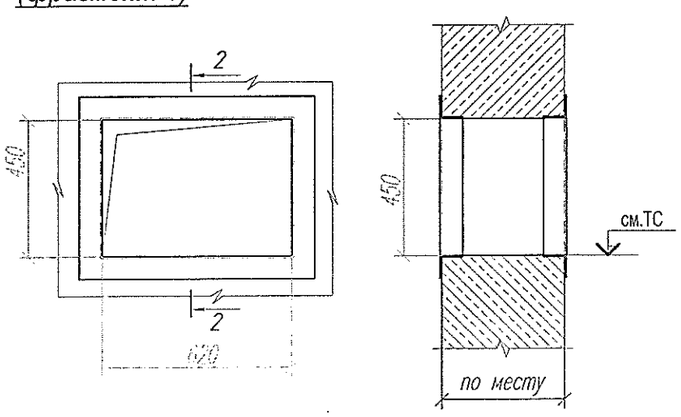

Изм	Кол.уч	Лист	N док.	Подпись	Дата
Зав.гр.		ХАИТ			
Вед.инж.		НОРИЦЫН			

Т1684-351-000-СО2-ТС/КЖ

Гражданка Райтер Н.В.

Реконструкция торгового комплекса "Сити-строй" под социальныйцентр для детей-сирот по ул. Луначарского, 4, г.Тирасполь
Административно-бытовой корпус

Стадия	Лист	Листов
Р	2	

Схема расположения лотков.

МУП ПИ "ТИРПРОЕКТ" г. Тирасполь

Взам. инв. N | Подпись и дата | Инв. N подл. 8848

Схема расположения плит перекрытия лотков.

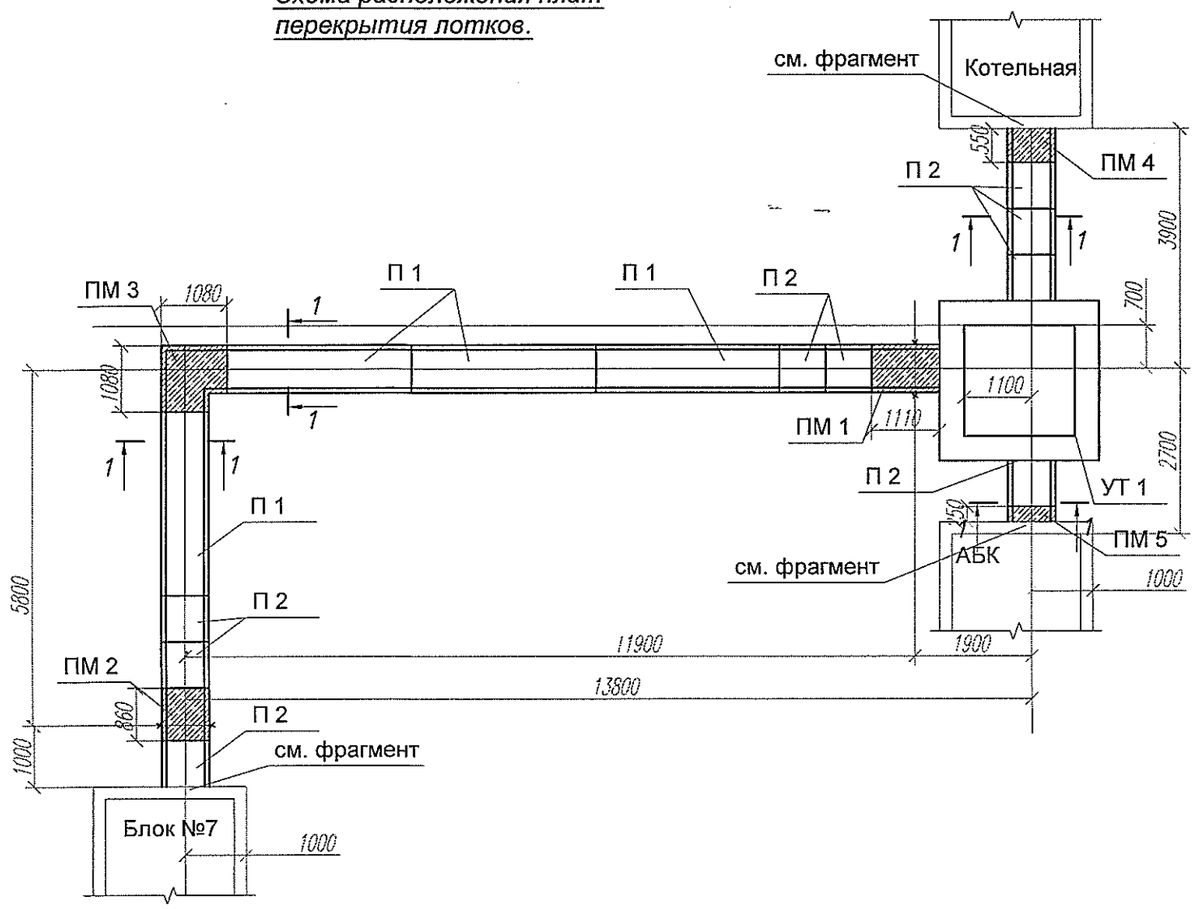

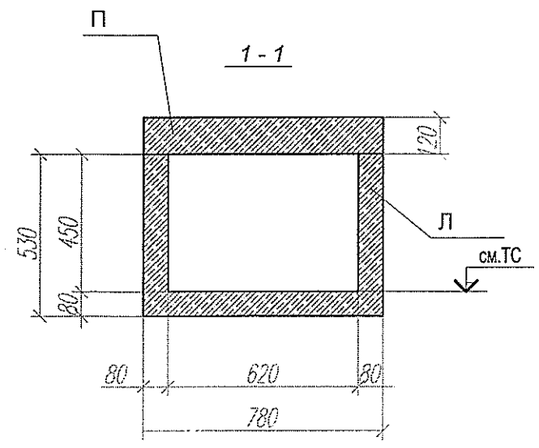

Марка	Обозначение	Наименование	Кол.	Масса ед. кг.	Прим.
П 1	с.3.006.1-2/87 в.2	Плита П 6-15	4	700	0.28 м3
П 2	с.3.006.1-2/87 в.2	Плита П 6д-15	9	170	0.07 м3
ПМ 1	Лист 5	Плита монолитная ПМ 1	1		
ПМ 2	Лист 5	Плита монолитная ПМ 2	1		
ПМ 3	Лист 6	Плита монолитная ПМ 3	2		
ПМ 4	Лист 6	Плита монолитная ПМ 4	1		
ПМ 5	Лист 6	Плита монолитная ПМ 5	1		

Данный лист см. совместно с листом 2

Взам. инв. N

Подпись и дата

Инв. N подл. 85788

Изм	Кол.уч	Лист	N док.	Подпись	Дата
Зав.гр.		ХАИТ			
Вед.инж.		НОРИЦЫН			

Т1684-351-000-СО2-ТС/КЖ

Гражданка Райтер Н.В.

Реконструкция торгового комплекса "Сити-строй" под социальныйцентр для детей-сирот по ул. Луначарского, 4, г.Тирасполь
Административно-бытовой корпус

Стадия	Лист	Листов
Р	3	

Схема расположения плит перекрытия лотков.

МУП ПИ "ТИРПРОЕКТ" г. Тирасполь

ЛМ 1

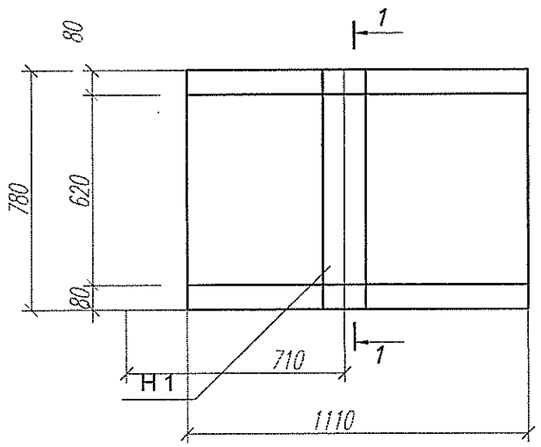

1-1

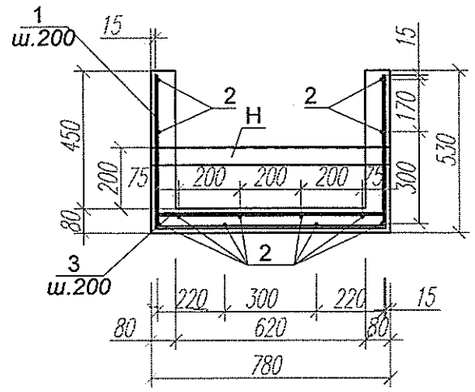

ЛМ 2

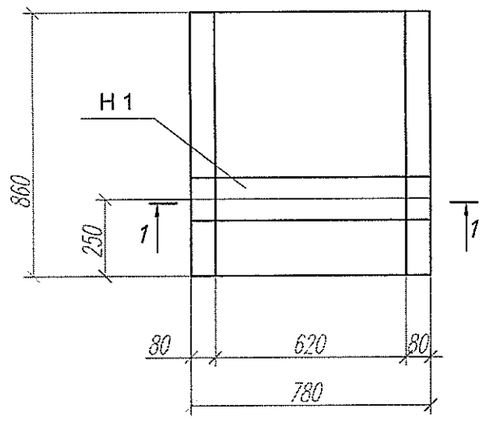

2-2

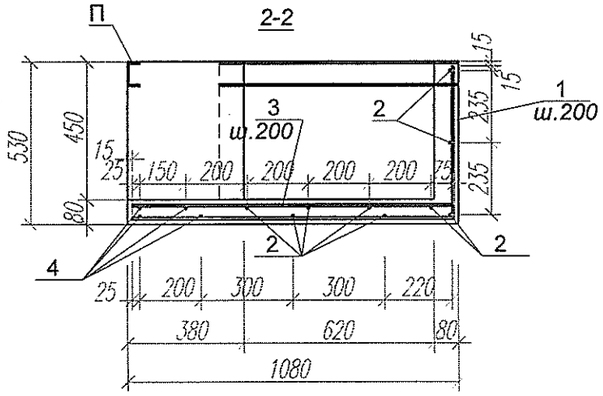

ЛМ 3

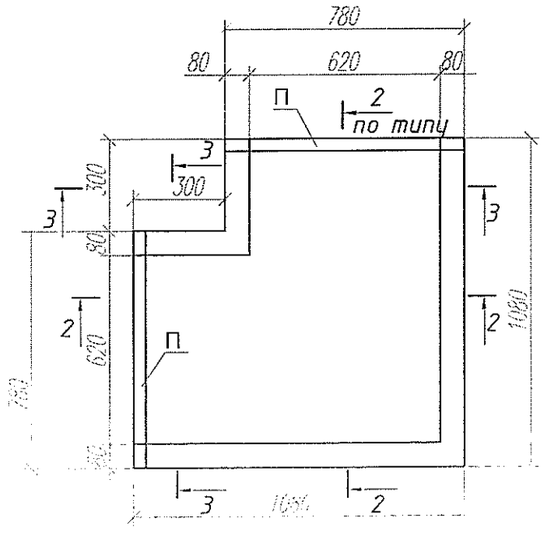

3-3

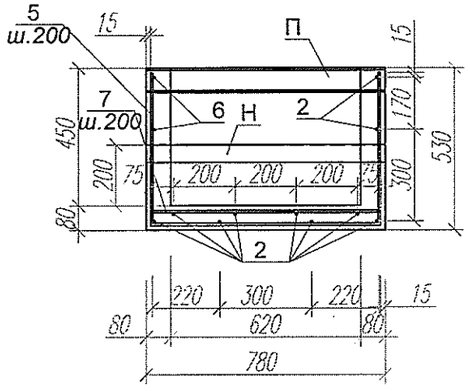

Марка	Обозначение	Наименование	Кол.	Масса ед. кг.	Прим.
		ЛМ 1			
1	ГОСТ 5781-82	А III-8 495 740 495 L=1730	6	0.69	4.2 кг.
2	ГОСТ 5781-82	А I-6 L=1090	12	0.24	2.9
3	ГОСТ 5781-82	А III-8 L=750	6	0.3	1.8
Н	ГОСТ 8240-89	Швеллер 14 L=780	1	9.6	
		Бетон кл.В 15 м3	0.15		
		ЛМ 2			
1	ГОСТ 5781-82	А III-8 495 740 495 L=1730	5	0.69	3.5 кг.
2	ГОСТ 5781-82	А I-6 L=840	12	0.19	2.3
3	ГОСТ 5781-82	А III-8 L=750	5	0.3	1.5
Н	ГОСТ 8240-89	Швеллер 14 L=780	1	9.6	
		Бетон кл.В 15 м3	0.12		
		ЛМ 3			
1	ГОСТ 5781-82	А III-8 495 1045 L=1540	12	0.61	7.4 кг.
2	ГОСТ 5781-82	А I-6 L=1050	18	0.24	4.4
3	ГОСТ 5781-82	А III-8 L=1050	8	0.42	3.4
4	ГОСТ 5781-82	А I-6 L=750	8	0.17	1.4
5	ГОСТ 5781-82	А III-8 495 740 495 L=1730	6	0.69	4.2
6	ГОСТ 5781-82	А I-6 L=350	4	0.08	0.4
7	ГОСТ 5781-82	А III-8 L=750	6	0.3	1.8
П	ГОСТ 8240-89	Швеллер 8 L=780	2	5.5	11.0
		Бетон кл.В 15 м3	0.2		

Взам. инв. N

Подпись и дата

Инв. N подл. 185789

Изм	Кол.уч	Лист	N док.	Подпись	Дата
Зав.гр.		ХАИТ			
Вед.инж.		НОРИЦЫН			

Т1684-351-000-СО2-ТС/КЖ

Гражданка Райтер Н.В.

Реконструкция торгового комплекса "Сити-строй" под социальныйцентр для детей-сирот по ул. Луначарского, 4, г.Тирасполь
Административно-бытовой корпус

Стадия	Лист	Листов
Р	4	

Лотки монолитные ЛМ 1...ЛМ 3.

МУП ПИ "ТИРПРОЕКТ"
г. Тирасполь

ЛМ 4

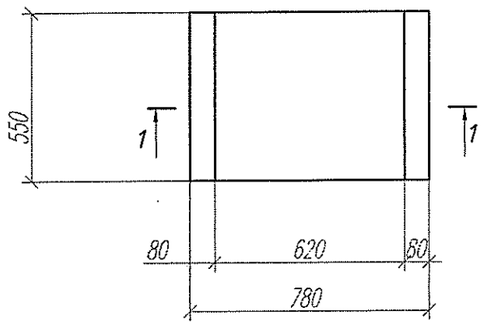

1-1

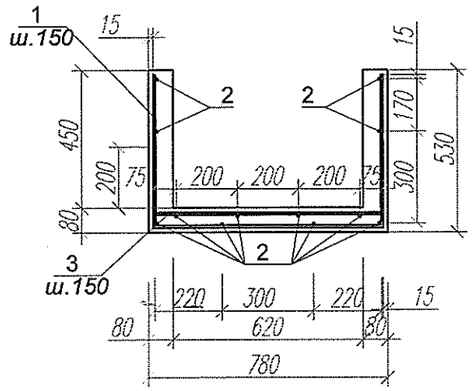

ЛМ 5

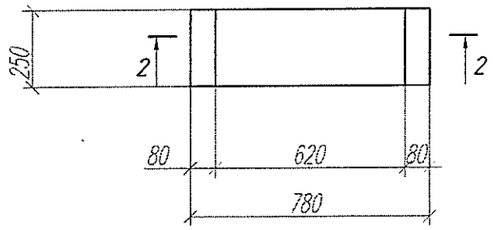

2-2

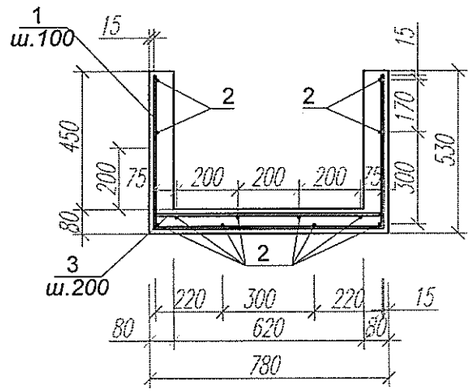

ПМ 1

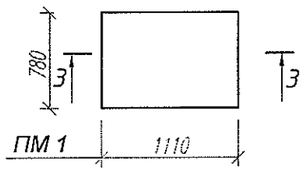

3-3

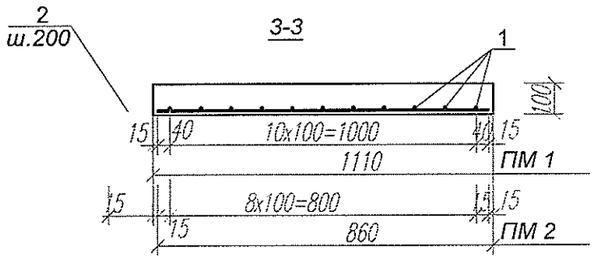

ПМ 2

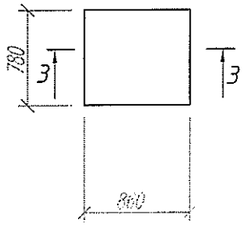

Марка	Обозначение	Наименование	Кол.	Масса ед. кг.	Прим.
		ЛМ 4			
1	ГОСТ 5781-82	А III-8 495 740 495 L=1730	4	0.69	2.8 кг.
2	ГОСТ 5781-82	А I-6 L=530	12	0.12	1.5
3	ГОСТ 5781-82	А III-8 L=750	4	0.3	1.2
		Бетон кл.В 15 м3	0.08		
		ЛМ 5			
1	ГОСТ 5781-82	А III-8 495 740 495 L=1730	3	0.69	2.1 кг.
2	ГОСТ 5781-82	А I-6 L=230	12	0.1	1.2
3	ГОСТ 5781-82	А III-8 L=750	3	0.3	0.9
		Бетон кл.В 15 м3	0.1		
		ПМ 1			
1	ГОСТ 5781-82	А III-8 L=760	11	0.3	3.3 кг.
2	ГОСТ 5781-82	А I-6 L=1090	4	0.24	1.0
		Бетон кл.В 15 м3	0.1		
		ПМ 2			
1	ГОСТ 5781-82	А III-8 L=760	9	0.3	2.7 кг.
2	ГОСТ 5781-82	А I-6 L=840	4	0.19	0.8
		Бетон кл.В 15 м3	0.07		

Взам. инв. N

Подпись и дата

Инв. N подл. 85788

Изм	Кол.уч	Лист	N док.	Подпись	Дата
Зав.гр.		ХАИТ			
Вед.инж.		НОРИЦЫН			

Т1684-351-000-СО2-ТС/КЖ

Гражданка Райтер Н.В.

Реконструкция торгового комплекса "Сити-строй" под социальныйцентр для детей-сирот по ул. Луначарского, 4, г.Тирасполь
Административно-бытовой корпус

Стадия	Лист	Листов
Р	5	

Лотки монолитные ЛМ 4,ЛМ 5.Плиты перекрытия монолитные ПМ 1,ПМ 2.

МУП ПИ "ТИРПРОЕКТ" г. Тирасполь

ПМ 3

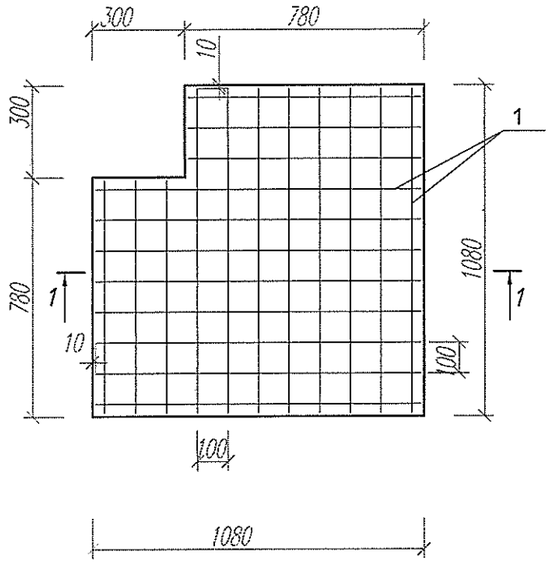

ПМ 4

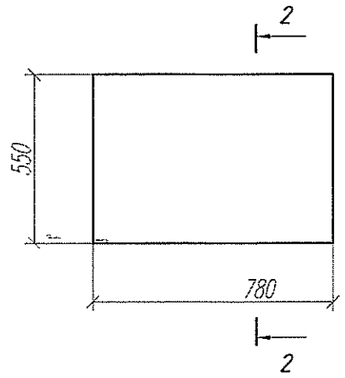

ПМ 5

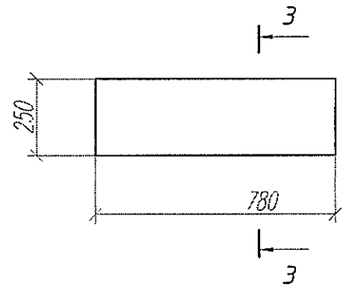

1-1

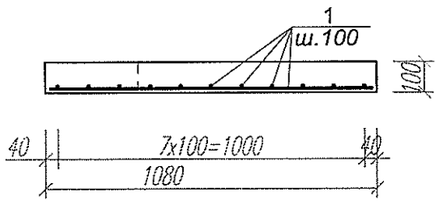

2-2

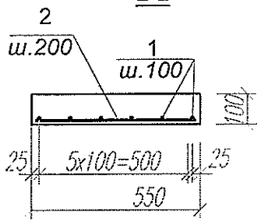

3-3

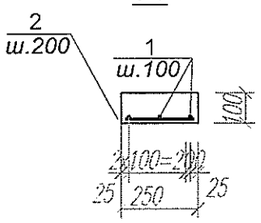

Марка	Обозначение	Наименование	Кол.	Масса ед. кг.	Прим.
		ПМ 3			
1	ГОСТ 5781-82	А III-8 м.п.	21.6	0.395	8.6 кг.
		Бетон кл.В 15 м3	0.11		
		ПМ 4			
1	ГОСТ 5781-82	А III-8 L=760	6	0.3	1.8 кг.
2	ГОСТ 5781-82	А I-6 L=530	4	0.12	0.5
		Бетон кл.В 15 м3	0.05		
		ПМ 5			
1	ГОСТ 5781-82	А III-8 L=760	3	0.3	0.9 кг.
2	ГОСТ 5781-82	А I-6 L=230	4	0.1	0.4
		Бетон кл.В 15 м3	0.02		

Взам. инв. N

Подпись и дата

Инв. N подл. 8578-88

Изм	Кол.уч	Лист	N док.	Подпись	Дата
Зав.гр.		ХАИТ			
Вед.инж.		НОРИЦЫН			

Т1684-351-000-СО2-ТС/КЖ

Гражданка Райтер Н.В.

Реконструкция торгового комплекса "Сити-строй" под социальныйцентр для детей-сирот по ул. Луначарского, 4, г.Тирасполь
Административно-бытовой корпус

Стадия	Лист	Листов
Р	6	

Плиты перекрытия монолитные ПМ 3,ПМ 4,ПМ 5.

МУП ПИ "ТИРПРОЕКТ" г. Тирасполь

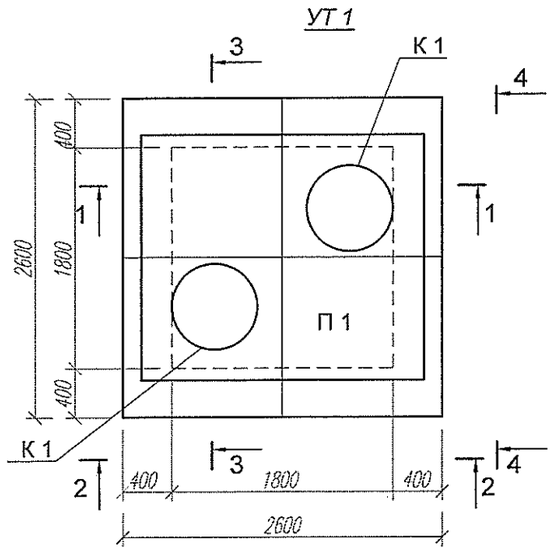

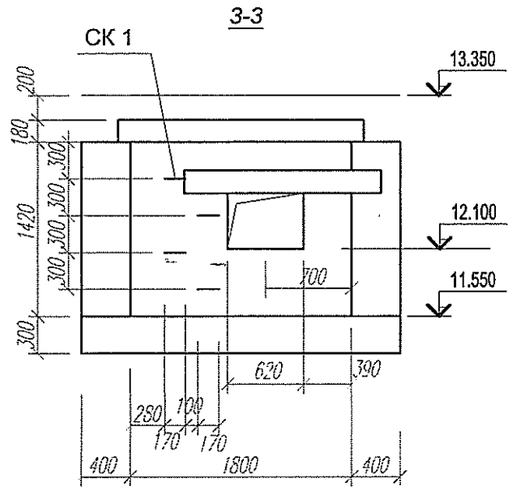

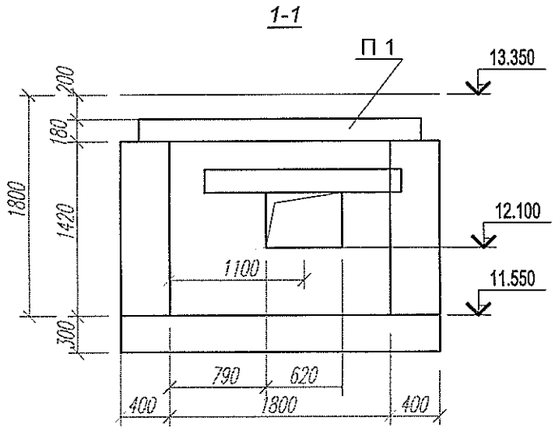

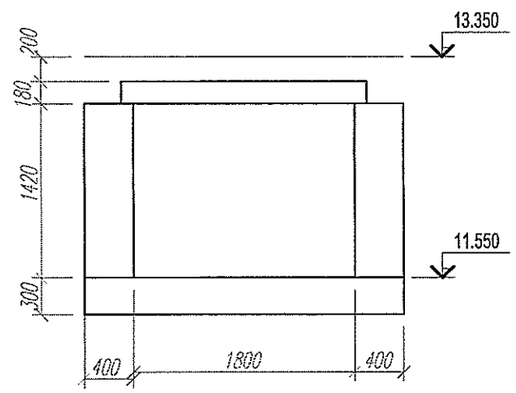

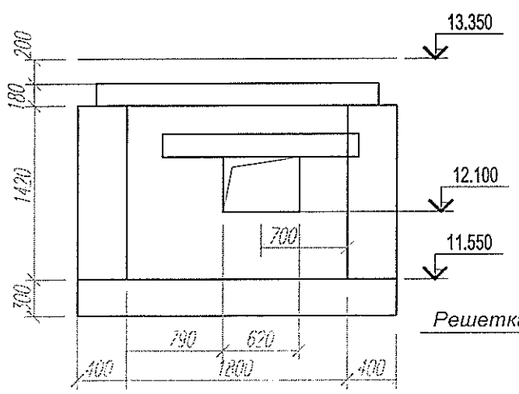

Деталь устройства дренажного приямка

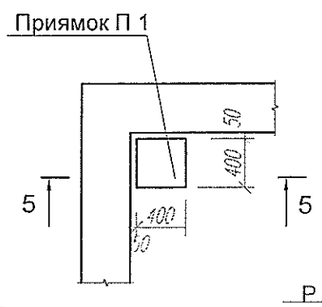

Поз.3

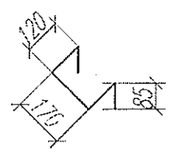

Решетка Р 1

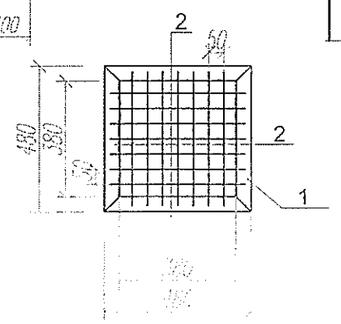

5-5

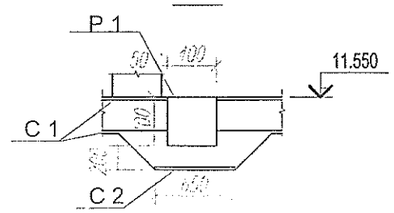

Марка	Обозначение	Наименование	Кол.	Масса ед. кг.	Прим.
		УТ 1			
П 1	с.3.006.1-2.87 вып.6	Плита ПО 1	1	1750	0.7 м 3
К 1	с.3.900-3 вып.7 ч.1	Кольцо опорное КЦО-1	2	50	0.02 м3
	ГОСТ 3634-89	Чугунный люк Т	2		
СК 1	Данный лист	Ходовая скоба СК 1	8	2.9	23.2 кг.
Р 1	Данный лист	Решетка Р 1	1	9.9	
		Решетка Р 1			
1	ГОСТ 8509-86	Уголок 50х5 L=1920	1	7.3	
2	ГОСТ 5781-82*	А III-8 L=440	14	0.18	2.6 кг.
		Ходовая скоба СК 1			
3	ГОСТ 5781-82*	А I-16 L=580	1	1.0	
4	ГОСТ 19903-74	Лист 200х6 L=200	1	1.9	

Общие указания см.лист 1
Поз.3 приварить к поз.4.Ходовую скобу пристрелить к стене камеры.
Данный лист см. совместно с листом 8

Изм	Кол.уч	Лист	N док.	Подпись	Дата
Зав.гр.		ХАИТ			
Вед.инж.		НОРИЦЫН			

Т1684-351-000-СО2-ТС/КЖ

Гражданка Райтер Н.В.

Реконструкция торгового комплекса "Сити-строй" под социальныйцентр для детей-сирот по ул. Луначарского, 4, г.Тирасполь
Административно-бытовой корпус

Стадия	Лист	Листов
Р	7	

Камера УТ 1.Опалубочный чертеж.

МУП ПИ "ТИРПРОЕКТ" г. Тирасполь

Взам. инв. N | Подпись и дата | Инв. N подл. 8587-88

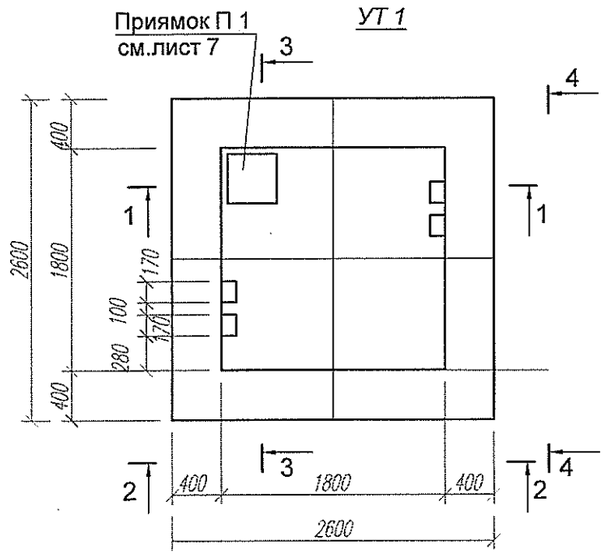

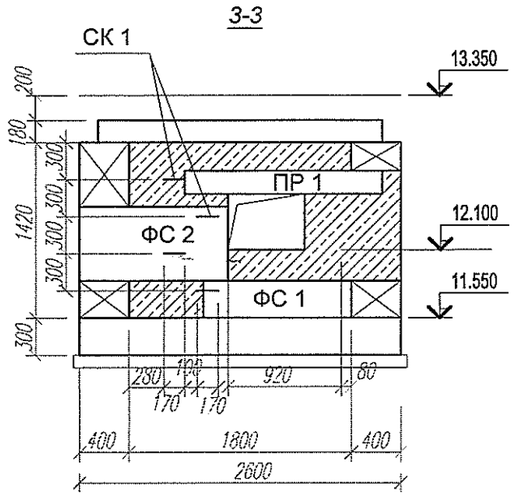

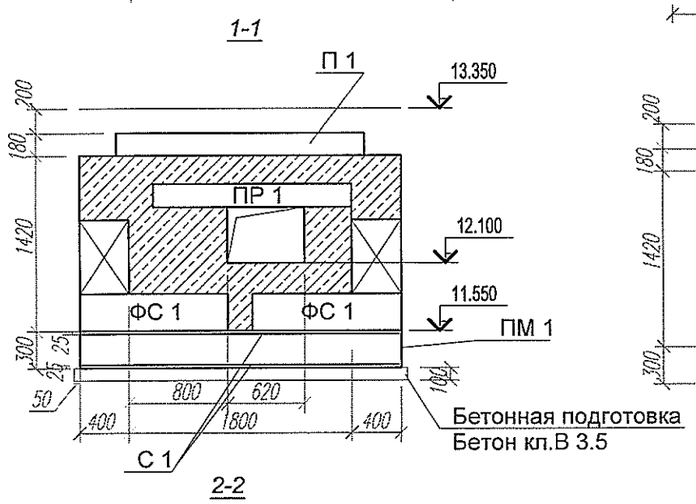

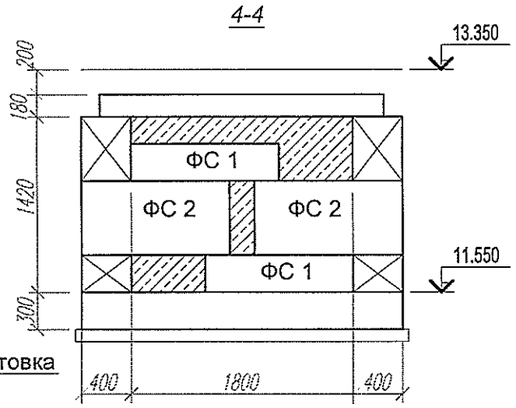

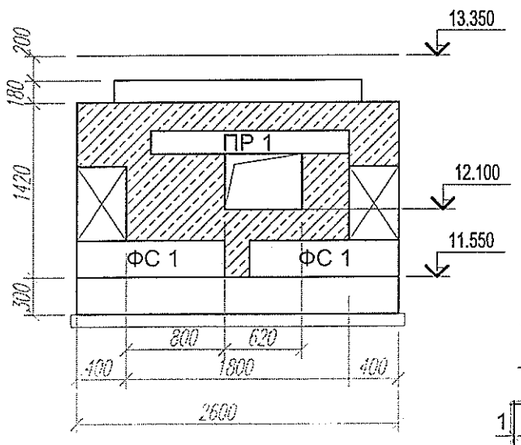

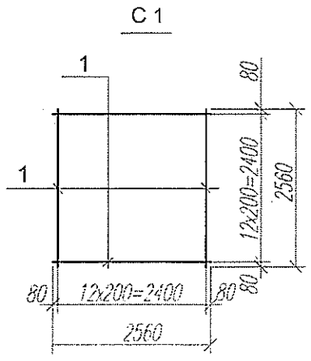

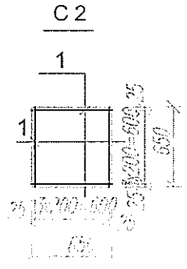

Марка	Обозначение	Наименование	Кол.	Масса ед. кг.	Прим.
		УТ 1			
ФС 1	ГОСТ 13579-78*	Блоки стен подвала ФБС 12.4.3-Т	7	310	0.127 м 3
ФС 2	ГОСТ 13579-78*	Блоки стен подвала ФБС 12.4.6-Т	3	640	0.285м3
ПР 1	с.ИИ-03-02 м,альб.6 м-67	Перемычка ШУ-16-4М	3	295	
ПМ 1	Данный лист	Плита монолитная ПМ 1	1		0.118 м3
		Бетон кл.В 7.5(доборы) м3	2.5		
		Плита монолитная ПМ 1			
С 1	Данный лист	Сетка С 1	2	59.3	118.6 кг.
С 2	Данный лист	Сетка С 2	1	4.7	
		Бетон кл.В 15 м3	2.1		
		Сетка С 1			
1	ГОСТ 5781-82*	А III-12 L=2560	26	2.28	59.3
		Сетка С 2			
1	ГОСТ 5781-82*	А III-12 L=650	8	0.58	4.7

Данный лист см. совместно с листом 7

Изм	Кол.уч	Лист	N док.	Подпись	Дата
Зав.гр.		ХАИТ			
Вед.инж.		НОРИЦЫН			

Т1684-351-000-СО2-ТС/КЖ

Гражданка Райтер Н.В.

Реконструкция торгового комплекса "Сити-строй" под социальныйцентр для детей-сирот по ул. Луначарского, 4, г.Тирасполь
Административно-бытовой корпус

Стадия	Лист	Листов
Р	8	

Камера УТ 1.Схема расположения блоков стен.

МУП ПИ "ТИРПРОЕКТ" г. Тирасполь

-85489-

Муниципальное Унитарное Предприятие Проектный институт «ТИРПРОЕКТ»

РАБОЧИЙ ПРОЕКТ

ЗАКАЗЧИК: ***Гражданка Райтер Н.В.***

РАБОЧИЙ ПРОЕКТ: Реконструкция торгового комплекса «Сити-строй» под социальный центр для детей-сирот по ул. Луначарского, 4 г. Тирасполь.

РАЗДЕЛ ПРОЕКТА: Внутренний водопровод и канализация.

ШИФР: **Т1684-351-1Д-001-ВК**

Bloc administrativ

г. Тирасполь
2017г.

Copyright 2017 © Design by TIRPROEKT tel/fax: /533/ 94720

Ведомость основных комплектов рабочих чертежей

Обозначение	Наименование	Примечание
Т1684-351-1Д-001-АР	Архитектурные решения	
Т1684-351-1Д-001-ВК	Внутренний водопровод и канализация	
Т1684-351-1Д-001-ОВ	Отопление и вентиляция	
Т1684-351-1Д-001-ЭЛ	Электротехническая часть	

Ведомость ссылочных и прилагаемых документов

Обозначение	Наименование	Примечание
	Ссылочные документы	
Строительный каталог	Трубы неметаллич. и фасонные части к ним	
ч.10, разд.5,подраздел10	Санприборы и их установка	
Серия 5.901-1	Водомерные узлы.	
	Прилагаемые документы	
Т1684-351-1Д-001-ВК.СО	Спецификация оборудования	Листов 3

ВЕДОМОСТЬ РАБОЧИХ ЧЕРТЕЖЕЙ ОСНОВНОГО КОМПЛЕКТА

Лист	Наименование	Примечание
1	2	3
1	Общие данные (начало)	
2	Общие данные (окончание)	
3	План на отм. 0.000	
4	План на отм. 3.300	
5	Схемы систем В1, Т3 и К1. Принципиальная схема	
	подключения бойлера.	

Основные показатели по чертежам водопровода и канализации

Наименование системы	Потребный напор, м	Расчетный расход				Установл. мощность электродвиг. (кВт)	Примечание
		м3/сут	м3/час	л/с	при пожаре л/с		
Вод-д хоз-питьевой-(В1)	25.0	3,98	2,85	1,94			
в том числе: горячее водоснабжение-(Т3)		1.55	1,39	0.95			
Канализация хоз.-бытовая (К1)		3,98	2,85	1,94			

Условные обозначения

—В1— - водопровод хоз-питьевой

—Т3— - водопровод горячей воды

—К1— - канализация хоз-бытовая

Настоящий проект выполнен в соответствии с действующими строительными нормами и правилами и предусматривает мероприятия, обеспечивающие взрывопожарную и пожарную безопасность при эксплуатации здания.

Главный инженер проекта 03.17 Молчан С.А.

Изм.	Кол.уч	Лист	№ док	Подп	Дата
ГИП		МОЛЧАН			
Нач.отд.		ПИСКУН			
Гл.спец		БОНДАРЬ			

Т1684-351-1Д-001-ВК

Гражданка Райтер Н.В.

Реконструкция торгового комплекса "Сити-строй" под социальный цент для детей-сирот по ул. Луначарского, 4, г.Тирасполь.

Стадия	Лист	Листов
Р	1	5

Общие данные (начало).

МУП ПИ "Тирпроект" г. Тирасполь

Формат А3

СОГЛАСОВАНО: МЕГИС, ДОБЕРА, ГАП, Нач.отд.ИЭО, Нач.отд.ЭЛ

Взам. инв. №

Подп. и дата 03.17 г.

Инв. № подл 85790

Общие указания

Данный раздел проекта выполнен на основании:
- задания на проектирование;
- архитектурно-строительных чертежей разработанных МУП ПИ "ТИРПРОЕКТ"

Настоящий раздел проекта выполнен в соответствии с действующими нормами и правилами:
- СНиП ПМР 40.01-02 "Внутренний водопровод и канализация зданий";
- СНиП ПМР 40-04-02 "Внутренние санитарно-технические ситемы";

Сейсмичность района строительства - 7 баллов.

Глубина промерзания - 0.8 м.

Проектом предусмотрены следующие сети:
- водопровод хоз-питьевой (В1);
- горячее водоснабжение (Т3);
- канализация хоз-бытовая (К1);

Система хоз-питьевого водопровода запроектирована для обеспечения хоз-бытовых нужд, для подачи воды к санитарным приборам административно-бытового корпуса.

Ввод водопровода в административно-бытовое здание предусмотрен Ду32 мм. Подача питьевой воды в административно-бытовой корпус осуществляется от жилых блоков.

Для учета расхода воды на вводе внутри здания жилых блоков предусмотрена установка водомерного узла со счетчиком ZENNER Ø25.

Трубопроводы водопровода монтируются из полипропиленовых труб PPRC PN 20 и прокладываются открыто с последующей зашивкой.

Система горячего водоснабжения Горячее водоснабжение предусмотрено для подачи горячей воды к сантехприборам.

Приготовление горячей воды осуществляется в электробойлерах, установленных в санузлах.

Сеть выполнить из полипропиленовых труб PPRC PN 20 и проложить аналогично трубопроводам холодного водоснабжения.

ПЕРЕЧЕНЬ ВИДОВ РАБОТ ТРЕБУЮЩИХ АКТОВ ОСВИДЕТЕЛЬСТВОВАНИЯ СКРЫТЫХ РАБОТ

№ п/п	Перечень скрытых работ	Примечание
1	Очистка и дезинфекция трубопроводов.	
2	Испытание трубопроводов водопровода и канализации	
	на прочность и плотность	
3	Герметизация мест прохода трубопроводов через стены	
	и перекрытия.	

Канализация хоз-бытовая предназначена для отвода хоз-бытовых сточных вод от сантехприборов в проектируемую наружную сеть канализации.

Трубопроводы внутренней канализационной сети запроектированы Ду 50 - 100 мм из пластмассовых канализационных труб и фасонных частей по ГОСТ 22689 - 77, соединяемых в раструб на резиновых уплотнительных кольцах.

При пересечении трубопроводов стен здания, расстояния между обрезом отверстия и трубой должны быть заделаны эластичным водо и газонепроницаемым материалом.

Монтажные работы по прокладке внутренних сетей водопровода и канализации производить в соответствии со СНиП ПМР 40-05-02 с соблюдением правил техники безопасности по СНиП ПМР 12-04-02.

Взам. инв. №

Подп. и дата

Инв. № подл 857801

Изм.	Кол.уч	Лист	№ док	Подп	Дата	Т1684-351-1Д-001-ВК			
						Гражданка Райтер Н.В.			
ГИП		МОЛЧАН				Реконструкция торгового комплекса "Сити-строй" под социальный цент для детей-сирот по ул. Луначарского, 4, г.Тирасполь.	Стадия	Лист	Листов
Нач.отд.		ПИСКУН					Р	2	
Гл.спец		БОНДАРЬ				Общие данные (продолжение).	МУП ПИ "Тирпроект" г. Тирасполь		

Формат А3

План на отм. 0.000

М 1:100

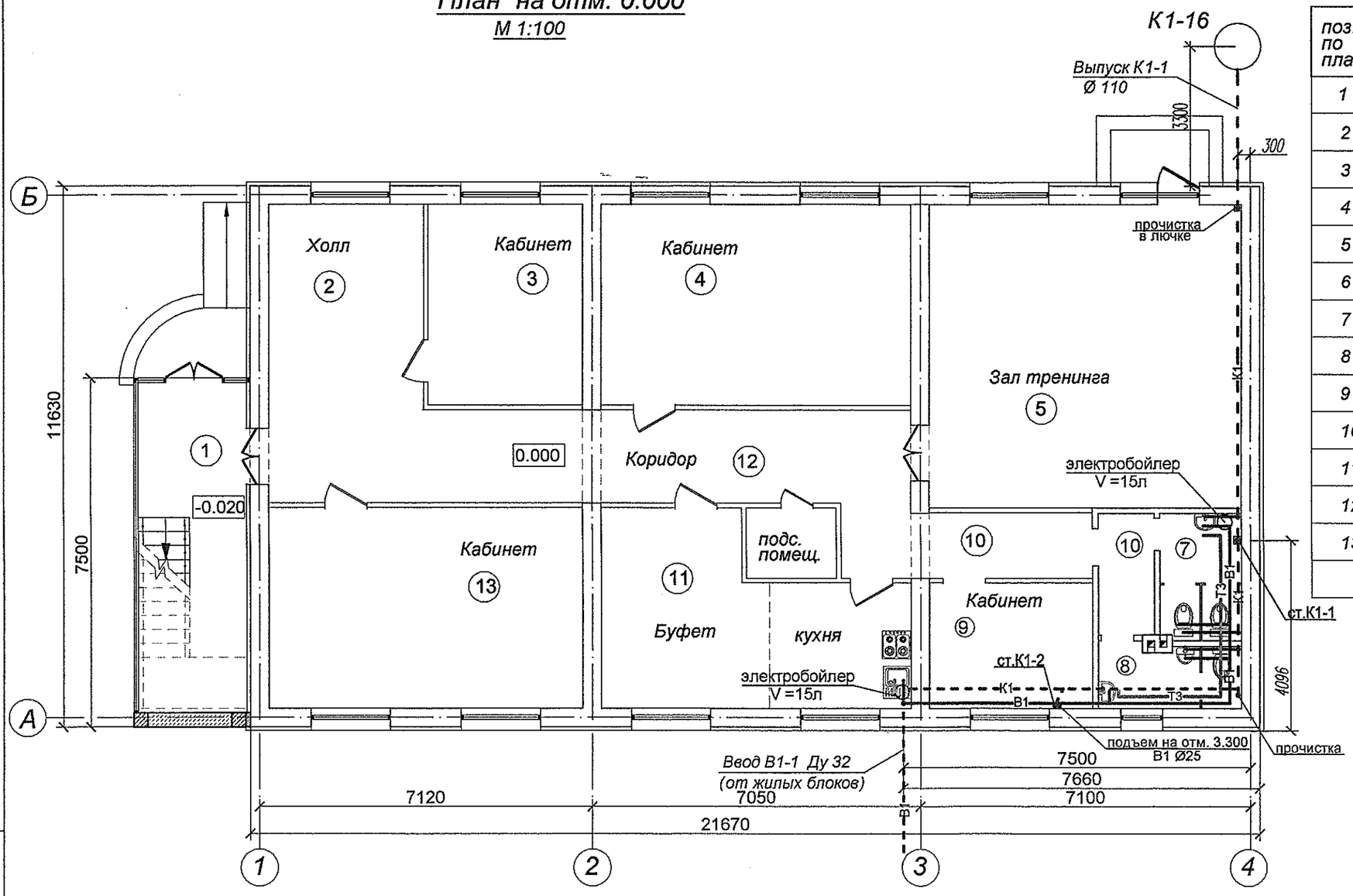

ЭКСПЛИКАЦИЯ ПОМЕЩЕНИЙ

поз. по плану	Наименование	площ. (м²)
1	Входная группа с лестницей	18.40
2	Холл	14.56
3	Кабинет	14.17
4	Кабинет	28.55
5	Зал тренинга	43.60
6	Коридор	3.45
7	Сан.узел (женский)	4.75
8	Сан.узел (мужской)	4.15
9	Кабинет	9.37
10	Коридор	11.05
11	Буфет (с кухней и подсобным помещением)	22.65
12	Коридор	27.54
13	Кабинет	28.85

Взам. инв. N	Подпись и дата	Инв. N подл.
	—	85790

Изм	Кол.уч	Лист	N док.	Подпись	Дата
ГИП		МОЛЧАН С.			
Нач.отд.		ПИСКУН			
Гл.спец		БОНДАРЬ			

Т1684-351-1Д-001-ВК

Гражданка Райтер Н.В.

Реконструкция торгового комплекса "Сити-строй" под социальный цент для детей-сирот по ул. Луначарского, 4, г.Тирасполь.

Стадия	Лист	Листов
Р	3	

План на отм. 0.000

МУП ПИ "ТИРПРОЕКТ" г. Тирасполь

Формат А3

План на отм. 3.300

М 1:100

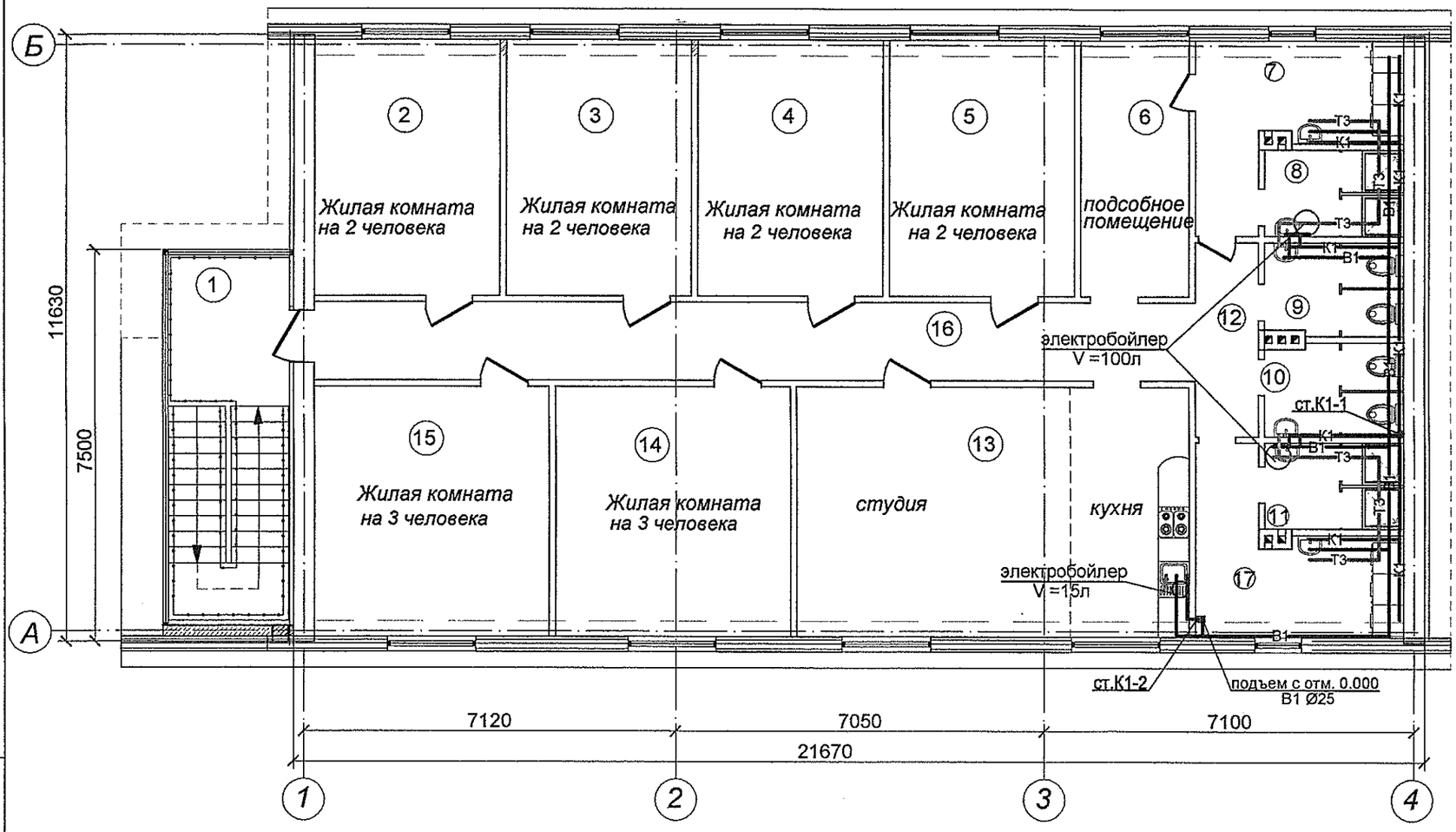

ЭКСПЛИКАЦИЯ ПОМЕЩЕНИЙ

поз. по плану	Наименование	площ. (м²)
1	Входная группа с лестницей	18.40
2	Жилая комната	17.37
3	Жилая комната	17.37
4	Жилая комната	17.37
5	Жилая комната	17.37
6	Подсобное помещение с сушкой	10.10
7	Сушка	7.80
8	Душевая (женская)	4.40
9	Сан.узел (женский)	4.80
10	Сан.узел (мужской)	4.80
11	Душевая (мужская)	4.40
12	Коридор	8.70
13	Студия с кухней	36.00
14	Жилая комната	21.60
15	Жилая комната	21.60
16	Коридор	26.50
17	Сушка	7.80

Взам. инв. N

Подпись и дата

Инв. N подл. 85790

Изм	Кол.уч	Лист	N док.	Подпись	Дата
ГИП		МОЛЧАН С.			
Нач.отд.		ПИСКУН			
Гл.спец		БОНДАРЬ			

Т1684-351-1Д-001-ВК

Гражданка Райтер Н.В.

Реконструкция торгового комплекса "Сити-строй" под социальный цент для детей-сирот по ул. Луначарского, 4, г.Тирасполь.

Стадия	Лист	Листов
Р	4	

План на отм. 3.300

МУП ПИ "ТИРПРОЕКТ" г. Тирасполь

Формат А3

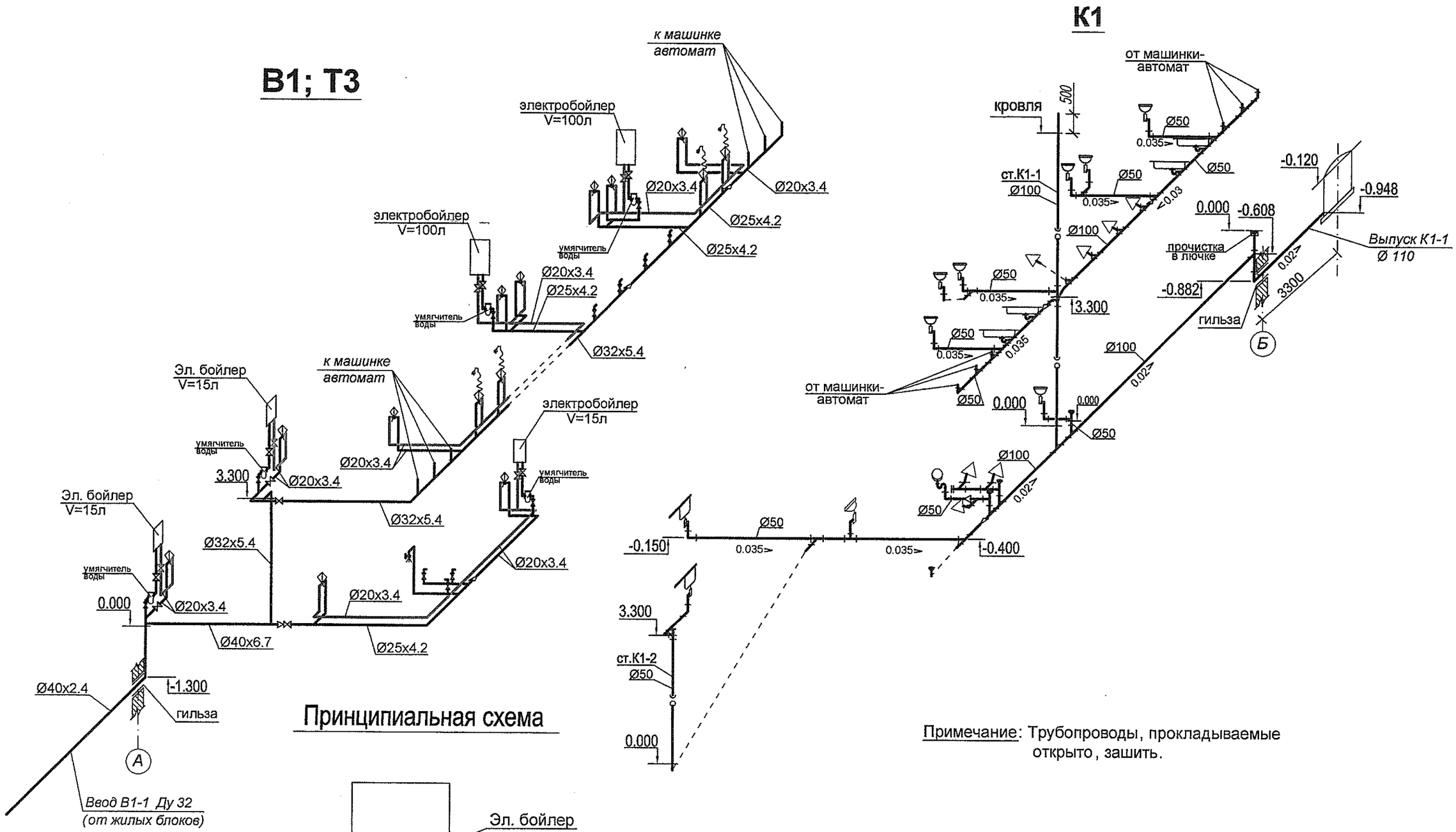

Примечание: Трубопроводы, прокладываемые открыто, зашить.

						Т1684-351-1Д-001-ВК		
Изм	Кол.уч	Лист	N док.	Подпись	Дата	Гражданка Райтер Н.В.		
ГИП		МОЛЧАН С				Реконструкция торгового комплекса "Сити-строй" под социальный цент для детей-сирот по ул. Луначарского, 4, г.Тирасполь.	Стадия	Лист	Листов
Нач.отд.		ПИСКУН					Р	5	
Гл.спец		БОНДАРЬ				Схемы систем В1, Т3 и К1. Принципиальная схема подключения бойлера.	МУП ПИ "ТИРПРОЕКТ" г. Тирасполь	

Взам. инв. №

Подп. и дата

Инв. № подл 85790 1

	Наименование и техническая характеристика	Тип, марка, обозначение документа, опросного листа	Единицы измерения		Код завода изготовит.	Код оборудов.-я, материала	Цена единицы тыс. руб.	Количество	Масса единицы оборудов.-я кг
			Наименован.	Код					
	2	3	4	5	6	7	8	9	10
	Материалы оборудование и арматура поставляемые при монтаже								
	Водопровод хоз-питьевой- В1								
1	Водомерный узел с обводной линией (в помещении жилых блоков), комплектно:	сер. 5.901-1	к-т	671				1	
	- счетчик холодной воды Ду25мм	"ZENNER"	шт	796				1	
	- заслонка поворотная Sylax Ду=65 мм Ру=1,0 МПа	Danfoss	шт	796				4	
	- клапан обратный фланцевый Ду65 мм Ру1,0 МПа	Danfoss	шт	796		149В2283		1	
	- манометр общего назначения ОБМ1-160/10	ГОСТ 2405- 88	шт	796				1	
	- кран трехходовой Ду=15мм	11Б 18бк	шт	796				1	
	- кран шаровый Ду=15 мм Ру=1,6 МПа	Danfoss	шт	796				1	
	- гибкая антивибрационная вставка Ду65 мм	Danfoss	шт	796				1	
	- фильтр сетчатый Ду65 мм	Danfoss	шт	796				1	
2	Кран шаровый Ду=25 мм Ру=1,6 МПа	Danfoss	шт	796				1	
3	Кран шаровый Ду=20 мм Ру=1,6 МПа	Danfoss	шт	796				1	
4	Кран шаровый Ду=15 мм Ру=1,6 МПа	Danfoss	шт	796				19	
5	Фильтр-умягчитель солевой		шт	796				5	
6	Труба полипропиленовая PPRC PN20 Ø75х12,5 Ду65мм (в помещении жилых блоков)		м	006				13.0	
7	Труба полипропиленовая PPRC PN20 Ø40х6,7 Ду32мм		м	006				10.0	
8	Труба полипропиленовая PPRC PN20 Ø32х5,4 Ду25мм		м	006				14.0	
9	Труба полипропиленовая PPRC PN20 Ø25х4,2 Ду20мм		м	006				15.0	
10	Труба полипропиленовая PPRC PN20 Ø20х3,4 Ду15мм		м	006				34.0	
11	Защитная гофрированная трубка "пешель" Ду75мм		м	006				13.0	
12	Защитная гофрированная трубка "пешель" Ду40мм		м	006				5.0	

Взам. инв. N

Подпись и дата

Инв. N подл. -85791-

ГИП	МОЛЧАН		Т1684-351-1Д-001-ВК.СО
Нач.отд.	ПИСКУН		
Гл. спец.	Бондарь		

Спецификация оборудования.	Стадия	Лист	Листов
	Р	1	3
	МУП ПИ "Тирпроект" г.Тирасполь		

Позиция	Наименование и техническая характеристика	Тип, марка, обозначение документа, опросного листа	Единицы измерения		Код завода изготовит.	Код оборудов.-я, материала	Цена единицы тыс. руб.	Количество	Масса единицы оборудов.-я кг
			Наимен-ован.	Код					
1	2	3	4	5	6	7	8	9	10
13	Ввод водопровода в жилые блоки.Труба полиэтиленовая Ø75х2,9	ГОСТ Р 18599 -2001	м	006				9.0	
14	Ввод водопровода в административное здание.Труба полиэтиленовая Ø40х2,4	ГОСТ Р 18599 -2001	м	006				9.0	
15	Гильза. Труба полиэтиленовая Ø 200х7.7 L=0,35м	ГОСТ Р 18599 -2001	шт	796				3	
	Водопровод горячей воды - Т3, Т4								
1	Бойлер электрический V = 100л комплектно:	ARISTON	к - т	671				2	
	- воздушник		шт	796				2	
	- предохранительный клапан Ду=15мм		шт	796				2	
	- кран-спускник Ду=15 мм Ру=1,6 МПа		шт	796				2	
2	Бойлер электрический V = 15л комплектно:	ARISTON	к - т	671				3	
	- воздушник		шт	796				3	
	- предохранительный клапан Ду=15мм		шт	796				3	
	- кран-спускник Ду=15 мм Ру=1,6 МПа		шт	796				3	
3	Кран шаровой Ду=15 мм Ру=1,6 МПа	Danfoss	шт	796				5	
4	Труба полипропиленовая PPRC PN20 Ду=15		м	006				39.0	

Взам. инв. N

Подпись и дата

Инв. N подл. 18578-1

Позиция	Наименование и техническая характеристика	Тип, марка, обозначение документа, опросного листа	Единицы измерения		Код завода изготовит.	Код оборудов.-я, материала	Цена единицы тыс. руб.	Количество	Масса единицы оборудов.-я кг
			Наименован.	Код					
1	2	3	4	5	6	7	8	9	10
	Канализация хоз-бытовая - К1								
1	Труба пластмассовая Ду=100 мм	ГОСТ 22689 - 77	м	006				111.0	
2	Труба пластмассовая Ду=50 мм	ГОСТ 22689 - 77	м	006				55.0	
3	Умывальник полукруглый керамический		к-т	671				8	
	- смеситель для умывальника с нижней подводкой		шт	796				8	
	- сифон бутылочный пластмассовый СБПМ		шт	796				8	
	- кронштейн Кр-Ум		шт	796				14	
4	Унитаз тарельчатый с косым выпуском и цельноотлитой полочкой для бачка		к-т	671				7	
	- бачок смывной керамический БНК		шт	796				7	
5	Душевая кабина комплектно:		к-т	691				4	
	- смеситель с душевой сеткой на гибком шланге См-Ву-ШЛ		шт	796				4	
	- сифон пластмассовый СПрППМ		шт	796				4	
6	Мойка кухонная на одно отделение		к-т	691				2	
	- смеситель для мойки с нижней камерой смешения		шт	796				2	
	- сифон бутылочный пластмассовый СБПМ		шт	796				2	
7	Писсуар с цельноотлитым керамическим сифоном, комплектно:		к-т	691				1	
	- кран писсуарный		шт	796				1	
	Выпуск канализации из пластмассовых труб Ду=100мм L = 3.5 м	ГОСТ 22689 - 77	шт	796				1	
8	Ревизия R-100		шт	796				2	
9	Ревизия R-50		шт	796				1	
10	Гильза. Труба PVCSN4MS полиэтиленовая Ø200 x 4,9 мм L=0,3м	ООО "Газполимер-сервис" г. Тирасполь	шт	796				1	

Взам. инв. N

Подпись и дата

Инв. N подл. 185731

Муниципальное Унитарное Предприятие Проектный институт «ТИРПРОЕКТ»

РАБОЧИЙ ПРОЕКТ

Scăpat validat
etaj 2

ЗАКАЗЧИК: ***Гражданка Райтер Н.В.***

РАБОЧИЙ ПРОЕКТ: Реконструкция торгового комплекса «Сити-строй» под социальный центр для детей-сирот по ул. Луначарского, 4 г. Тирасполь.

РАЗДЕЛ ПРОЕКТА: Отопления, вентиляция и кондиционирование

ШИФР: **Т1684-351-1Д-001-ОВ**

Bloc Administrativ

г. Тирасполь
2017г.

Copyright 2017 © Design by TIRPROEKT tel/fax: /533/ 94720

ВЕДОМОСТЬ ОСНОВНЫХ КОМПЛЕКТОВ РАБОЧИХ ЧЕРТЕЖЕЙ

обозначение	*наименование*	*примечание*
Т1684-351-001-АР	Архитектурно-строительные решения	
Т1684-351-001-ОВ	Отопление , вентиляция и кондиционирование	
Т1684-351-001-ВК	Внутренние водопровод и канализация	
Т1684-351-000-ГП	Генеральный план	
Т1684-351-001-ЭЛ	Электротехническая часть	
Т1684-351-С02-ТС	Внутриплощадочные тепловые сети	

ОСНОВНЫЕ ПОКАЗАТЕЛИ ПО ЧЕРТЕЖАМ

Наименование здания (сооружения) помещения	Объем здания $м^3$	Периоды года при Тн = ^{0}С	Расход тепла, вт (ккал/час)				Расход холода вт, ккал/час	Устан. мощн. электр. двиг., квт
			на отопление	на вентиляцию	на горячее водоснабжение	Общий		
Административно-бытовой корпус	1995	-15	20670 / (17775)	- / (-)	- / (-)	20670 / (17775)		0,106

ВЕДОМОСТЬ ССЫЛОЧНЫХ И ПРИЛАГАЕМЫХ ДОКУМЕНТОВ

ОБОЗНАЧЕНИЕ	*НАИМЕНОВАНИЕ*	*ПРИМЕЧ.*
	Ссылочные	
Сер. 4.904 - 69	Детали крепления сантехнических	
	приборов и трубопроводов	
	Прилагаемые документы	
Т1684-351-001-ОВ.СО	Спецификация оборудования	2 листа

ВЕДОМОСТЬ РАБОЧИХ ЧЕРТЕЖЕЙ ОСНОВНОГО КОМПЛЕКТА

Лист	*Наименование*	*Примечание*
1	2	3
1	Общие данные (начало)	
2	Общие данные (окончание)	
3	План на отм. 0.000.	
4	План на отм. 3.300.	
5	Вентиляция. Фрагмент плана на отм. 3.300. Схемы систем	
	вентиляции.	
6	Схема системы отопления. Узел "А". Комплектовочная ведомость	
	нагревательных приборов. Условные обозначения.	
7	Узел ввода теплоносителя. Принципиальная схема. Экспликация	
	оборудования.	
8	Узел ввода теплоносителя. Фрагмент плана на отм. 0.000.	
	Разрез 1 - 1.	
9	Установка сальника в стене для прокладки трубопровода.	

Рабочие чертежи марки ОВ выполнены в соответствии с действующими нормами и правилами и предусматривают мероприятия, обеспечивающие взрывопожарную безопасность при эксплуатации здания.

Главный инженер проекта 04.17 Молчан С.А.

Изм	Кол.уч	Лист	N док.	Подпись	Дата	Т1684-351-1д-001 -ОВ
						Гражданка Райтер Н.В.
ГИП		МОЛЧАН				Реконструкция торгового комплекса "Сити-строй" под центр социальной адаптации по ул. Луначарского, 4, г.Тирасполь
Нач. отд.		ПИСКУН				Стадия: Р; Лист: 1; Листов: 9
Вед. инж.		САРАХАН				Общие данные (начало)
						МУП ПИ "ТИРПРОЕКТ" г. Тирасполь св.об аккр. № 0392-14

согласовано: Мегис, Тюфяк; ГАП, Гл.спец.

Взам. инв. N

Подпись и дата 04.17

Инв. N подл. 85739

ОБЩИЕ УКАЗАНИЯ

Проект отопления и вентиляции административно-бытового корпуса центра социальной адаптации по ул. Луначарского,4 г. Тирасполь выполнен на основании:

- задания на проектирование;
- архитектурно - строительных чертежей,выполненных МУП "Тирпроект"
- СНиП ПМР 41-01-2011 "Отопление, вентиляция и кондиционирование";
- СНиП ПМР 40-04-02 "Внутренние санитарно- технические системы"
- других справочных и нормативных документов

Расчетные параметры наружного воздуха приняты:

- для холодного периода Тн= -15 С по параметрам Б
- для теплого периода Тн= +26 С по параметрам А

ОТОПЛЕНИЕ

Источником теплоснабжения здания является проектируемая теплогенераторная, расположенная в соседнем здании (см. к-т ТМ) .

Теплоноситель - вода с параметрами 80-60°С поступает из котельной.

Система отопления принята двухтрубная горизонтальная с нижней разводкой . В качестве нагревательных приборов приняты биметаллические радиаторы фирмы "Темакс" модель РБС-500 с боковым подключением теплоносителя.

Воздух из системы отопления удаляется кранами типа "Маевского" встроенными в приборы отопления.

Спуск воды из системы отопления может производится с помощью съемных заглушек на приборах системы отопления и в нижних точках системы.

Трубопроводы отопления выполнить из полипропиленовых труб Ekoplastik Stabi S3.2. Трубопроводы системы отопления монтировать с уклоном не менее 0.002.

Трубопроводы проложить скрыто и теплоизолировать изоляцией из вспененного полиэтилена .

Трубопроводы в местах пересечения со строительными конструкциями заключить в стальные гильзы с уплотнением зазора между трубопроводом и футляром несгораемым материалом - скрученным асбестовым шнуром . Концы зазора заделать асбестоцементным раствором .(10% - цемент марки 400 и 30% - распущенного асбестового волокна .

После окончания монтажных работ все трубопроводы должны быть подвергнуты гидравлическому испытанию давлением равным 1,25Р раб.

Монтаж систем отопления, вентиляции вести в соответствии с требованиями СНиП ПМР 40 - 04 - 11 "Внутренние санитарно-технические системы." и в соответствии с инструкцией по монтажу " Wavin Ekoplastik Stabi S3.2"

ВЕНТИЛЯЦИЯ.

Из санузлов 1 этажа предусмотрена естественная вентиляция с помощью воздуховода. Вытяжка из санузлов и душевых второго этажа механическая системой В1. Приток в помещения санузлов и душевых неорганизованный через открывающиеся двери.

В остальных помещениях воздухообмен осуществляется периодическим проветриванием через открывающиеся окна.

Воздуховоды систем вентиляции выполнить из листовой оцинкованной стали по ГОСТ 14 918-80, толщиной согласно СНиП ПМР 40 -04-11.

ХАРАКТЕРИСТИКА ОТОПИТЕЛЬНО - ВЕНТИЛЯЦИОННЫХ СИСТЕМ

Обозначение систем	Количество систем	Наименование обслуживаемого помещения (технологического оборудования)	Тип установки агрегата	Вентилятор							Электродвигатель			Примечание
				Тип уст. по взрывозащите	Схема исп.	Положение	N квт	L $м^3$/час	P $\frac{кгс}{м^2}$	n об/мин	Тип, исполнение при по взрывозащите	N, квт	П, об/мин	
В1	1	С/у и душевые 2 эт.	канальный вентилятор	К200М			0.106	382	12	2551				230В 1~ 0.46А

Изм	Кол.уч	Лист	N док.	Подпись	Дата
ГИП		Молчан			
Нач.отд.		Пискун			
Вед.инж.		Сарахан			

Т1684-351-1д-001-ОВ

Гражданка Райтер Н.В.

Реконструкция торгового комплекса "Сити-строй" под центр социальной адаптации по ул. Луначарского, 4, г.Тирасполь

Стадия	Лист	Листов
Р	2	

Общие данные (окончание).

МУП ПИ "ТИРПРОЕКТ" г. Тирасполь св.об аккр. № 0392-14

Взам. инв. N

Подпись и дата

Инв. N подл. 25784

План на отм. 0.000

М 1:100

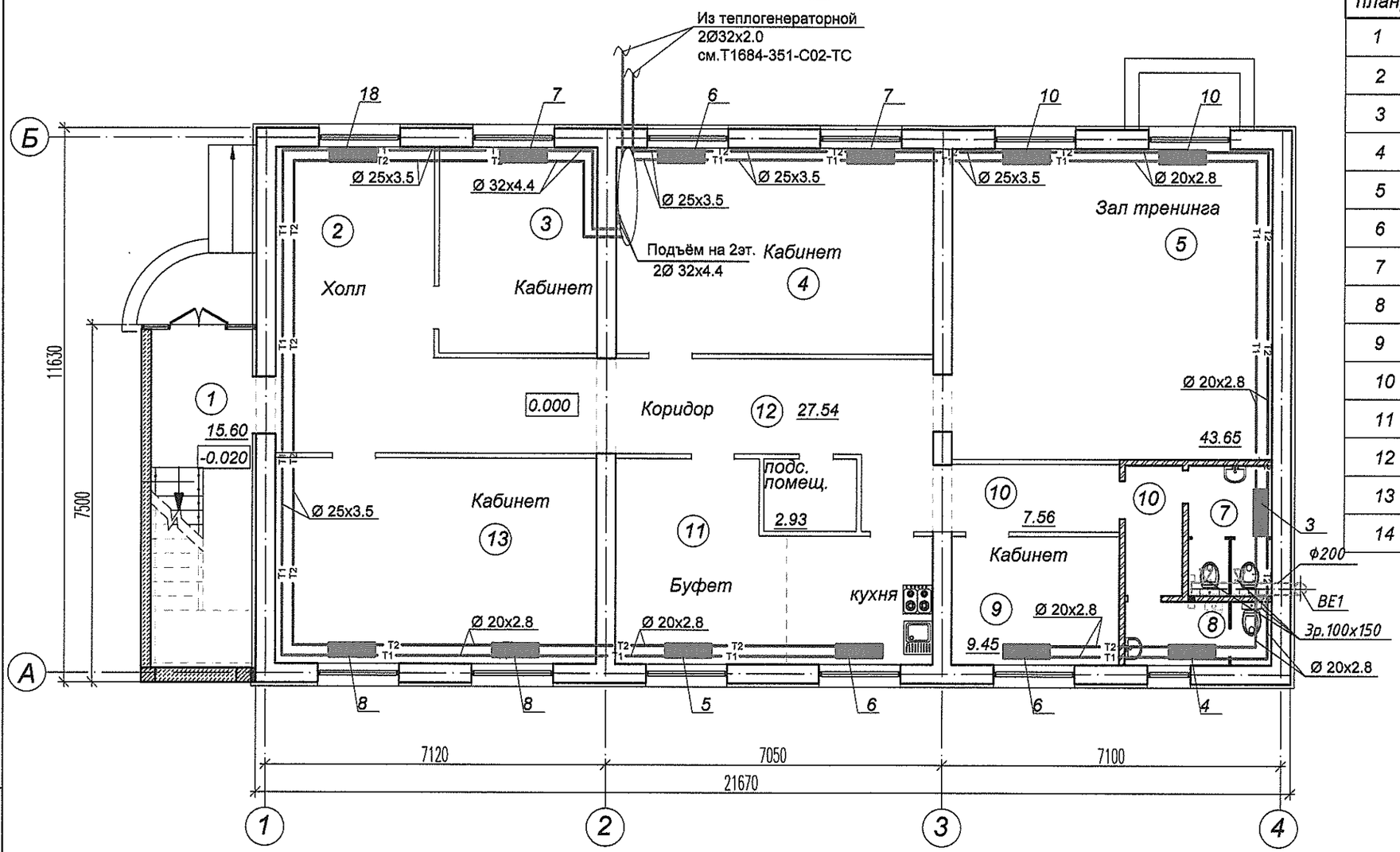

ЭКСПЛИКАЦИЯ ПОМЕЩЕНИЙ

поз. по плану	Наименование	площ. (м²)
1	Входная группа с лестницей	15.60
2	Холл	14.56
3	Кабинет	14.23
4	Кабинет	28.70
5	Зал тренинга	43.65
6	Коридор	3.45
7	Сан.узел (женский)	4.79
8	Сан.узел (мужской)	4.12
9	Кабинет	9.45
10	Коридор	7.56
11	Буфет (с кухней)	22.80
12	Коридор	27.54
13	Кабинет	29.00
14	Подс помещ	2.93

Взам. инв. N

Подпись и дата

Инв. N подл.

Изм	Кол.уч	Лист	N док.	Подпись	Дата
ГИП		Молчан			
Нач.отд.		Пискун			
Вед. инж.		Сарахан			

Т1684-351-1д-001 -ОВ

Гражданка Райтер Н.В.

Реконструкция торгового комплекса "Сити-строй" под центр социальной адаптации по ул. Луначарского, 4, г.Тирасполь

Стадия	Лист	Листов
Р	3	

План на отм. 0.000

МУП ПИ "ТИРПРОЕКТ" г. Тирасполь

Формат А3

План на отм. 3.300

М 1:100

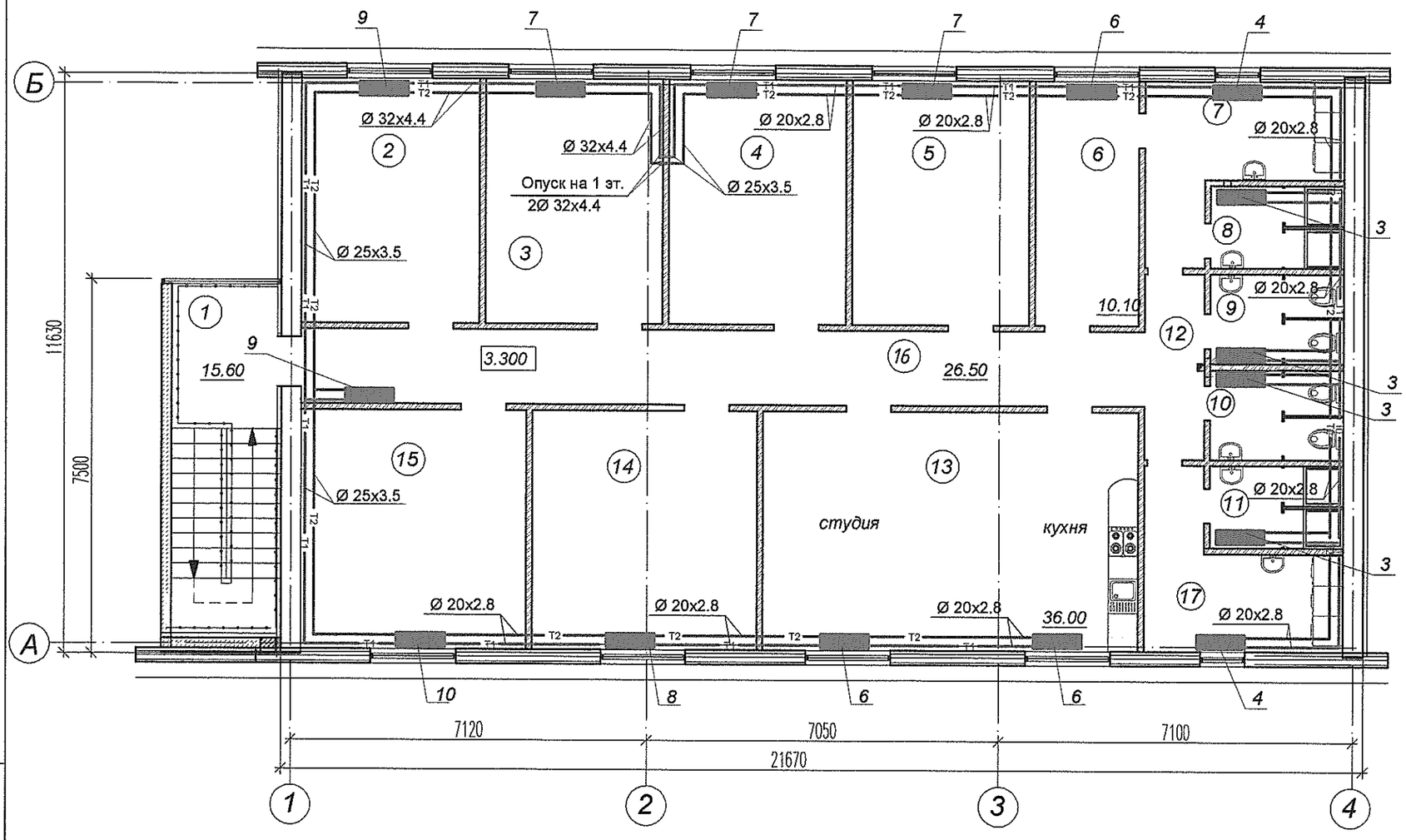

ЭКСПЛИКАЦИЯ ПОМЕЩЕНИЙ

поз. по плану	Наименование	площ. (м²)
1	Входная группа с лестницей	15.60
2	Жилая комната	17.37
3	Жилая комната	17.37
4	Жилая комната	17.37
5	Жилая комната	17.37
6	Подсобное помещение	10.10
7	Сушка	7.80
8	Душевая (женская)	4.40
9	Сан.узел (женский)	4.80
10	Сан.узел (мужской)	4.80
11	Душевая (мужская)	4.40
12	Коридор	8.70
13	Студия с кухней	36.00
14	Жилая комната	21.60
15	Жилая комната	21.60
16	Коридор	26.50
17	Сушка	7.80

Взам. инв. N

Подпись и дата

Инв. N подл. 1858

Изм	Кол.уч	Лист	N док.	Подпись	Дата
ГИП		Молчан			
Нач.отд.		Пискун			
Вед. инж.		Сарахан			

Т1684-351-1д-001 -ОВ

Гражданка Райтер Н.В.

Реконструкция торгового комплекса "Сити-строй" под центр социальной адаптации по ул. Луначарского, 4, г.Тирасполь

Стадия	Лист	Листов
Р	4	

План на отм. 3.300

МУП ПИ "ТИРПРОЕКТ" г. Тирасполь

Формат А3

Фрагмент плана на отм. 3.300
М 1:100

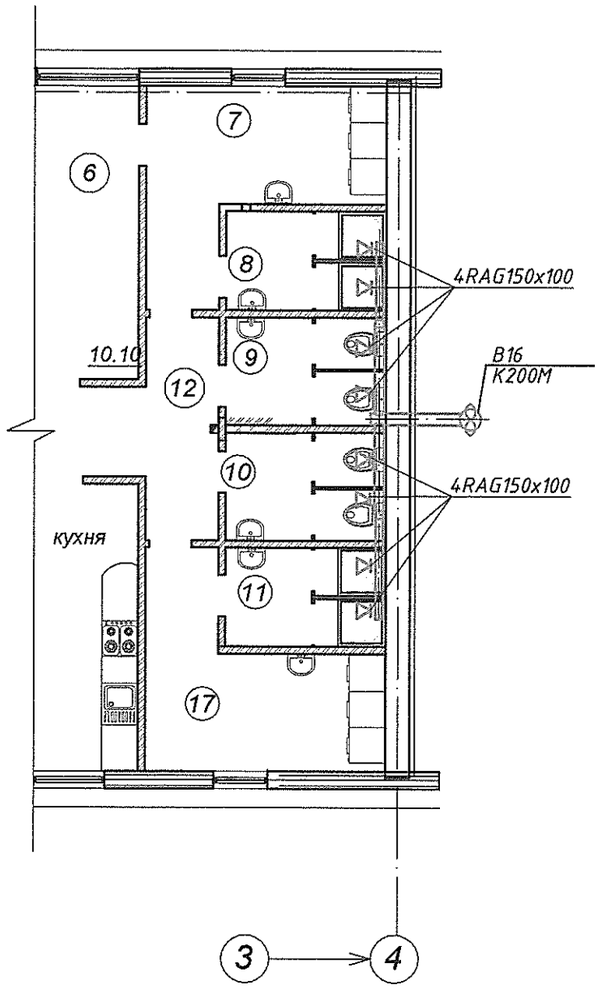

B1

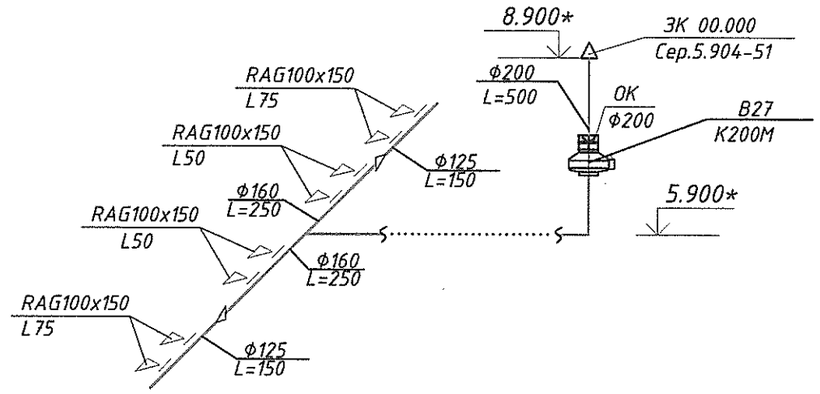

BE1

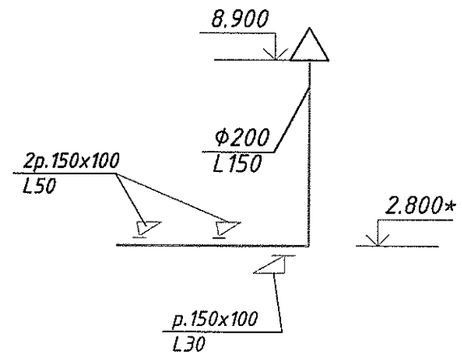

Изм	Кол.уч	Лист	N док.	Подпись	Дата
ГИП		Молчан			
Нач.отд.		Пискун			
Вед. инж.		Сарахан			

Т1684-351-1д-001 -ОВ

Гражданка Райтер Н.В.

Реконструкция торгового комплекса "Сити-строй" под центр социальной адаптации по ул. Луначарского, 4, г.Тирасполь

Стадия	Лист	Листов
Р	5	

Вентиляция. Фрагмент плана на отм. 3.300. Схемы систем вентиляции.

МУП ПИ "ТИРПРОЕКТ" г. Тирасполь

Формат А3

Взам. инв. N	Подпись и дата	Инв. N подл.
		8587894

Схема системы отопления

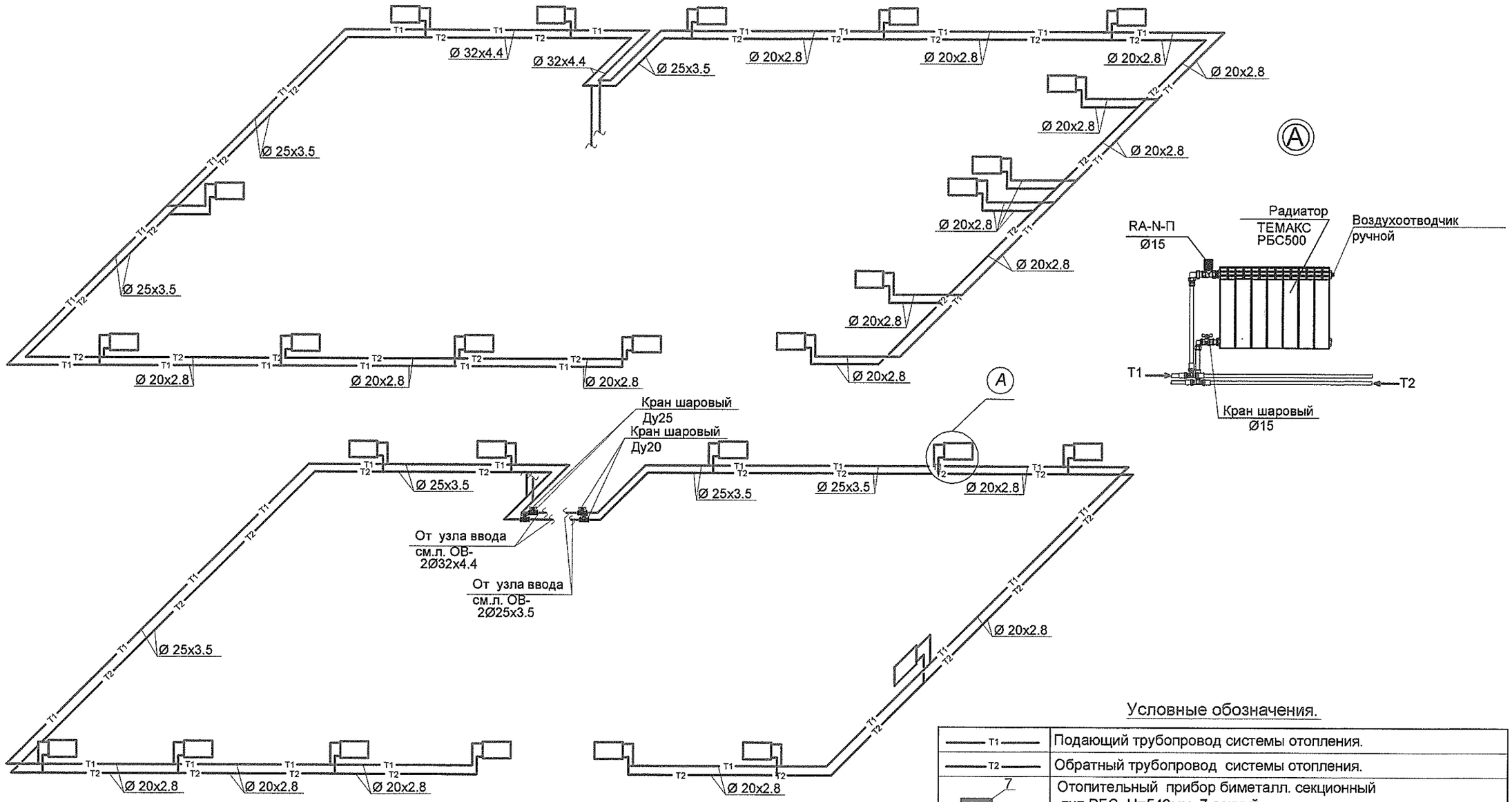

Условные обозначения.

T1	Подающий трубопровод системы отопления.
T2	Обратный трубопровод системы отопления.
7	Отопительный прибор биметалл. секционный тип РБС Н=546мм, 7 секций.
	Граница проектирования

КОМПЛЕКТОВОЧНАЯ ВЕДОМОСТЬ НАГРЕВАТЕЛЬНЫХ ПРИБОРОВ

№ п/п	Наименование нагревательных приборов	Кол. шт.	Поверхность нагрева ед. экм	Вес ед.кг	Примечание
	Отопительный прибор биметалл. секц. "РБС 500"				
	3секции	5	1.05	8.0	
	4секций	3	1.4	14.0	
	5секций	1	1.75	16.0	
	6секций	6	2.1	20.0	
	7секций	5	2.45	22.0	
	8секций	3	2.8	28.0	
	9секций	2	3.15	32.0	
	10секций	3	3.5	34.0	
	18секций	1	6.3	50.4	
	Всего 193секций	29	67.55	540.4	

Взам. инв. N

Подпись и дата

Инв. N подл.

Изм	Кол.уч	Лист	N док.	Подпись	Дата
ГИП		Молчан			
Нач.отд.		Пискун			
Вед. инж.		Сарахан			

Т1684-351-1д-001 -ОВ

Гражданка Райтер Н.В.

Реконструкция торгового комплекса "Сити-строй" под центр социальной адаптации по ул. Луначарского, 4, г.Тирасполь

Стадия	Лист	Листов
Р	6	

Схема системы отопления. Узел "А". Комплектовочная ведомость нагревательных приборов. Условные обозначения.

МУП ПИ "ТИРПРОЕКТ" г. Тирасполь

Формат А3

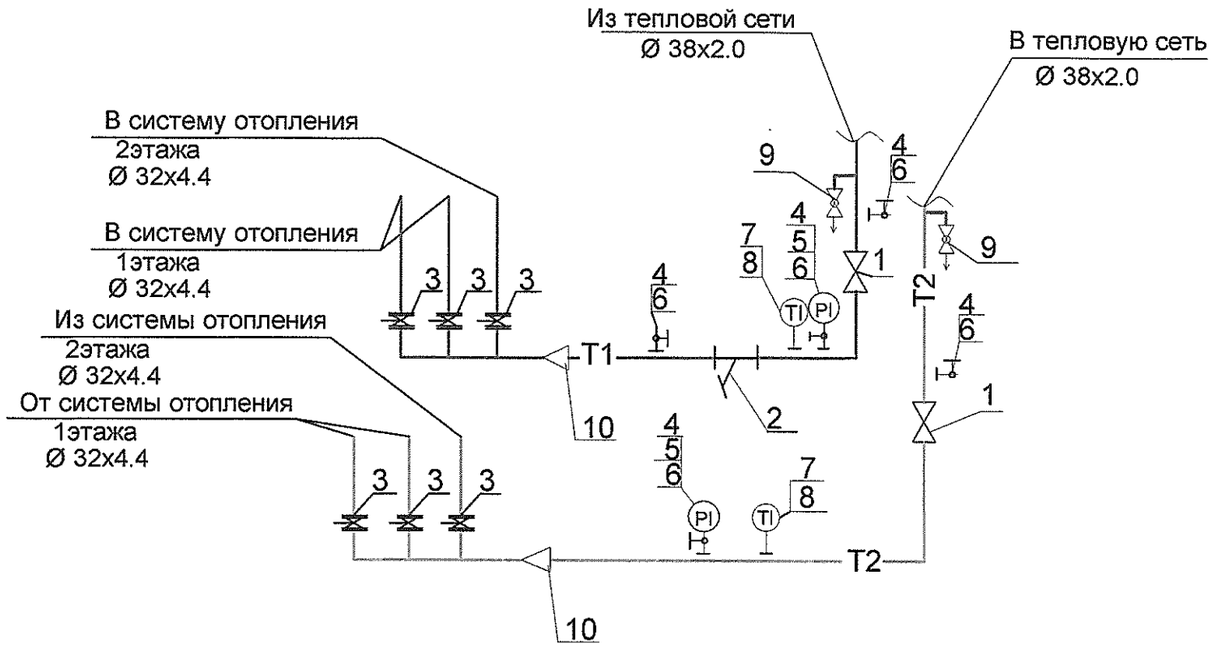

Экспликация.

Марка, позиц.	Обозначение	Наименование	Кол.	Масса ед.,кг	Примеч.
1	Данфосс	Кран шаровый муфтовый	2		
		Ду 32 Ру16кгс/см2			
2	Данфосс	Фильтр сетчатый Ду32	1		
		Ру16кгс/см2			
3	Данфосс	Кран шаровый муфтовый			Danfoss
		бронзовый Ду25	6		
4	11Б18бк	Кран трехходовой муфтовый	5	0,26	
	(по типу 14М1)	с контрольным фланцем для			
		манометра Ду15, Ру16кгс/см2			
5	ТУ 25.02.180335-84	Манометр МП3-У	2		
6	ЗКЧ -48-76	Закладная для манометра	5	0,23	
7	ЗКЧ -1-75	Бобышка БМ 27х2-50 №4	2	0,6	
8	ГОСТ 2823 - 75	Термометр показывающий	2		
	П5 2 160-66	с оправой			
9		Кран шаровый Ду 15	2		
10		Муфта переходная 50/1 1/4"	2		

Условные обозначения.

- T1 — Подающий трубопровод сетевой воды t=80°С
- T2 — Обратный трубопровод t=60°С
- T96 — Дренаж
- Граница проектирования

Примечание:

1. Данный лист смотреть с листами ОВ-3, 4, 8.

Изм	Кол.уч	Лист	N док.	Подпись	Дата
ГИП		Молчан			
Нач.отд.		Пискун			
Вед. инж		Сарахан			

Т1684-351-1д-001 -ОВ

Гражданка Райтер

Реконструкция торгового комплекса "Сити-строй" под социальный центр для детей-сирот по ул. Луначарского,4, г.Тирасполь.

Стадия	Лист	Листов
Р	7	

Узел ввода теплоносителя. Принципиальная схема. Экспликация оборудования.

МУП ПИ "ТИРПРОЕКТ" г. Тирасполь

Инв. N подл. | Подпись и дата | Взам. инв. N

85794 —

ФРАГМЕНТ ПЛАНА НА ОТМ. 0,000

М 1:50

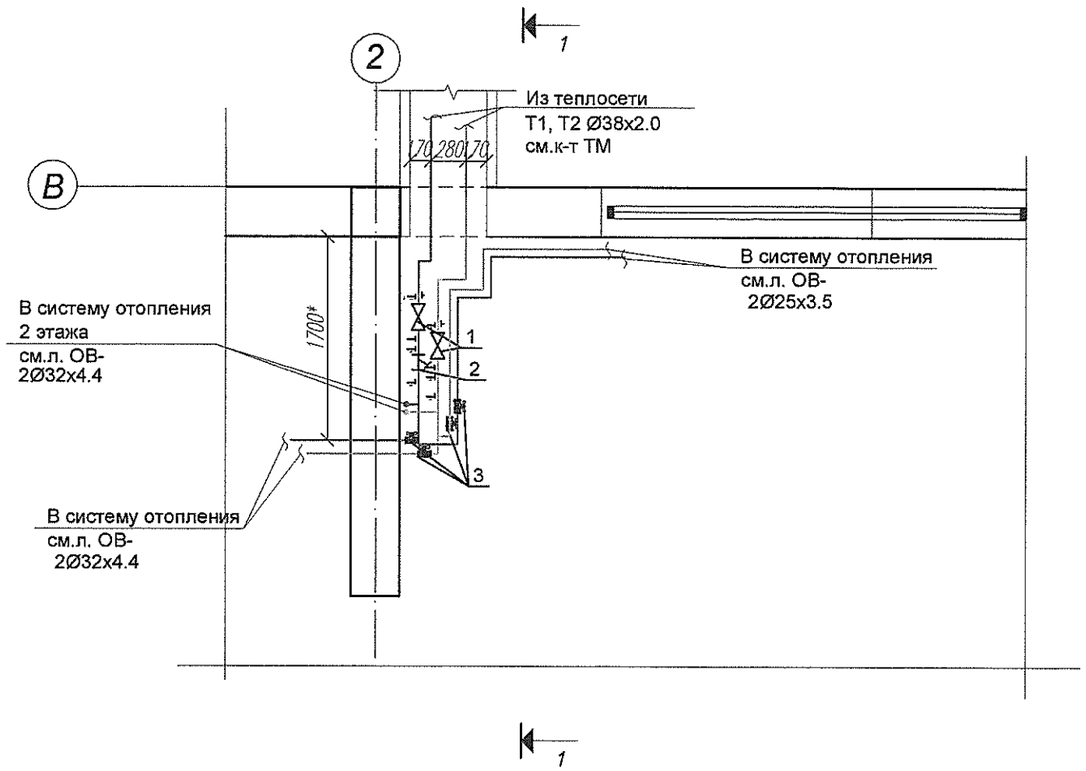

РАЗРЕЗ 1 - 1

М 1:50

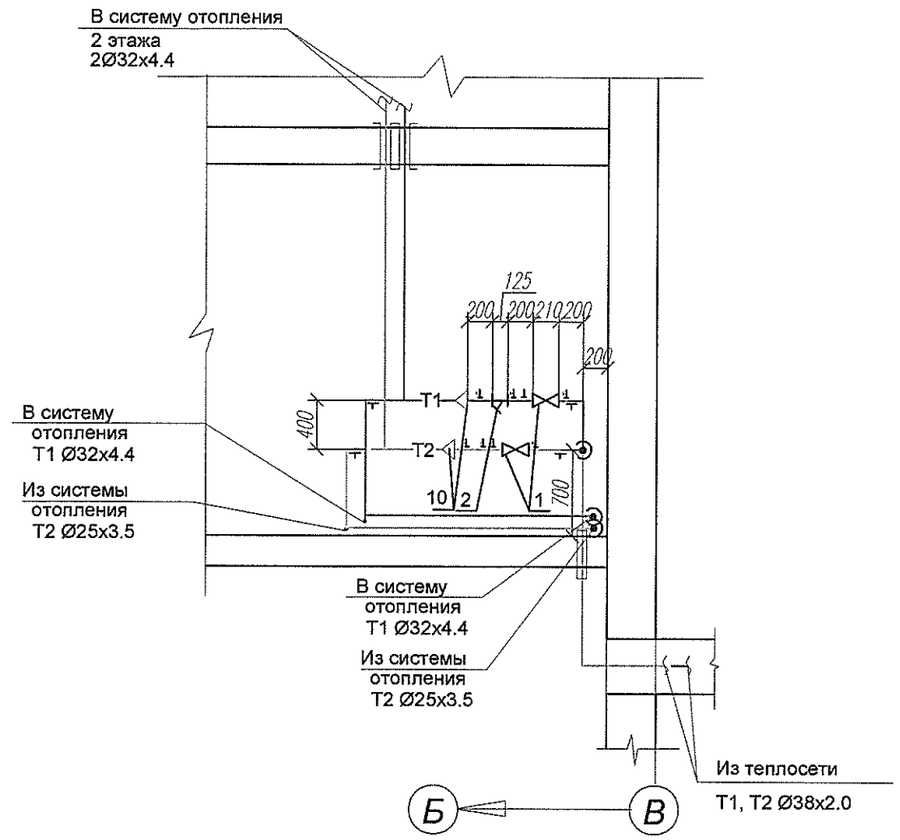

Данный лист см. с листом ОВ-5.

						Т1684-351-1д-001 -ОВ		
Изм	Кол.уч	Лист	N док.	Подпись	Дата	Гражданка Райтер		
ГИП		Молчан				Реконструкция торгового комплекса "Сити-строй" под социальный центр для детей-сирот по ул. Луначарского,4, г.Тирасполь.	Стадия	Лист	Листов
Нач.отд.		Пискун					Р	8	
Вед. инж.		Сарахан							
						Узел ввода теплносителя. Фрагмент плана на отм. 0.000. Разрез 1 - 1.	МУП ПИ "ТИРПРОЕКТ" г. Тирасполь	

Инв. N подл. 85784 | Подпись и дата | Взам. инв. N

Узел установки сальника

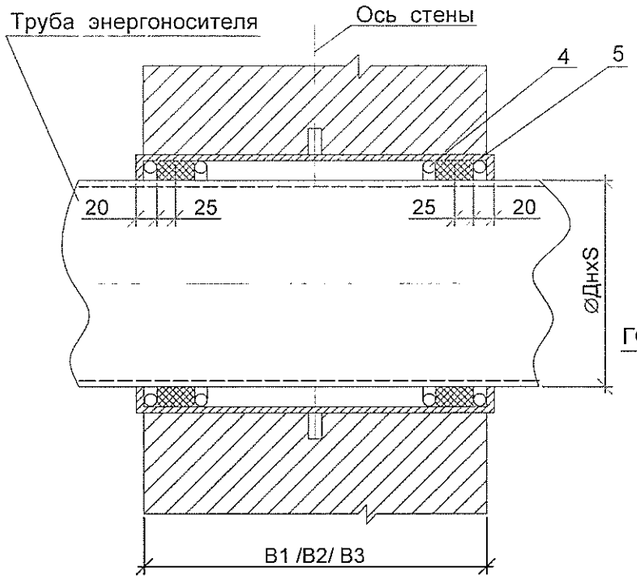

Корпус сальника

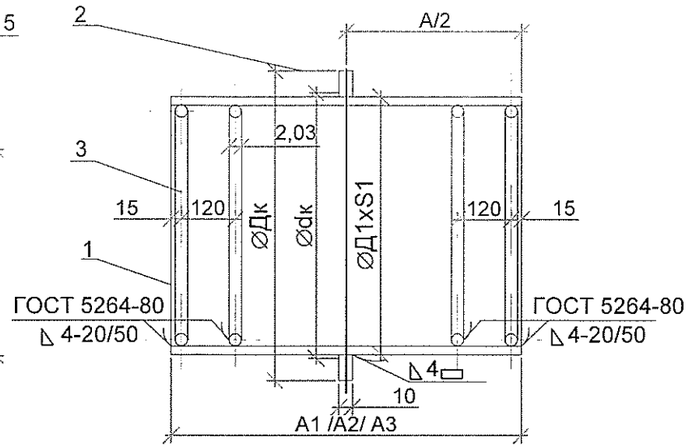

СПЕЦИФИКАЦИЯ

№ п/п	Обозначение	Наименование	Кол	Вес кг	Примеч.
1	ø D1xS1 ГОСТ10704-91	Труба стальная электросварная	1		
	Вст3сп5ГОСТ10705-80	прямошовная, дл.-см. табл. 2			
2	Б-ПН-10 ГОСТ 19903-74	Кольцо стабилизирующее	1		поз.21-29
	Вст3 ГОСТ14637-89	лист δ=10- см. табл. 1			
3	ГОСТ 2590-88	Кольцо ограничительное	4		
		сталь круглая - см. табл. 1			
4	ГОСТ 1779-83Е	Шнур асбестовый ШЛОН			см. общ. указ.
5		Асбестоцементная замазка			

Условное обозначение сальника	Условный диаметр Ду, мм	Труба энергоносителя ДнxS, мм	Поз.1 Корпус сальника Д1xS1, мм	Поз.2 Кольцо стабилизирующее Дкxdк, мм	Поз.3 Кольцо ограничительное do, мм	Вес корпуса сальника при длине установки, кг		
						A1	A2	A3
1	1	1	1	1	1	1	1	1
СК-НЗ-00 V	25	18x2-32x2	37x3	80x59	6	1.68	2.16	2.67
-01 V	40	38x2-45x2.5	76x3	100x78	8	2.45	3.07	3.70
-02	50	57x3	89x4	110x90	8	3.50	4.50	5.60
-03	65	76x3	108x4	135x110	8	4.36	5.59	6.92
-04	80	89x4	133x4	160x135	10	5.75	7.27	8.93
-05	100	108x4	133x4	160x135	10	5.75	7.27	8.93
-06	125	133x4	159x4	180x160	10	6.79	8.62	10.61
-07	150	159x4.5	219x4.5	245x220	10	10.43	13.29	16.38
-08	200	219x5	273x6	300x275	10	16.33	21.08	26.21
-09	250	273x6	325x6	350x327	10	19.43	25.10	31.23

Табл.2

№ п/п	Толщина стены, мм			Длина корпуса сальника (поз. 1), мм		
	B1	B2	B3	A1	A2	A3
1	300	420	550	340	460	590
2						
3						

ОБЩИЕ УКАЗАНИЯ

1. Набивные сальники Ду25-Ду250 предназначены для пропуска труб с энергоносителями через стены сооружения при надземной их прокладке.
2. Корпус сальника должен быть равен или больше толщины стены (но не более, чем на 30 мм выступать с каждой стороны стены).
3. Диаметр футляра принимается из условия чтобы кольцевой зазор между трубопроводом и корпусом сальника был не менее 10мм для труб до Ду 40 и не менее 12-15мм для труб большего диаметра.
4. Корпус сальника закладывается в опалубку при выполнении бетонных стен и бетонируется совместно с выполнением стены или для кирпичных и котельцовых стен вокруг корпуса сальника выполняется бетонный пояс размером не менее, чем на 150мм больше радиуса корпуса сальника.
5. Зазор между трубой и корпусом плотно набивается скрученным асбестовым шнуром или асбестовой набивкой. Скрученный асбестовый шнур или набивка должна быть больше кольцевого зазора между трубой и корпусом на 15-20%. Концы зазоров должны быть тщательно заделаны асбестоцементным раствором (10% - цемент марки 400 и 30 распущенного асбестового волокна). Цемент и асбестовое волокно до затворения водой должны быть тщательно перемешаны до получения однородной смеси.
6. Сварку деталей корпуса сальника производить электродами Э-42 по ГОСТ 9467-80. Сварные швы должны соответствовать ГОСТ 5264-80.

Взам. инв. N

Подпись и дата

Инв. N подл. 8574-1

Изм	Кол.уч	Лист	N док.	Подпись	Дата
Нач. отд.		ПИСКУН			
Вед. инж.		САРАХАН			

Т1684-351-1д-001 -ОВ

Гражданка Райтер

Реконструкция торгового комплекса "Сити-строй" под социальный центр для детей-сирот по ул. Луначарского,4, г.Тирасполь.

Стадия	Лист	Листов
Р	9	

Установка сальника в стене для прокладки трубопроводов.

МУП ПИ "ТИРПРОЕКТ" г. Тирасполь

Позиция	Наименование и техническая характеристика	Тип, марка, обозначение документа, опросного листа	Единицы измерения		Код завода изготовит.	Код оборудов.-я, материала	Цена единицы тыс. руб.	Количество	Масса единицы оборудов.-я кг
			Наименован.	Код					
1		3	4	5	6	7	8	9	10
	Отопление								
	Труба полипропиленовая Ekoplastik Stabi S3.2.								
	То же Ø 20x2,8		п.м.	006				210	
	То же Ø 25x3.5		п.м.	006				100	
	То же Ø 32x4,4		п.м.	006				45	
	То же Ø 50x6.9		п.м.	006				1.0	
	Теплоизоляция трубная δ=9мм для трубопроводов Ø20x2,8	Termaflex FRZ	пм	006				167	
	Теплоизоляция трубная δ=9мм для трубопроводов Ø25x3,5	Termaflex FRZ	пм	006				100	
	Теплоизоляция трубная δ=9мм для трубопроводов Ø32x4,4	Termaflex FRZ	пм	006				45	
	Теплоизоляция трубная δ=9мм для трубопроводов Ø50x6,9	Termaflex FRZ	пм	006				1.0	
	Биметаллические радиаторы РБС 500		секц/экм	796				193/67.55	2.8
	Вентиль термостатический прямой с предварительной настройкой, тип RA-N.	RA-N -П							
	внутренней резьбой. Ду 15	"Danfoss"	шт.			013G0014		28	
	Кран шаровый муфтовый бронзовый Ду15	"Danfoss"	шт.					29	
	Ду25							4	
	Ду20							2	

Взам. инв. N

Подпись и дата

Инв. N подл. 85795

ГИП	МОЛЧАН		Т1684-351-1д-001 -ОВ .СО
Нач. отд.	ПИСКУН		Спецификация оборудования.
Вед. инж.	САРАХАН		Стадия: Р; Лист: 1; Листов: 2
			МУП ПИ "ТИРПРОЕКТ" г. Тирасполь св.об аккр. № 0392-14

Позиция	Наименование и техническая характеристика	Тип, марка, обозначение документа, опросного листа	Единицы измерения		Код завода изготовит.	Код оборудов.-я, материала	Цена единицы тыс. руб.	Количество	Масса единицы оборудов.-я кг
			Наимено-нован.	Код					
1		3	4	5	6	7	8	9	10
	Воздухоотводчик ручной		шт	796				29	
	Металл для крепления радиаторов		кг	166				44	
	Установка сальника в стене для прокладки трубопроводов: СК-Н3.00		шт.	796				38	
	СК-Н3.00-01		шт.	796				2	
	Вентиляция								
	Решетка вытяжная 150х100		шт	796				11	
	Воздуховод из листовой оцинкованной стали круглого сечения:	ГОСТ 14918-80							
	Ø125 δ =0.5мм		пм	006				3	
	Ø160 δ =0.5мм							3	
	Ø200 δ =0.5мм							14	
	Теплоизоляция воздуховода :								
	-маты минераловатные прошивные δ=50мм		м3	113				0,471	
	Покровный слой:								
	-сталь тонколистовая δ=0.5мм		м2	055				11,3	
	Узел ввода								
	Фильтр сечатый Ду32 Ру 16		шт	796				1	
	Кран шаровый Ду32; Ру 16кгс/см2	данфосс	шт	796				2	
	Кран трехходовой муфтовый с контрольным фланцем для манометра Ду15, Ру16кгс/см2	11Б18бк	шт	796				5	
	Манометр МП3-У	ТУ25.02.180335-84						2	
	Закладная для манометра	3кч-48-76	шт	796				5	
	Бобышка для термометра	3кч-1-75	шт	796				2	
	Термометр показывающий с оправой П5 2 160 66	ГОСТ 2823-75	шт	796				2	
	Труба стальная электросварная 32х2.0 II ГОСТ 10704 - 91		пм	006				6.0	
	В-В-ст3сп5ГОСТ 10705-80								
	Муфта переходная 50/1 1/4"		шт	796				2	
	Кран шаровый Ду15;	данфосс	шт	796				2	

Взам. инв. N

Подпись и дата

Инв. N подл. 7857

Муниципальное Унитарное Предприятие Проектный институт «ТИРПРОЕКТ»

РАБОЧИЙ ПРОЕКТ

ЗАКАЗЧИК: ***Гражданка Райтер Н.В.***

РАБОЧИЙ ПРОЕКТ: Реконструкция торгового комплекса «Сити-строй» под социальный центр для детей-сирот по ул. Луначарского, 4 г. Тирасполь.

РАЗДЕЛ ПРОЕКТА: Заземление и молниезащита. Защитные меры безопасности

ШИФР: **Т1684-351-ЗД-000-ЭМЗ**

г. Тирасполь
2017г.

Copyright 2017 © Design by TIRPROEKT te/fax: /533/ 94720

Ведомость рабочих чертежей основного комплекта

Лист	Наименование	Примеч.
1	Общие данные	
2	Общие указания	
3	Генплан. Заземление и молниезащита.	
4	Заземление и молниезащита административно-бытового корпуса.	
5	Зона молниезащиты.	
6	Схема защитного заземления и молниезащиты.	

Ведомость основных комплектов рабочих чертежей электротехнической части проекта

Обозначение	Наименование	Примеч.
Т1684-351-3д- 000 - ЭМЗ	Заземление и молниезащита. Защитные меры	наст. проект
	безопасности	

Полный перечень основных комплектов рабочих чертежей электротехнической части проекта приведен на первом листе комплекта марки ЭЛ.

Ведомость ссылочных и прилагаемых документов

Обозначение	Наименование	Примеч.
	Ссылочные документы	
П У Э	Правила устройства электроустановок	
МПОТ	Межотраслевые правила охраны труда	
ПЭЭП	Правила эксплуатации электроустановок	
	потребителей	
Серия 5.407-11	Заземление и зануление электроустановок	
ГОСТ10434-82	Соединения контактные электрические	
СНиП ПМР 31-20-02	Электротехнические устройства	
СП ПМР31-118-2010	Устройство и молниезащита зданий, сооружений и	
	промышленных коммуникаций	
РД34.21.122-87	Инструкция по устройству молниезащиты зданий	
	и сооружений	
	Прилагаемые документы	
Т1684-351-3д- 000 - ЭМЗ.СО	Спецификация оборудования и материалов	на 1-ом листе

Рабочие чертежи марки "ЭМЗ" выполнены в соответсвии с действующими нормами и правилами и предусматривают мероприятия, обеспечивающие взрывную, взрывопожарную и пожарную безопасность при эксплуатации зданий.

Главный инженер проекта /Молчан С. А./

СОГЛАСОВАНО:

Зав. гр.	Хаит
ГАП	Мегис

Взам. инв. №

Подп. и дата

Инв. № подл

Изм.	Кол.уч	Лист	№ док	Подп	Дата
ГИП		Молчан			
Гл. спец.		Тюфяк			
Инженер		Вишанов			
					06.17

Т1684-351-3д-000-ЭМЗ

Гражданка Райтер Н.В.

Реконструкция торгового комплекса Сити-строй" под центр социальной адаптации по ул. Луначарского, 4, г.Тирасполь.

Стадия	Лист	Листов
Р	1	6

Общие данные

МУП ПИ "ТИРПРОЕКТ" г. Тирасполь

Общие указания

1. Исходные данные

Настоящий проект марки "ЭМ3" выполнен на основании задания на проектирование, заданий смежных разделов проекта и нормативных документов.

Проектом предусматривается :

- молниезащита административно-бытового корпуса;
- защита от прямых ударов молнии дымовой трубы и продувочной свечи газопровода;
- устройство внутреннего контура заземления электрощитовой и теплогенераторной;
- устройство наружного заземлителя;
- уравнивание потенциалов.

2. Краткая характеристика объекта

Проектируемый объект состоит из двух зданий: административно-бытового корпуса и блока временного проживания.

Административно-бытовой корпус состоит из двух этажей. На первом этаже размещаются: кабинеты, буфет, зал тренинга, подсобные помещения. На втором этаже размещаются: жилые комнаты, подсобное помещение, студия с кухней.

Блок временного проживания состоит из: помещений для временного проживания, классов, аудитории, электрощитовой, теплогенераторной и других вспомогательных помещений.

В отношении опасности поражения электрическим током к помещениям с повышенной опасностью и особоопасным относятся душевые, санузлы, теплогенераторная. Остальные помещения являются помещениями без повышенной опасности.

3. Заземление. Молниезащита.

Проектируемое здание административно- бытового корпуса с деревянными стропилами и деревянной обрешеткой подлежит молниезащите по III категории с зоной защиты типа Б.

Проектом предусмотрена защита административно- бытового корпуса от прямых ударов молнии и защита от заноса высоких потенциалов. Защита от прямых ударов молнии осуществляется путем наложения на кровлю молниеприемной сетки с шагом ячейки не более 12х12м. Молниеприемную сетку выполнить из круглой оцинкованной стали Ø10мм и в четырех точках присоединить к заземляющему устройству. В качестве токоотводов использовать оцинкованный стальной круг Ø10 мм. На коньках кровли стальной круг крепить с помощью коньковых зажимов. В остальных местах для крепления токоотводов к кровле использовать кровельные держатели.

Объединить между собой токоотводы, металлические водостоки и прочие проводящие элементы кровли.

С целью уравнивания потенциалов все металлические строительные и производственные конструкции, стационарно проложенные трубопроводы всех назначений, металлические корпуса сантехнического, электротехнического оборудования и т.п. должны быть занулены и заземлены.

В электрощитовой и теплогенераторной выполнены внутренние контура заземления из полосовой стали 25х4 мм, проложенной по стенам на отм. 0,3...0,5м от уровня пола помещений. Все контуры объединить между собой и подключить не менее чем в 2-х точках к наружному заземляющему устройству.

Для молниезащиты металлических дымовых труб и продувочного газопровода теплогенераторной проектом предусмотрена установка на стене здания, молниеприемника из круглой стали Ø20мм и высотой 3,5м. От молниеприемника выполнить спуск из полосовой стали 25х4мм и присоединить к заземляющему устройству. Все дымовые трубы и свечу продувочного газопровода присоединить к заземляющему устройству.

Заземляющее устройство выполнено общим для заземления, молниезащиты, повторного заземления рабочего нулевого проводника и состоит из 5 -ти вертикальных электродов (сталь Ø20 мм, L = 3 м), соединенных полосовой сталью 40х4 мм (общая длина 95 м).

Соединения элементов заземления и молниезащиты производить с помощью сварки или другими способами, обеспечивающими требования ГОСТ 10434-82 "Соединения контактные электрические. Классификация. Общие технические требования" ко 2-му классу соединений.

4. Монтаж, обслуживание и ремонт электроустановки

должны осуществляться квалифицированным электротехническим персоналом с соблюдением требований ПУЭ , ПЭЭП , МПОТ и других нормативных документов, указанных на листе 1 .

						Т1684-351-3д-000-ЭМ3		
Изм.	Кол.уч	Лист	№ док	Подп	Дата	Гражданка Райтер Н.В.		
ГИП		Молчан				Реконструкция торгового комплекса Сити-строй" под центр социальной адаптации по ул. Луначарского, 4, г.Тирасполь.	Стадия	Лист	Листов
Гл. спец.		Тюфяк					Р	2	
Инженер		Вишанов				Общие указания	МУП ПИ "ТИРПРОЕКТ" г. Тирасполь		
					06.17				

Взам. инв. №

Подп. и дата

Инв. № подп

к внутреннему контуру электрощитовой, теплогенераторной

полоса 40х4мм

к молниеприемной сетки (см. лист 4)

5,67

3,75

21,67

3,2

круг d=20мм, L=3м

продолж
Генплан

пересечение с подземными комму

- водопровод
- канализация
- теплотрасса
- кабель 0,4кВ

Взам. инв. N

Подпись и дата

Инв. N подл.

ЭКСПЛИКАЦИЯ

N по ГП	НАИМЕНОВАНИЕ	ПРИМЕЧАНИЕ
1	Административно-бытовой корпус	Реконструкция
2	Блок для временного проживания	Реконструкция

Фрагмент плана на отм. 0.000
М 1:50

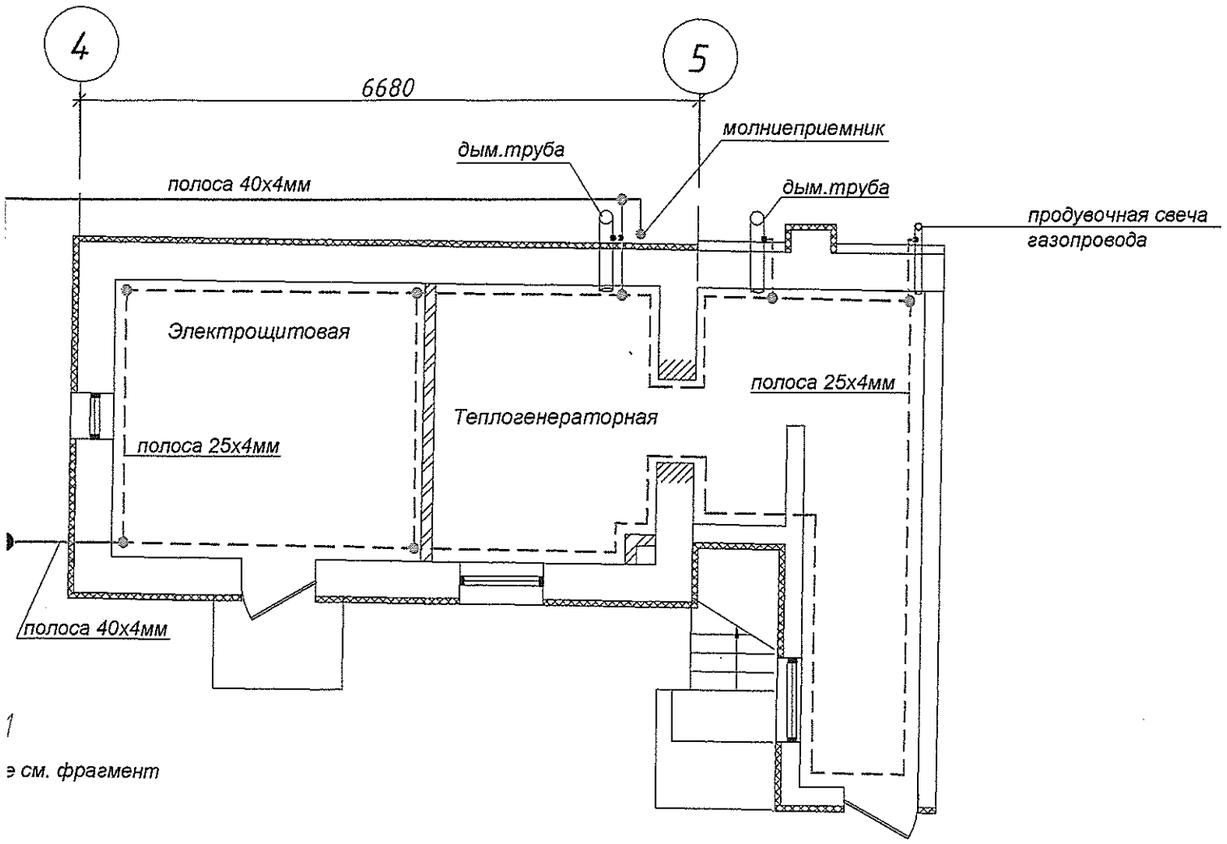

ациями:

Изм.	Кол.уч	Лист	№ док	Подп	Дата
Гл. спец.		Тюфяк			
Инженер		Вишанов			
					06.17

Т1684-351-3д-000-ЭМЗ

Гражданка Райтер Н.В.

Реконструкция торгового комплекса "Сити-строй" под социальный центр для детей-сирот по ул. Луначарского, 4, г.Тирасполь.

Стадия	Лист	Листов
Р	3	

Генплан.
Заземление и молниезащита

МУП ПИ "ТИРПРОЕКТ"
г. Тирасполь

План кровли
М 1:200

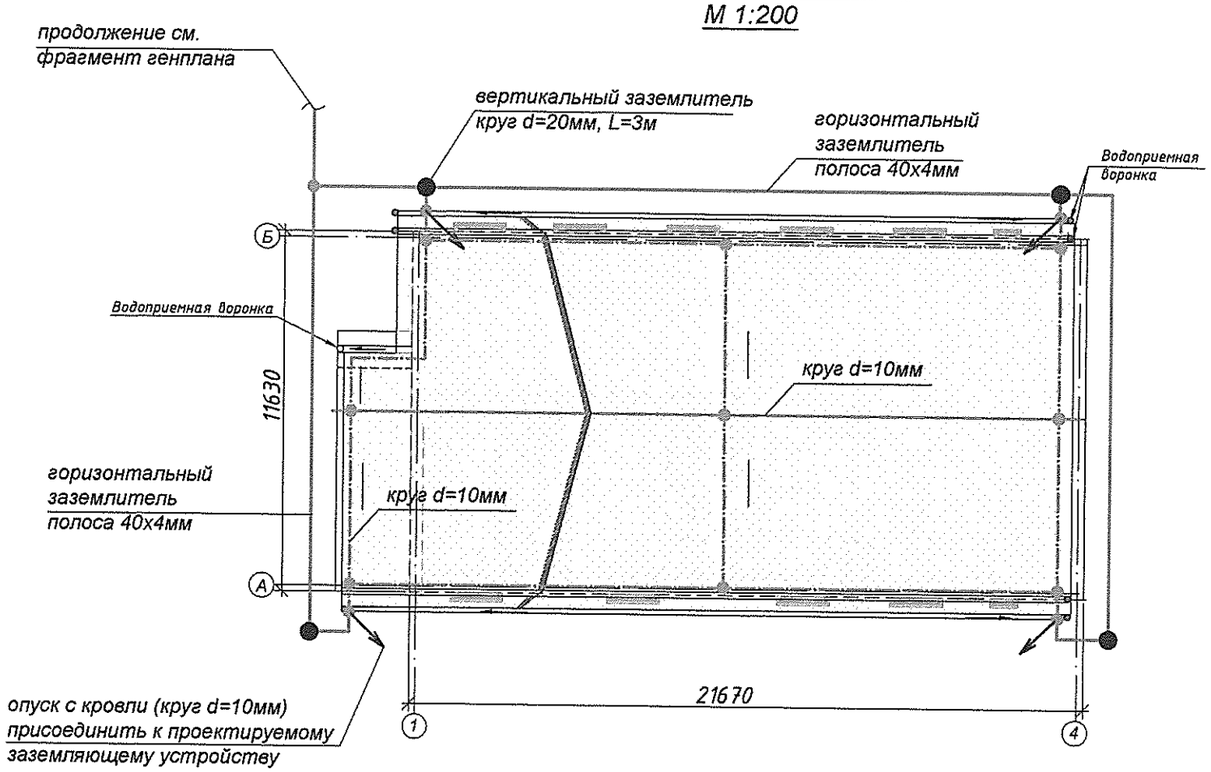

Фасад
М 1:200

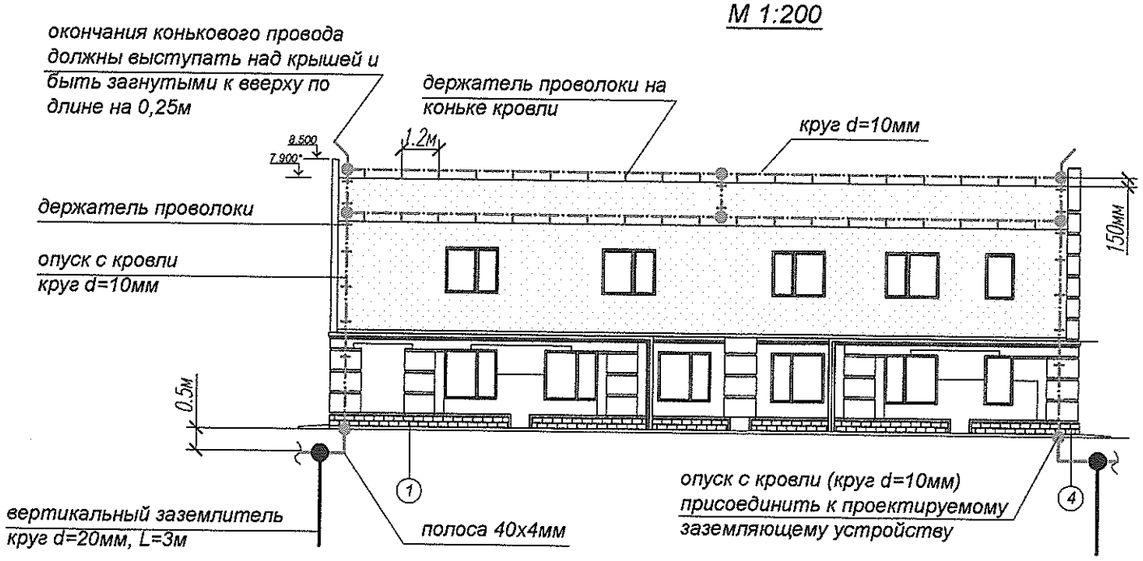

Административно-бытовой корпус относится к III категории молниезащиты с зоной защиты типа "Б".

Защита от прямых ударов молнии здания выполняется путем наложения на кровлю молниезащитной сетки с шагом не более 12х12м. По конькам кровли, стыкам конструкций и по периметру кровли проложить стальную оцинкованную проволоку (Ø10мм). На коньках кровли проволоку прикрепить с помощью коньковых зажимов. В остальных местах для крепления молниезащитной сетки к кровли использовать кровельные держатели. Крепление проволоки к элементам кровли выполнять не реже, чем через 1,2м. Токоотводы (спуски) выполнить из круглой оцинкованной проволоки d = 10 мм и в четырех точках присоединить к заземляющему устройству. Расстояние между опусками к заземляющему устройству не должно превышать 25 м. Токоотводы выполнить в местах, недоступных для случайного прикосновения (не ближе чем в 3-х метрах от входов).

Заземляющее устройство выполнено полосовой сталью 40х4 мм (горизонтальный заземлитель) и круглой сталью d = 20 мм, L = 3 м (вертикальные заземлители). Полосу заземления проложить на отм. - 0,5 от уровня земли.

Места забивки вертикальных электродов уточнить по месту с учетом существующих подземных коммуникаций.

Все соединения выполнить сваркой.

Условные обозначения:

- горизонтальный заземлитель;
- проектируемые токоотводы;
- внутренний контур заземления;
- вертикальный заземлитель
- опуск к наружному заземляющему устройству;
- кровля здания;

						Т1684-351-3д-000-ЭМЗ		
Изм.	Кол.уч	Лист	№ док	Подп	Дата	Гражданка Райтер Н.В.		
						Реконструкция торгового комплекса Сити-строй" под центр социальной адаптации по ул. Луначарского, 4, г.Тирасполь.	Стадия	Лист	Листов
Гл. спец.		Тюфяк					Р	4	
Инженер		Вишанов				Заземление и молниезащита административно-бытового корпуса	МУП ПИ "ТИРПРОЕКТ" г. Тирасполь	
					06.17			

Взам. инв. №

Подп. и дата

Инв. № подл

Позиция	Наименование и техническая характеристика	Тип, марка, обозначения документа,опросного листа	Завод-изготовитель или поставщик. Адрес и телефон.	Единица измерения	Количество	Масса единицы, кг	Примечание
1	2	3	4	5	6	7	8
	Материалы для молниезащиты и заземления						
	Сталь полосовая 40х4мм (горизонтальный заземлитель)	ГОСТ 103-76		м	95		
	Сталь полосовая 25х4мм (для устройства внутр. контура)	ГОСТ 103-76		м	45		
	Сталь круглая оцинкованная диам. 10мм	ГОСТ 30136-95	"Сталь-Про" Россия	м	125	0,62 кг/м	
	Сталь круглая горячекатанная d = 20мм, L = 3 м; (вертикальный заземлитель)	ГОСТ 2590-71		шт.	5		
	Сталь круглая оцинкованная диам. 20мм (молниеприемник)	ГОСТ 30136-95	"Сталь-Про" Россия	м	3,5		
	Сталь круглая D=6мм (для системы уравнивания потенциалов)	ГОСТ 2590-71		м	80		
	Держатель молниеприемной проволоки на коньке	ND2201ZC	"DKC" - Украина	шт.	20		
	Держатель провода, d= 8-10 мм, (универсальный)	ND2334ZC	"DKC" - Украина	шт.	86		
	Соединитель быстрого монтажа d = 8-10 мм.	NG3109ZC	"DKC" - Украина	шт.	9		
	Настенный держатель для молниеприемных мачт диам. до 31 мм	NL0131	"DKC" - Украина	шт.	2		
	Метизы разные			кг.	4		
	Траншея для горизонтального заземлителя	500(г)х200(ш)мм		м	70		

Взам. инв. №

Подп. и дата

Инв. № подл

Изм.	Кол.уч	Лист	№ док	Подп	Дата
ГИП		Молчан			
Гл. спец.		Тюфяк			
Инженер		Вишанов			
					06.17

Т1684-351-3д-000-ЭМ3.СО

Гражданка Райтер Н.В.

Реконструкция торгового комплекса "Сити-строй" под социальный центр для детей-сирот по ул. Луначарского, 4, г.Тирасполь.

Стадия	Лист	Листов
Р	1	1

Спецификация оборудования и материалов

МУП ПИ "ТИРПРОЕКТ" г. Тирасполь

ООО "Тираспольтрансгаз-Приднестровье"

Отдел проектирования

Объект № 682 - РП

Заказчик: Гр. Райтер Наталья Викторовна

Стройка: Газоснабжение Центра социальной адаптации «Детство детям» с установкой дополнительного оборудования по ул. Луначарского, 4 в г. Тирасполь

Стадия: РАБОЧИЙ ПРОЕКТ

Часть проекта: Основные технические решения.
Рабочая документация.

Начальник отдела С.Ц. Ходерян

г. Тирасполь
2016г.

8/21000
Наб. Райтер.

ООО "Тираспольтрансгаз-Приднестровье"
Отдел проектирования
Свидетельство аккредитации №0361-14 от 14.05.2014г.

Объект № 682 - РП

Заказчик: Гр. Райтер Наталья Викторовна

Стройка: Газоснабжение Центра социальной адаптации «Детство детям» с установкой дополнительного оборудования по ул. Луначарского, 4 в г. Тирасполь

Стадия: РАБОЧИЙ ПРОЕКТ

Часть проекта: Основные технические решения.
Рабочая документация.

г. Тирасполь
2016г.

Данный проект разработан в соответствии с действующими нормами, правилами, согласованным техническим заданием на строительное проектирование, действующими каталогами и предусматривает мероприятия, обеспечивающие взрывобезопасность, и пожаробезопасность при эксплуатации зданий и сооружений.

ГИП С.Ц. Ходерян

Содержание:

1. Запись ГИПа о соответствии норм.
2. Ответственные за разработку проекта.
3. Технические условия.
4. Чертежи:

682 – РП – ГСН Сети газопроводов.
682 – РП – ГСВ Внутреннее газооборудование.

Общество с ограниченной ответственностью
«Тираспольтрансгаз – Приднестровье»
филиал в г. Тирасполь

ОБЩЕСТВО С ОГРАНИЧЕННОЙ ОТВЕТСТВЕННОСТЬЮ
СОЧИЕТАТЯ КУ РЭСПУНДЕРЕ ЛИМИТАТЭ
ТОВАРИСТВО З ОБМЕЖЕНОЮ ВІДПОВІДАЛЬНІСТЮ

3300, г. Тирасполь, ул. Каховская, 22
Тел/факс 4-33-22
субсчет 2212210000000452
в ЗАО АКБ "Ипотечный"
ф/к 0200041035
к/с 20210000090 КУБ 24
e-mail: tirgaz@idknet.com
№ _____
На № _____ от 03.08.16 г.

Довгалюк А.В. ,Райтер Н.В.,
Фащевскому М.Р.

ТЕХНИЧЕСКИЕ УСЛОВИЯ № 764

действительны в течении 2-х лет со дня выдачи.
(установка и демонтаж газового оборудования)

Для подключения к сетям газоснабжения дополнительных газовых приборов, перемонтаж ГС при реконструкции торгового комплекса под центр социальной адаптации по адресу: г. Тирасполь, ул.Луначарского, 4, учесть следующее условия:

1. Предусмотреть подключение от существующего надземного газопровода низкого давления (цокольный ввод) .
2. Диаметр газопровода в точке подключения 57 (мм).
3. Давление газа в точке подключения 180 мм (вод. ст.).
4. Газ одорируется.
5. Теплотворная способность газа: 8010 (ккал/нм^3).
6. Проектом предусмотреть:

-установку газового оборудования, сертифицированного в ПМР в помещениях, соответствующих «Правилам безопасности в газовом хозяйстве» и действующих СНиП.

- установку отключающих устройств;
- установку сигнализатора газа с электромагнитным клапаном;
- выполнить заземление газового оборудования.

Заказчик обязан:

1. Проект согласовать с филиалом ООО «Тираспольтрансгаз-Приднестровье» в г. Тирасполь.
2. Согласовать проект в Службе государственного надзора ПМР.
3. Тип прибора учёта газа согласовать с представителем ОРГ филиала ООО «Тираспольтрансгаз-Приднестровье» в г. Тирасполь.
3. Заключить договор с филиалом ООО «Тираспольтрансгаз-Приднестровье» в г. Тирасполь:
   - на ведение технического надзора перед началом монтажных работ;
   - на поставку газа и техническое обслуживание сетей и газового оборудования перед пуском газа.

Особые условия:

1. Работы по проектированию и монтажу должна выполнять специализированная организация, имеющая лицензию на выполнение данных работ.
2. Филиал ООО «Тираспольтрансгаз-Приднестровье» в г. Тирасполь готов выступить «подрядчиком» при газификации данного объекта. При выполнении работ другим «подрядчиком» представить лицензию на выполнение данных работ;
3. Представить акт обследования технического состояния вентиляционных каналов.
4. Предоставить акт измерения сопротивления заземляющего устройства.
5. Диаметр газопровода, прибор учета газа, определить расчетом согласно нагрузки, при необходимости заменить.
6. Представить разрешение на точку подключения от собственника газопровода ООО «Пи-Трэйд».

Главный инженер Волощук В.Е.

Ответственные за разработку раздела проекта:

Инженер - проектировщик Т.А. Трохим

ВЕДОМОСТЬ РАБОЧИХ ЧЕРТЕЖЕЙ ОСНОВНОГО КОМПЛЕКТА

Лист	Наименование	Примечание
1	Общие данные по марке	
2	План трассы надземного газопровода низкого давления М 1:500.	
	Схема газопровода М 1:100.	

ВЕДОМОСТЬ ССЫЛОЧНЫХ И ПРИЛАГАЕМЫХ ДОКУМЕНТОВ

Обозначение	Наименование	Примечание
	Ссылочные документы	
Серия 5.905-15	Оборудование,узлы и детали наружных	
	газопроводов (подземных и надземных)	
Серия 5.905-8	Узлы и детали крепления газопроводов	
Серия 5.905-6	Узлы и детали электрозащиты подземных	
	инженерных сетей от коррозии	
	Прилагаемые документы	
682-РП-ГСН.СО	Спецификация оборудования	

СОГЛАСОВАНО:

Главный инженер филиала
ООО "ТТГ-Приднестровье"
в г. Тирасполь

Волощук В.Е.

11.11.2016

Данный проект разработан в соответствии с техническими условиями на подключение к сетям, действующими нормами и правилами и предусматривает мероприятия, обеспечивающие взрыво- и пожаробезопасность при эксплуатации сетей.

Главный инженер проекта (Ходерян С.Ц.)

ОБЩИЕ УКАЗАНИЯ

Данный проект разработан на основании:

1.Техническ их условий № 764 от 03.08.2016г., выданных филиалом ООО "Тираспольтрансгаз-Приднестровье" в г. Тирасполь.

2.Топографических съемок, предоставленных заказчиком;

3.СНиП ПМР 42-01-2011 "Газоснабжение";

4."Правил безопасности в газовом хозяйстве" и других нормативных документов.

Данным проектом предусматривается строительство газопровода низкого давления для газоснабжения Центра социальной адаптации "Детство детям", расположенного по ул. Луначарского, 4, в городе Тирасполь.Точкой подключения является существующий цокольный ввод газопровод низкого давления Ду 50мм. Давление газа в точке подключения - 180 мм вод. ст. В связи с реконструкцией существующего торгового комплекса под Центр социальной адаптации и увеличения нагрузок, существующий газопровод Ду 32 необходимо демонтировать и на его месте по существующим креплениям проложить газопровод Ду 50. Замене, также, подлежит изолирующее фланцевое соединение Ду 32 и кран Ду 32 на Ду50.

Для надземного газопровода приняты стальные электросварные трубы по ГОСТ 10704-91 труппы В из спокойной стали категории 2 по ГОСТ 10705-80. Соединение стальных труб между собой предусматривается ручной электродуговой сваркой электродами Э-42А по ГОСТ 9467-75. Сварные швы должны соответствовать ГОСТ 16037-80*. Фасонные части применять по ГОСТ 17375-17379-2001, прокладки из паронита по ГОСТ 481-80 марки ПМБ. Для уплотнения резьбовых соединений применять фторопластовую ленту (ФУМ) или другой материал, исключающий пропуски газа в соединениях. Надземный газопровод покрыть двумя слоями эмали по двум слоям грунтовки для защиты от атмосферной коррозии . Окраска должна соответствовать ГОСТ 14202-69.

Монтаж должна вести специализированная организация , имеющая аккредитацию на производство данного вида работ. После монтажа газопровод должен быть продут и испытан на прочность и плотность в соответствии с требованиями СНиП ПМР 42-01-2011 "Газоснабжение" и "Правил безопасности в газовом хозяйстве". Монтаж, испытание и сдачу в эксплуатацию газопровода вести в соответствии с требованиями СНиП ПМР 42-01-2011 "Газоснабжение" и "Правил безопасности в газовом хозяйстве".

Изм.	Кол.уч	Лист	№ док	Подп	Дата
Нач. отд.		Ходерян			
ГИП		Ходерян			
Разраб.		Трохим			
					10.16г.

682 - РП - ГСН

Газоснабжение Центра социальной адаптации "Детство детям" с установкой дополнительного оборудования по ул. Луначарского,4 в г. Тирасполь

Внутреннее газооборудование

Стадия	Лист	Листов
РП	1	2

Общие данные по марке

отдел проектирования ООО "Тираспольтрансгаз - - Приднестровье"

Взам. инв. N | Подпись и дата | Инв. N подл.

ПЛАН М 1:500

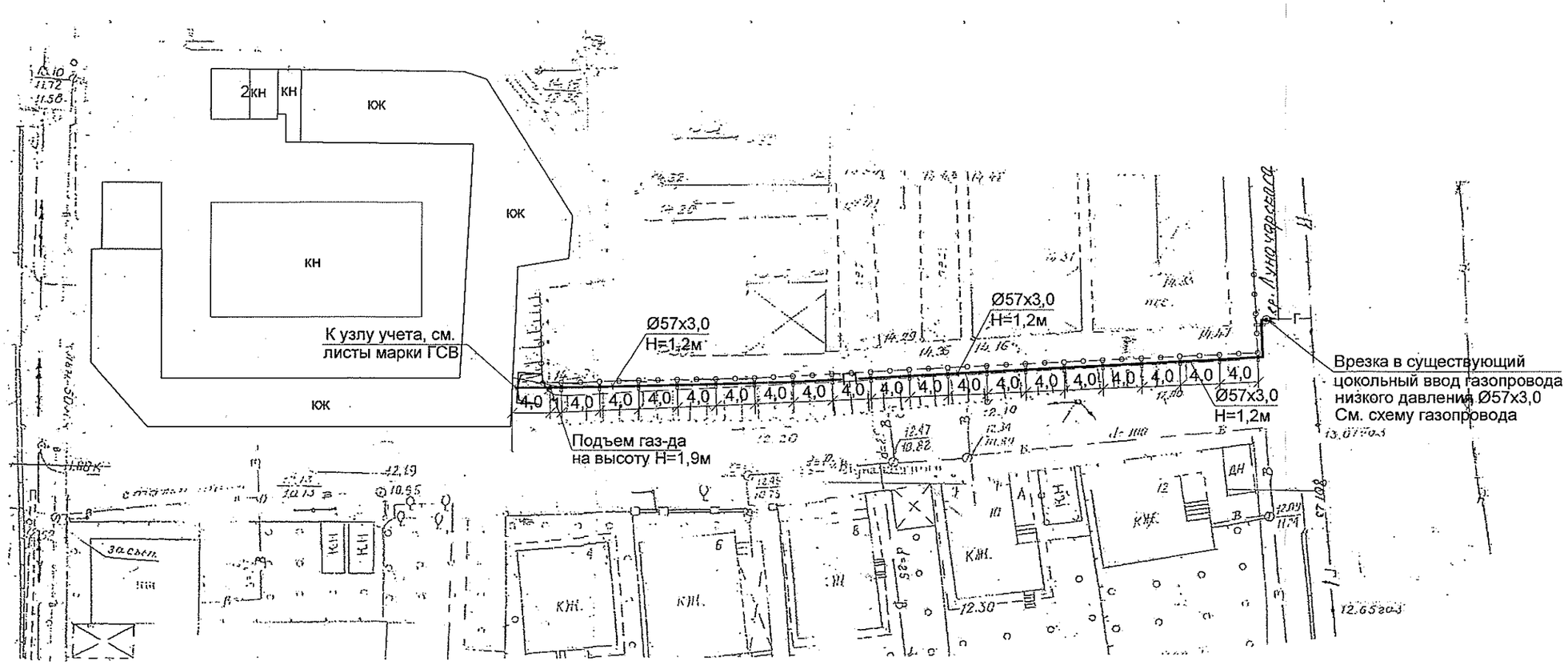

СХЕМА ГАЗОПРОВОДА М 1:100

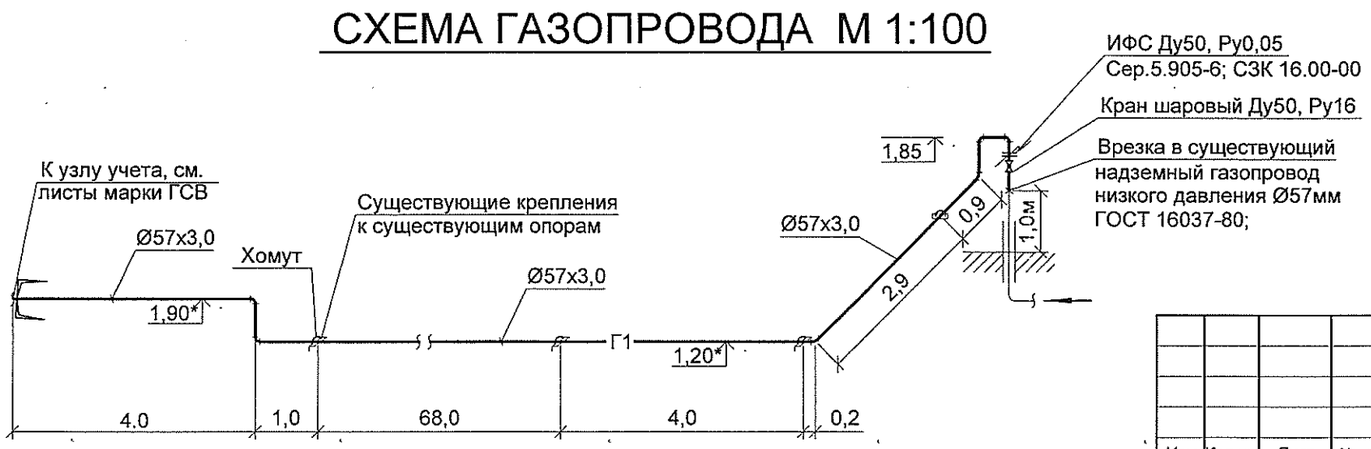

УСЛОВНЫЕ ОБОЗНАЧЕНИЯ

——Г1—— - газопровод низкого давления

- граница проектирования

ПРИМЕЧАНИЕ

1. Отметки подлежат уточнению.
2. Надземный газопровод проложить по существующим креплениям с шагом 4м.

Изм.	Кол.уч	Лист	№ док.	Подп.	Дата
Нач. отд.		Ходерян			
ГИП		Ходерян			
Разраб.		Трохим			10.16г.

682 - РП - ГСН

Газоснабжение Центра социальной адаптации "Детство детям" с установкой дополнительного оборудования по ул. Луначарского,4 в г. Тирасполь

Сети газопроводов

Стадия	Лист	Листов
РП	2	

План трассы надземного газопровода низкого давления. М 1:500.
Схема газопровода. М 1:100.

отдел проектирования
ООО
"Тираспольтрансгаз - - Приднестровье"

Взам. инв. №

Подпись и дата

Инв. № подл.

Позиция	Наименование и техническая характеристика оборудования и материалов Завод-изготовитель (для импортного оборудования-страна, фирма)	Тип,марка оборудования.обозначение документа, номер опросного листа	Единица измерения		Код завода - изготовителя	Код оборудования материала	Цена единицы тыс. руб.	Кол-во	Масса единицы оборудования, кг
			наименование	код					
1	2	3	4	5	6	7	8	9	10
	Газопровод низкого давления								
	Труба Ø57х3.0 ГОСТ10704-91		пм	006				83,5	
	В ст.3 сп.2 ГОСТ 10705-80								
	Кран шаровый муфтовый Ду50, Ру16 кгс/см²	ГШК-50-16	шт.	796				1	
	Изолирующее фланцевое соединение Ду50, Ру0,05 кгс/см²	Сер.5.905-6	шт.	796				1	
		СЗК 16.00-00							
	Врезка в существующий надземный газопровод низкого давления Ø57мм	ГОСТ 16037-80	шт.	796				1	
	Хомуты для крепления газопровода Ду 50 к существующим опорам	ГОСТ 2590-88	кг					1,13	
	(круг Ø6, Lобщ.=4м)								
	Демонтаж								
	Труба водогазопроводная Ø32х2,8	ГОСТ 3262-91	пм	006				84	
	Кран шаровый муфтовый Ду32, Ру16 кгс/см²	ГШК-32-16	шт.	796				1	
	Изолирующее фланцевое соединение Ду32, Ру0,05 кгс/см²		шт.	796				1	

Взам. инв. №

Подпись и дата

Инв. № подл.

Изм.	№ уч.	Лист	№ докум.	Подпись	Дата
Нач. отд.		Ходерян			
ГИП		Ходерян			
Разраб.		Трохим			
					10.16г.

682 - РП - ГСН.СО

СПЕЦИФИКАЦИЯ ОБОРУДОВАНИЯ

Стадия	Лист	Листов
РП	1	1

отдел проектирования ООО "Тираспольтрансгаз--Приднестровье"

ВЕДОМОСТЬ РАБОЧИХ ЧЕРТЕЖЕЙ ОСНОВНОГО КОМПЛЕКТА

Лист	Наименование	Примечание
1	Общие данные по марке.	
2	Общие указания.	
3	План на отм. 0,000 М1:100. План на отм. 2,800 М1:100. Вид "А".	
	Экспликация помещений.	
4	Котельная. Разрез 1-1. Разрез 2 -2. М1:50.	
5	Схема газопровода. М1:100.	

ВЕДОМОСТЬ ССЫЛОЧНЫХ И ПРИЛАГАЕМЫХ ДОКУМЕНТОВ

Обозначение	Наименование	Примечание
	Ссылочные документы.	
Серия 5.905-15	Оборудование, узлы и детали на-	
	ружных газопроводов (подземных и	
	надземных).	
Серия 5.905-8	Узлы и детали крепления газопроводов.	
	Прилагаемые документы.	
350 - РП - ГСВ, лист 5	Установка плиты газовой ПГ-4 на резино-	
	тканевом рукаве.	
682 - РП - ГСВ.СО	Спецификация оборудования.	

ОСНОВНЫЕ ПОКАЗАТЕЛИ ПО РАБОЧИМ ЧЕРТЕЖАМ МАРКИ ГСВ

Наименование помещения	Объем м³	Наименование агрегата	Кол.	Расход газа, м³/ час		Давление газа, мм в. ст.	Примечание
				на агрегат	Общий		
Котельная	47,0	Novella 32 RSI PV	2	3,66	7,32	200-135	существующ.
		Novella 32 RSI PV	1	3,66	3,66	200-135	проектир.
Кухня блока №1	46,8	ПГ-4	1	1,13	-	120	-//-
Кухня блока №2	22,1	ПГ-4	1	1,13	-	120	-//-
Кухня блока №3	45,6	ПГ-4	1	1,13	-	120	-//-
Кухня блока №4	20,7	ПГ-4	1	1,13	-	120	-//-
Кухня блока №5	60,2	ПГ-4	1	1,13	-	120	-//-
Кухня блока №6	59,7	ПГ-4	1	1,13	-	120	-//-
Итого	-	-	-	-	13,0	-	-

СОГЛАСОВАНО:

Главный инженер филиала
ООО "ТТГ-Приднестровье"
в г. Тирасполь

Волощук В.Е.
11.11.2016г.

Проект разработан в соответствии с нормами, правилами, инструкциями и государственными стандартами и обеспечивает безопасную эксплуатацию зданий при соблюдении предусмотренных проектом мероприятий.

Главный инженер проекта (С.Ц. Ходерян)

Изм.	Кол.уч	Лист	№ док	Подп	Дата
Нач. отд.		Ходерян			
ГИП		Ходерян			
Разраб.		Трохим			
					10.16г.

682 - РП - ГСВ

Газоснабжение Центра социальной адаптации "Детство детям" с установкой дополнительного оборудования по ул. Луначарского,4 в г. Тирасполь

Внутреннее газооборудование	Стадия	Лист	Листов
	РП	1	5
Общие данные по марке	отдел проектирования ООО "Тираспольтрансгаз - - Приднестровье"		

Взам.инв.N | Подпись и дата | Инв.N подл.

ОБЩИЕ УКАЗАНИЯ

Данный проект выполнен на основании:
- технических условий № 764 от 03.08.2016г., выданных филиалом ООО "Тираспольтрансгаз - Приднестровье" в г. Тирасполь;
- СНиП ПМР 42-01-2011 "Газоснабжение";
- "Правил безопасности газовом хозяйстве";
- паспортов оборудования и других нормативных документов.

Данным проектом предусматривается газоснабжение Центра социальной адаптации "Детство детям", расположенного по ул. Луначарского, 4, в городе Тирасполь. В связи с реконструкцией существующего торгового комплекса под Центр социальной адаптации, в котельной, в дополнение к двум существующим котлам Novella RSI PV 32кВт, устанавливается еще один одноконтурный напольный газовый котел Novella RSI 32кВт фирмы "Beretta" с закрытой камерой сгорания для отопления. Дымоудаление от котла с закрытой камерой сгорания осуществляется с помощью вентилятора через наружную стену здания непосредственно на улицу, а воздух для процесса горения поступает непосредственно с улицы. Котел устанавливается на раму, из-за разности отметок земли и пола котельной. В котельной, для обеспечения трехкратного воздухообмена, в дополнение к существующему вентканалу Ø150мм, предусматривается устройство вентканала Ø160мм. Площадь живого сечения существующего приточного отверстия увеличить до F=0,025м². Котельная оборудована электромагнитным клапаном Ду25 и сигнализатором загазованности СГБ-1. Проектом предусматривается установка еще одного сигнализатора газа СГБ-1 в районе установки проектируемого котла.

В связи с реконструкцией, торговый комплекс переоборудован в жилые блоки временного проживания. В помещении каждой кухни блока предусматривается установка бытовой 4-х конфорочной газовой плиты. В каждой кухне предусматривается установка системы индивидуального контроля загазованности СИКЗ-15 для определения утечки газа и присутствия природного газа в помещении. Кухни дожны быть оборудованы окном с форточкой сечением F=0,12м² и вытяжным вентиляционным каналом Ø150мм. Существующую газовую плиту, попадающую после реконструкции в помещение электрощитовой, демонтировать.

Монтаж газопровода к газовым приборам производить только при наличии акта обследования технического состояния вентканала, выданного специализированной организацией, имеющей лицензию на выполнение данного вида работ.

Для учета расхода потребляемого газа предусматривается установка газового счетчика BK-G10T со встроенным биметаллическим температурным компенсатором на наружной стене блока временного проживания №5 (с тыльной стороны, см. лист 3-ГСВ). Существующий газовый счетчик G-6, расположенный в котельной, демонтировать. Максимальный расчетный расход газа на центр социальной адаптации "Детство детям" составляет 13,м³/час.

Газопровод монтируется из стальных электросварных труб по ГОСТ 10704-91 группы В из спокойной стали категории 2 по ГОСТ 10705-80 и водогазопроводных труб по ГОСТ 3262-91. Соединение стальных труб между собой предусматривается ручной электродуговой сваркой электродами Э-42А по ГОСТ 9467-75. Сварные швы должны соответствовать ГОСТ 16037-80. Существующий фасадный газопровод Ду32 демонтировать и заменить на Ду50 согласно проекта. Фасонные части по ГОСТ 17375-2001 - 17379-2001, прокладки из паронита по ГОСТ 481-80 марки ПМБ. Для уплотнения резьбовых соединений применять фторопластовый материал (ФУМ) по МРТУ 6-05-870 марки "В". Газопроводы окрасить масляной краской за два раза. Окраска должна соответствовать ГОСТ 14202-69.

При пересечении наружных стен газопровод заключить в футляр согласно СНиП ПМР 42-01-2011. Концы футляра подлежат заделке просмоленной паклей и пластичным материалами.

Мероприятия по технике безопасности.

1. Помещение, где установлены котлы, должно быть доступно только для обслуживающего персонала;
2. Обслуживающий персонал должен быть обучен и аттестован на знание "Правил безопасности в газовом хозяйстве" и по безопасной эксплуатации газопотребляющего оборудования (котлов).
3. У газового оборудоваения на видном месте вывесить инструкцию по правильному и безопасному пользованию;
4. Суммарная площадь остекления котельного зала должна составлять не менеее 0,03м² на 1м³ объема котельного зала;
5. Двери котельного зала открываются наружу. Снаружи котельной у входа выполнить надпись "Газ. Категория Г. Посторонним вход запрещен!".
6. Вблизи котельной должен быть оборудован пожарный пост, состоящий из:
- огнетушитель углекислый ОУ-5;
- огнетушитель пенный;
- ящик с песком объемом 0,5м³;
- войлок размерами 2х2м;
- бочка с водой емкостью 0,2м³;
- багор, топор, лопата.

Монтаж газопровода и газового оборудования должна производить специализированная монтажная организация в соответствии с требованиями СНиП ПМР 42-01-2011 и "Правил безопасности в газовом хозяйстве".

						682 - РП - ГСВ			
Изм.	Кол.уч	Лист	№ док	Подп	Дата	Газоснабжение Центра социальной адаптации "Детство детям" с установкой дополнительного оборудования по ул. Луначарского,4 в г. Тирасполь			
						Внутреннее газооборудование	Стадия	Лист	Листов
ГИП		Ходерян					РП	2	
Разраб.		Трохим				Общие указания	отдел проектирования ООО "Тираспольтрансгаз - - Приднестровье"		
					10.16г.				

Взам.инв.N | Подпись и дата | Инв.N подл.

ПЛАН НА ОТМ. 0,000

М 1:100

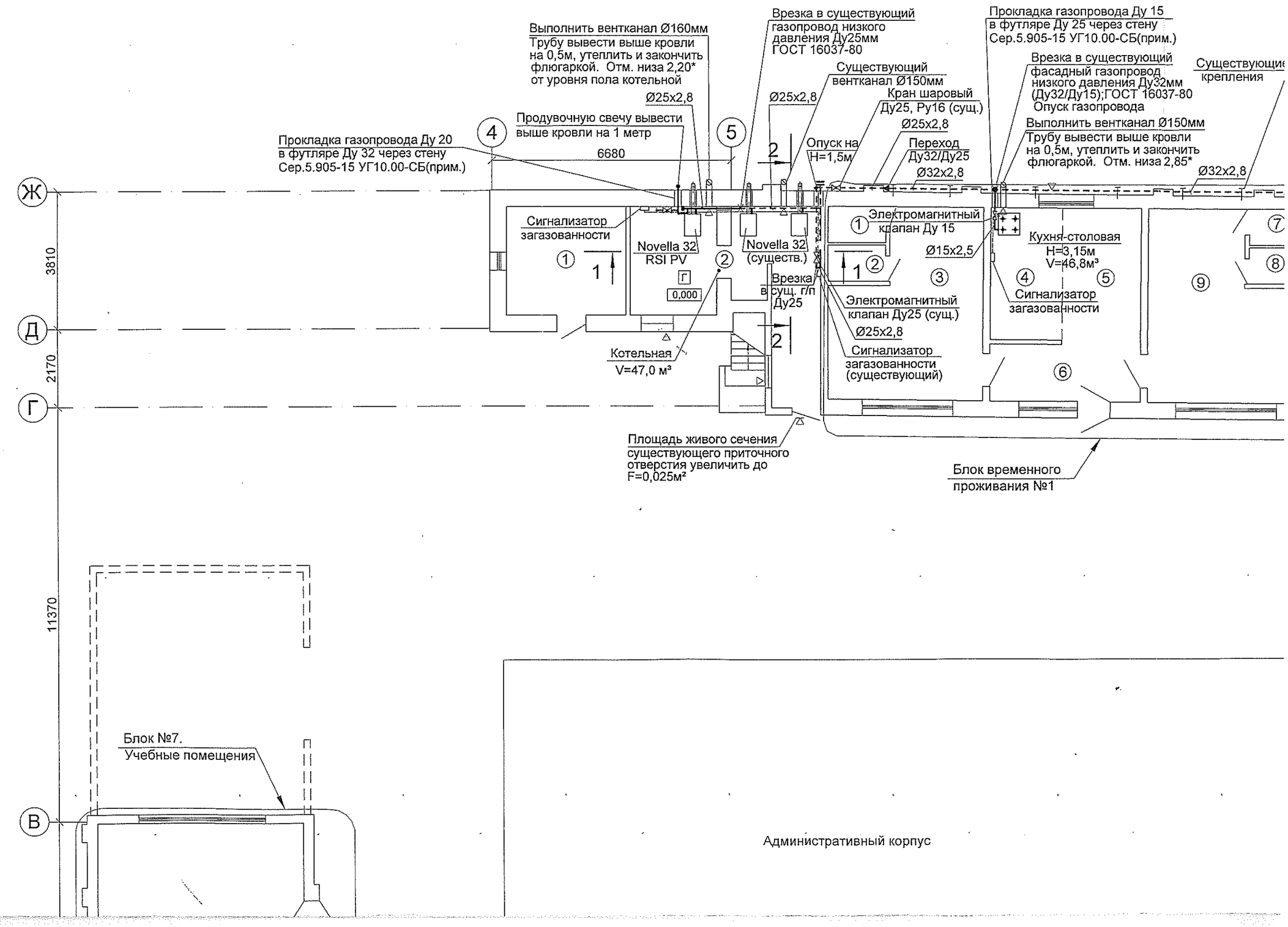

ПЛАН НА ОТМ. 2,800

М 1:100

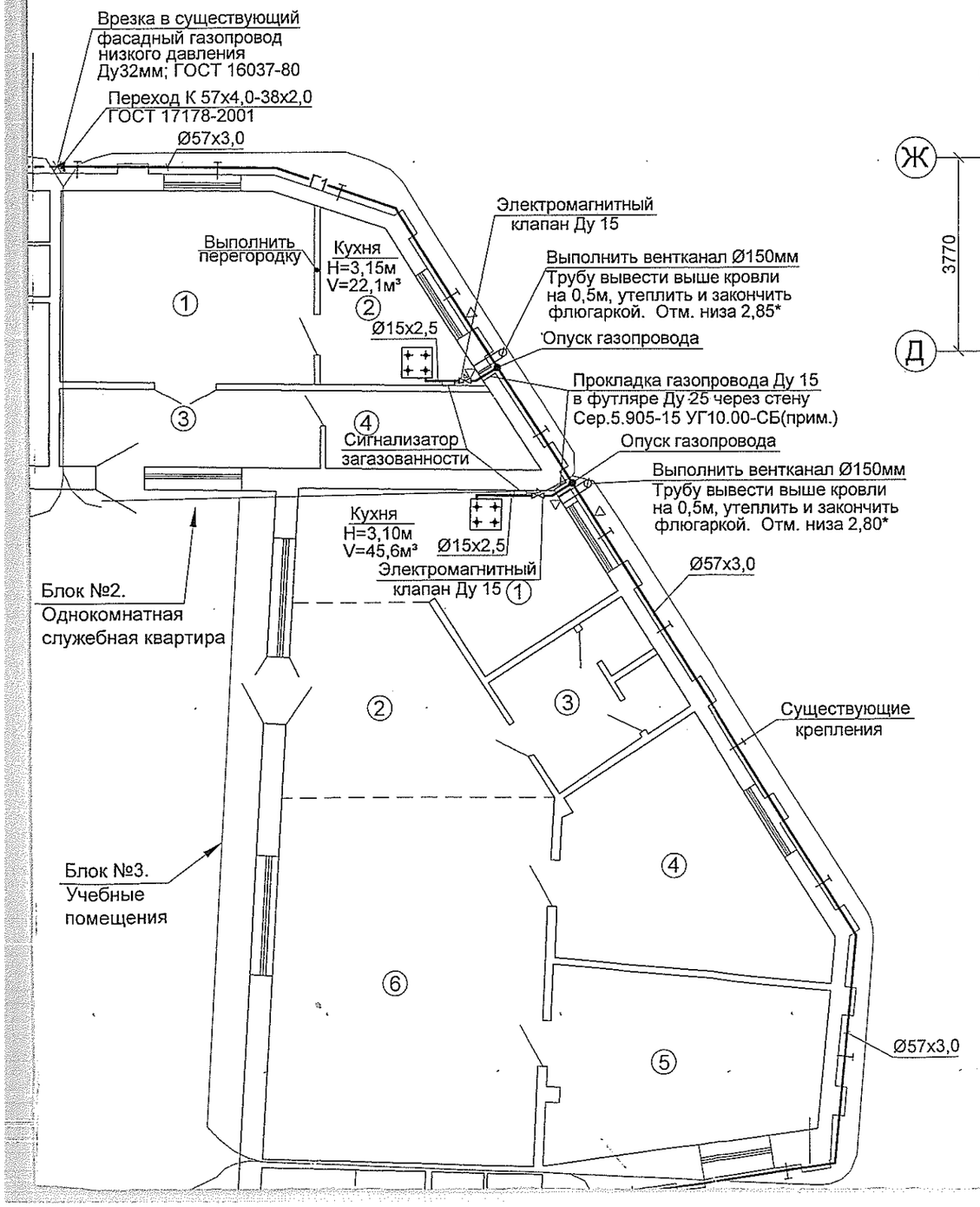

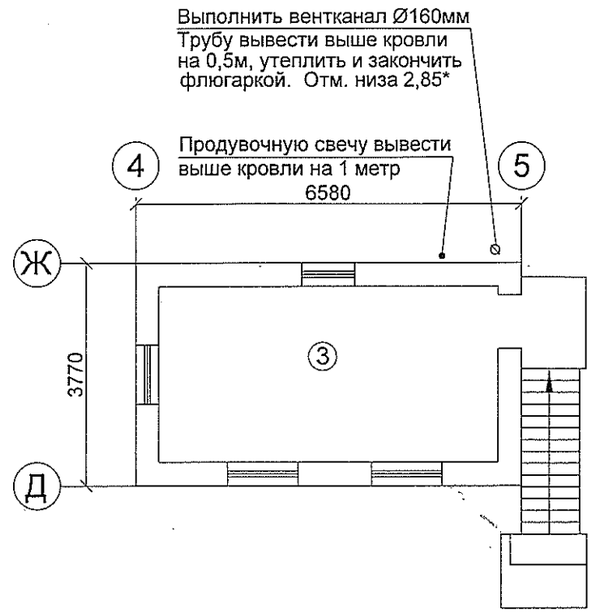

Экспликация помещений

Номер поме-щения	Наименование	Площадь (м²)
1	Электрощитовая	10,0
2	Теплогенераторная	16,8
3	Помещение охраны	17,2
	Блок временного проживания №1	
1	С/у	1,6
2	Душевая	1,6
3	Помещение для временного проживания	19,35
4	Кухня - ниша	6,95
5	Общее помещение	7,9
6	Прихожая	6,65
7	С/у	1,6
8	Душевая	1,6
9	Помещение для временного проживания	19,3
	Блок №2. Однокомнатная служебная квартира	
1	Жилая комната	18,2
2	Кухня - ниша	7,0
3	Прихожая	7,4
4	С/у	5,5
	Блок №3. Учебные помещения	
1	Кухня для занятий по кулинарии	14,7
2	Холл	14,3
3	С/у	7,3
4	Класс домоводства	18,7
5	Класс	17,9
6	Общее помещение	38,2
	Блок №3. Учебные помещения	
1	Холл	17,5
2	Душевая	1,6
3	С/у	1,6
4	Кухня - ниша	7,0
5	Жилая комната	30,7

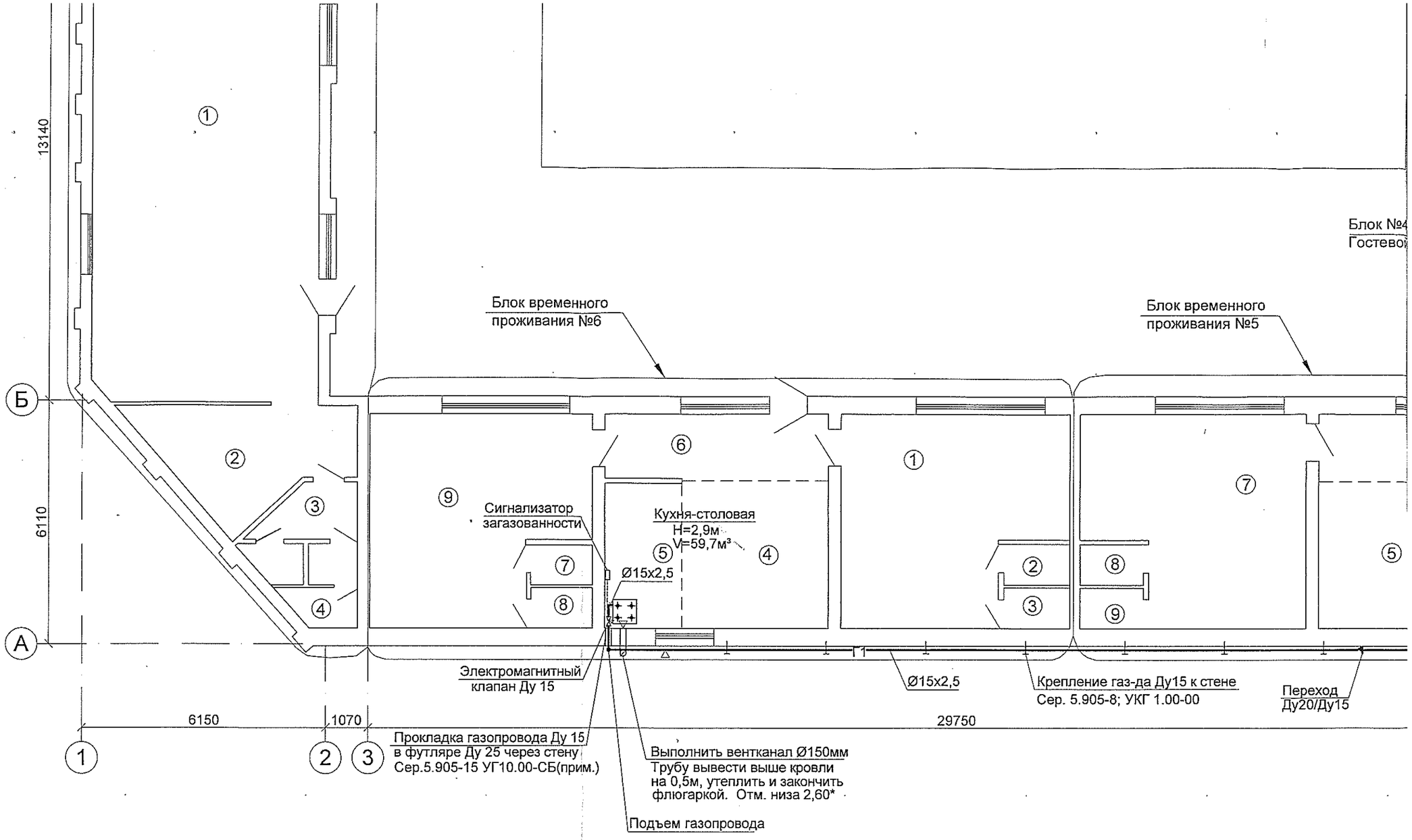

Взам. инв. №	
Подпись и дата	
Инв. № подл.	

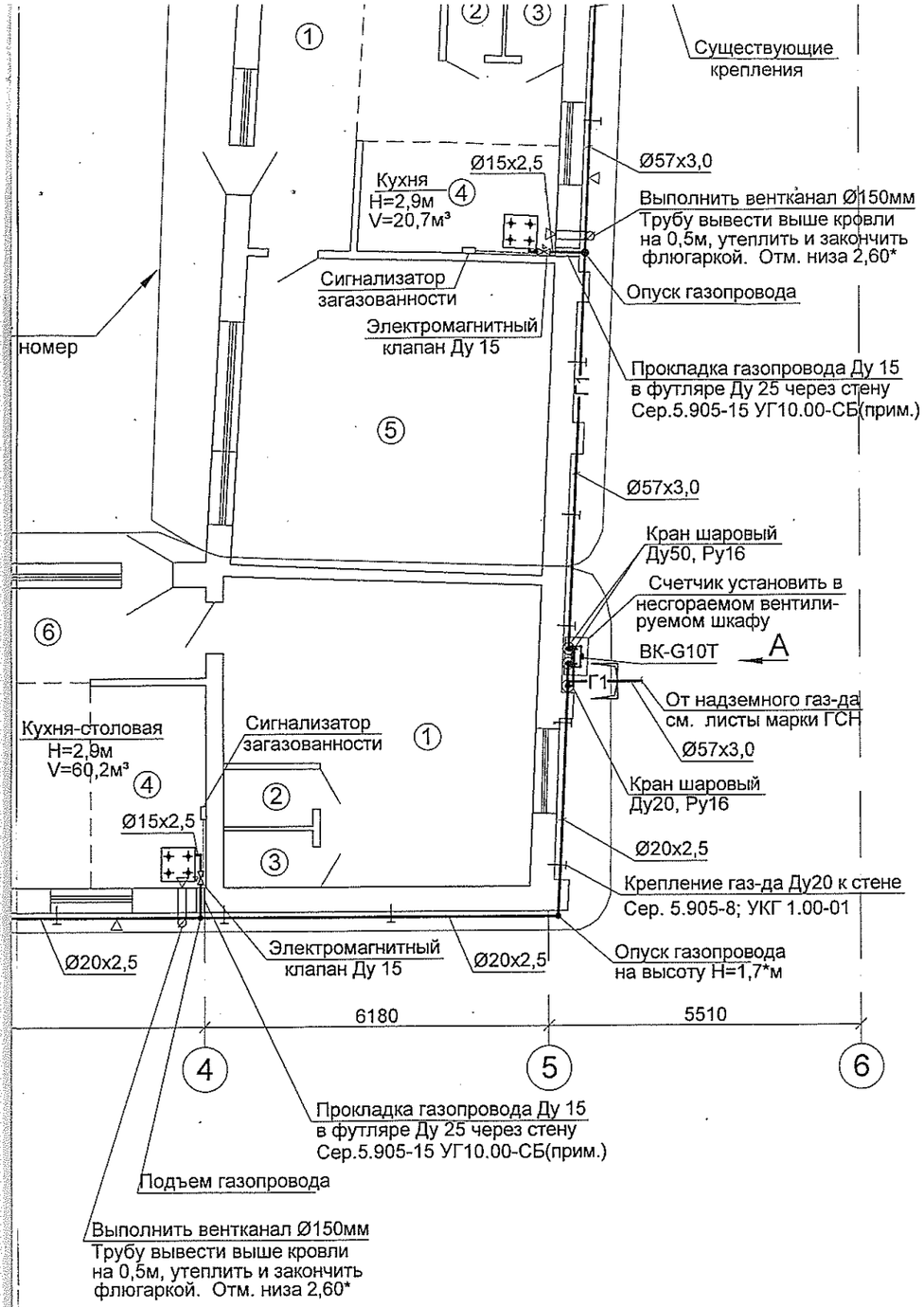

ВИД "А"

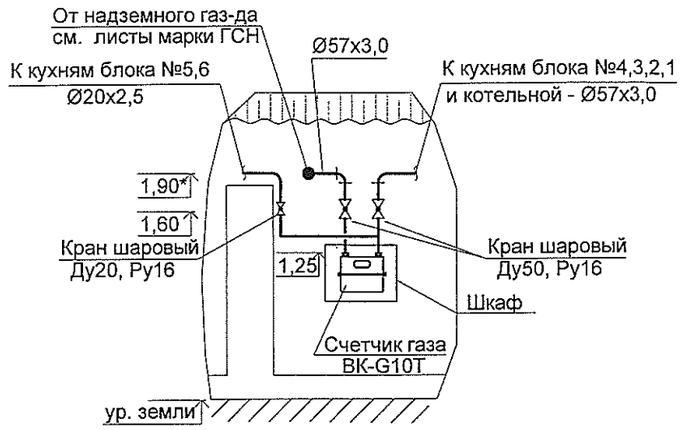

Блок временного проживания №5		
1	Помещение для временного проживания	26,5
2	Душевая	1,6
3	С/у	1,6
4	Кухня - ниша	7,15
5	Холл	9,15
6	Помещение для временного проживания	26,2
7	Душевая	1,6
8	С/у	1,6
Блок временного проживания №6		
1	Помещение для временного проживания	27,0
2	Душевая	1,6
3	С/у	1,6
4	Общее помещение	13,4
5	Кухня - ниша	7,2
6	Холл	9,5
7	Душевая	1,6
8	С/у	1,6
9	Помещение для временного проживания	26,6
Блок №7. Учебные помещения		
1	Лекционная аудитория	75,1
2	Подсобное помещение	12,5
3	С/у	5,6
4	Подсобное помещение	1,7

ПРИМЕЧАНИЕ

1. Размеры подлежат уточнению.
2. Фасадный газопровод проложить по наружной стене блоков №4,3,2,1 на высоте 1,9 ÷ 2.05 и крепить к существующим креплениям. При необходимости добавить крепления (определить по месту). Крепления на плане расставлены условно.

Изм.	Кол.уч	Лист	№ док	Подп	Дата
ГИП		Ходерян			
Разраб.		Трохим			
					10.16г.

682 - РП - ГСВ

Газоснабжение Центра социальной адаптации "Детство детям" с установкой дополнительного оборудования по ул. Луначарского,4 в г. Тирасполь

Внутреннее газооборудование

Стадия	Лист	Листов
РП	3	

План на отм. 0.000 М 1:100
План на отм. 2.800 М 1:100
Вид "А". Экспликация помещений.

отдел проектирования ООО "Тираспольтрансгаз - - Приднестровье"

1-1
М:50

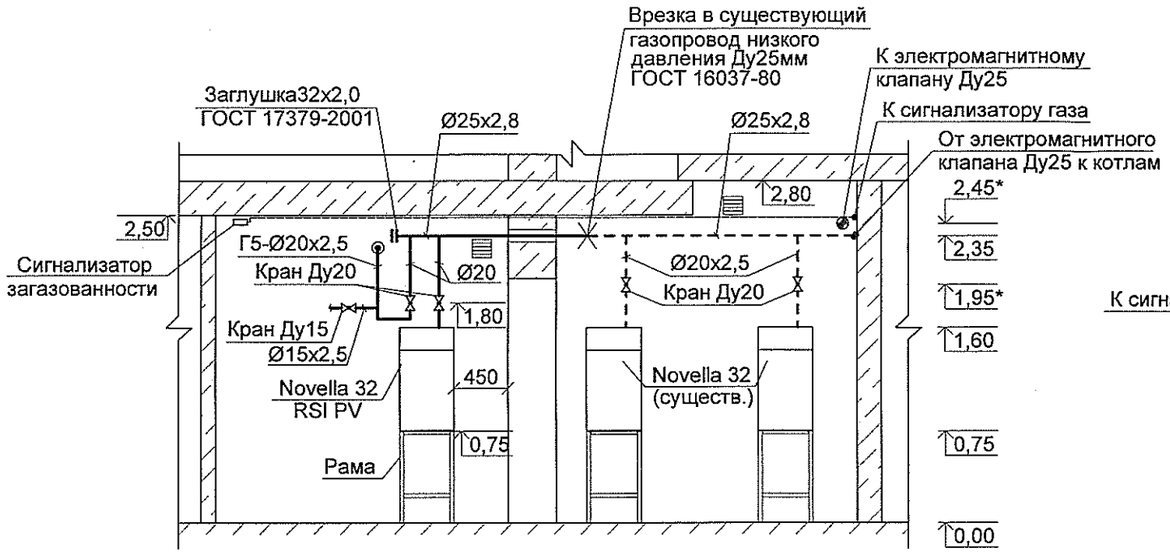

2-2
М:50

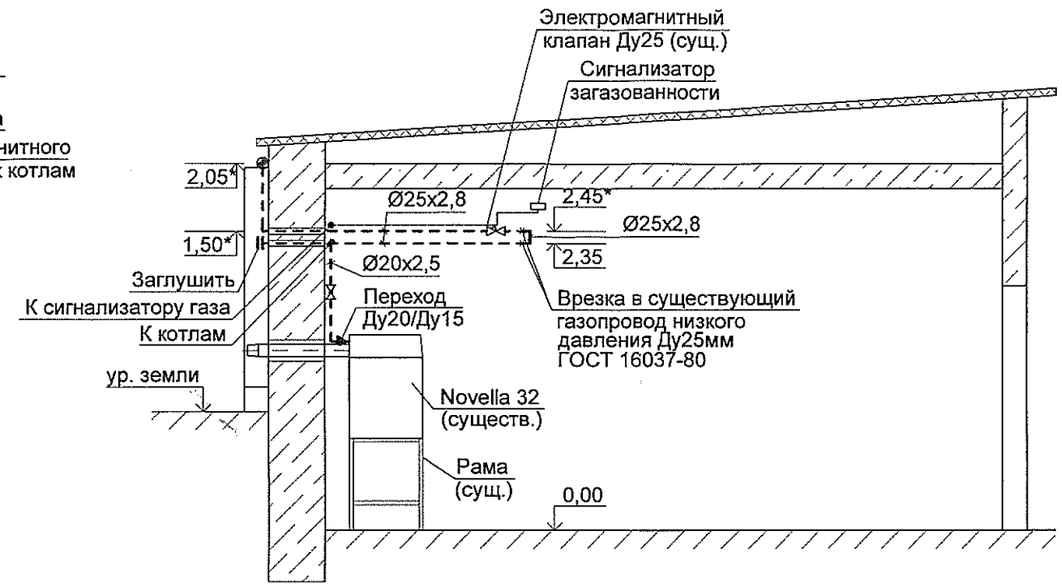

Примечание

1. *- Размеры уточнить по месту.
2. Раму под проектируемый котел выполнить по типу существующих.
   Расход материалов: труба Ø25х2,8 по ГОСТ 3262-91 - 5,1м / 10,8кг
   уголок 25х25х3 по ГОСТ 8509-86 - 2м / 2,24кг

УСЛОВНЫЕ ОБОЗНАЧЕНИЯ

——Г1——	-	газопровод низкого давления
——Г5——	-	продувочный газопровод
- - - - - - - -	-	существующие газопроводы
⊓	-	граница проектирования

Изм.	Кол.уч	Лист	№ док	Подп	Дата
ГИП		Ходерян			
Разраб.		Трохим			
					10.16г.

682 - РП - ГСВ

Газоснабжение Центра социальной адаптации "Детство детям" с установкой дополнительного оборудования по ул. Луначарского,4 в г. Тирасполь

Внутреннее газооборудование

Стадия	Лист	Листов
РП	4	

Котельная.
Разрез 1-1. Разрез 2-2. М 1:50

отдел проектирования
ООО
"Тираспольтрансгаз - - Приднестровье"

Взам. инв. N | Подпись и дата | Инв. N подл.

СХЕМА ГАЗОПРОВОДА М 1:100

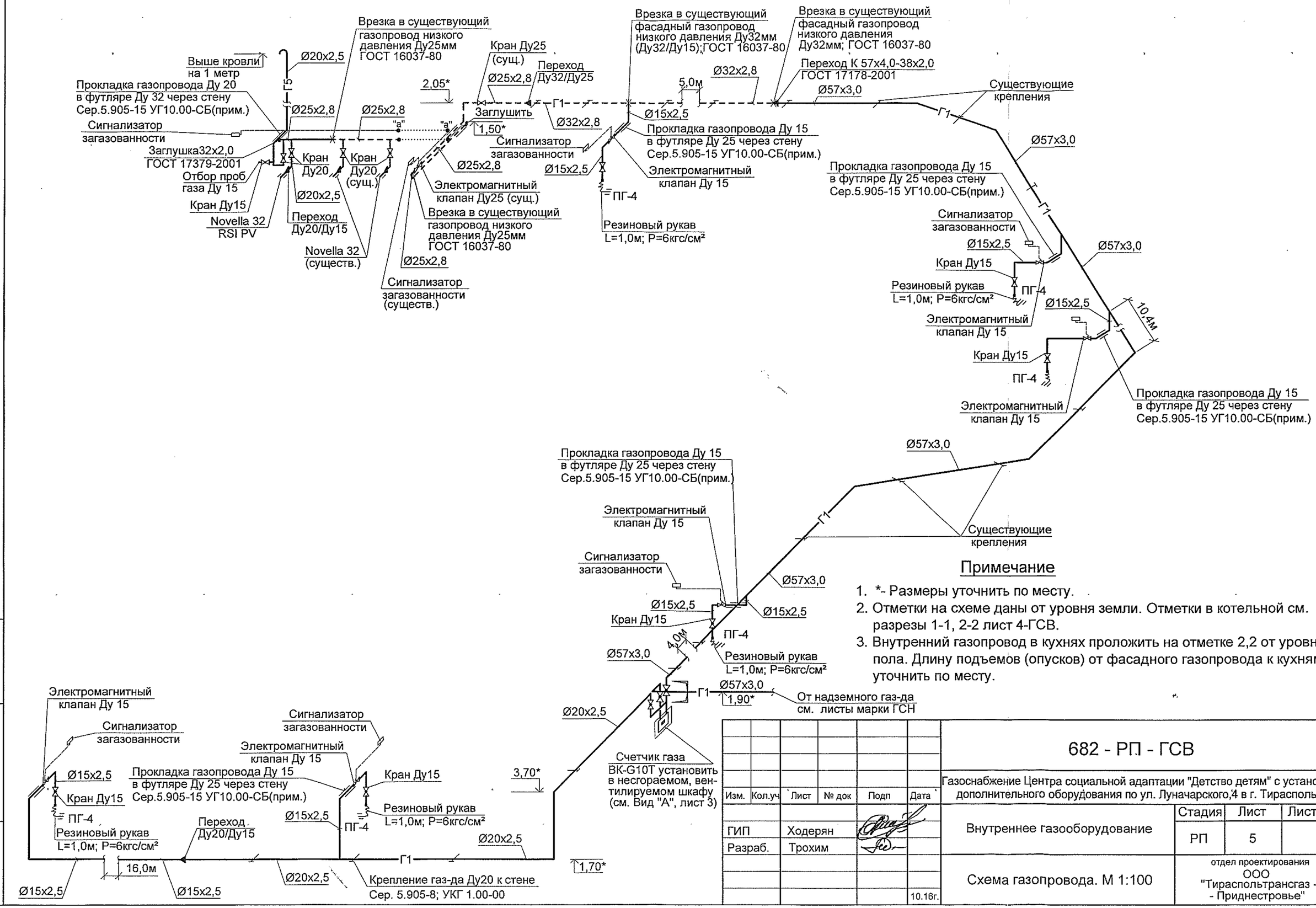

Примечание

1. *- Размеры уточнить по месту.
2. Отметки на схеме даны от уровня земли. Отметки в котельной см. разрезы 1-1, 2-2 лист 4-ГСВ.
3. Внутренний газопровод в кухнях проложить на отметке 2,2 от уровня пола. Длину подъемов (опусков) от фасадного газопровода к кухням уточнить по месту.

Изм.	Кол.уч	Лист	№ док	Подп	Дата
ГИП		Ходерян			
Разраб.		Трохим			
					10.16г.

682 - РП - ГСВ

Газоснабжение Центра социальной адаптации "Детство детям" с установкой дополнительного оборудования по ул. Луначарского,4 в г. Тирасполь

Внутреннее газооборудование

Стадия	Лист	Листов
РП	5	

Схема газопровода. М 1:100

отдел проектирования ООО "Тираспольтрансгаз - - Приднестровье"

Взам. инв. N

Подпись и дата

Инв. N подл.

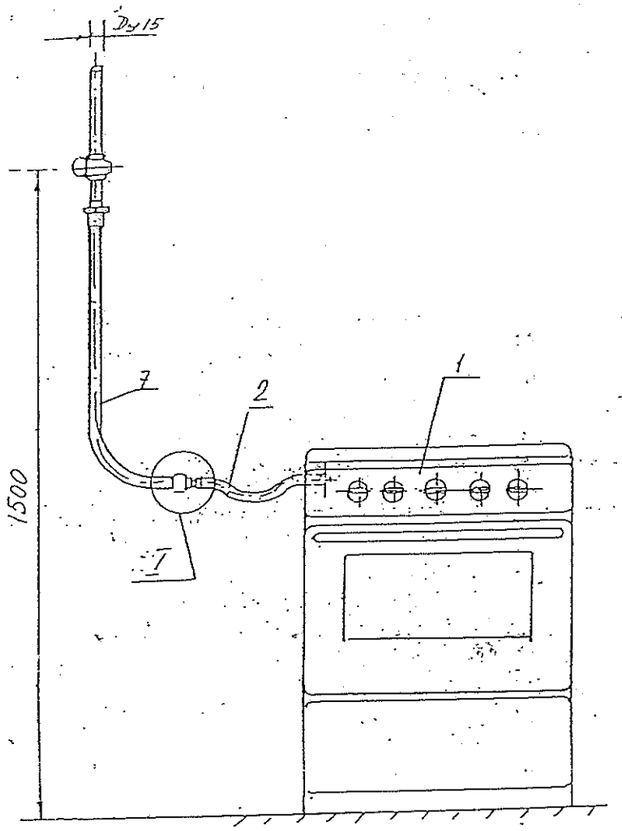

Узел I

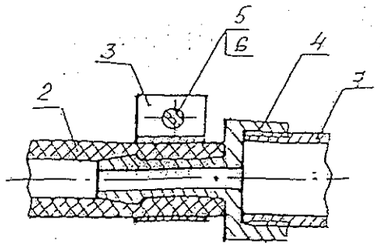

Ниппель

Шестигранник 27-5 ГОСТ 8560-78
45-В ГОСТ 1051-73

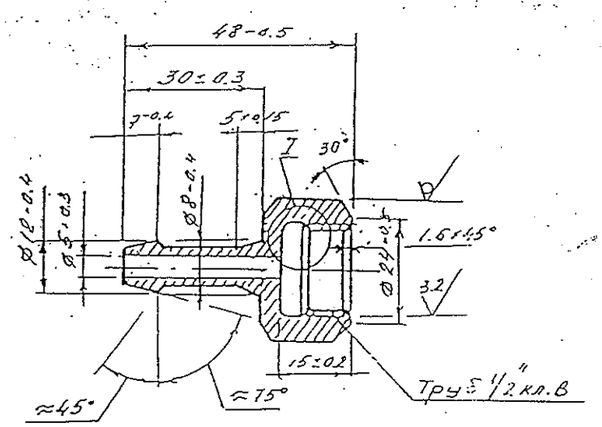

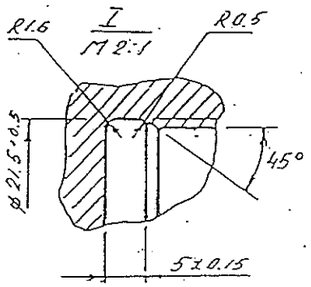

Хомут

Лист Б-ПН-1,0 ГОСТ 19903-7
1- IV-Ст3 ГОСТ 16523-70

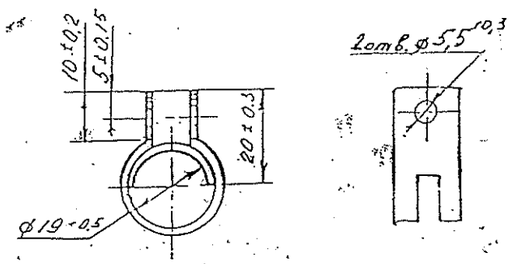

Развертка

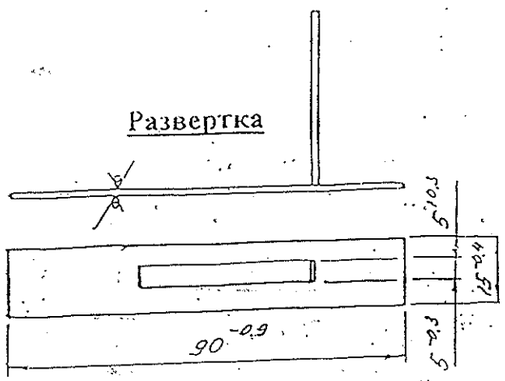

ВЕДОМОСТЬ ССЫЛОЧНЫХ И ПРИЛАГАЕМЫХ ДОКУМЕНТОВ

Обозначение	Наименование	Примечание
Серия 5.905-10 вып.1	Установка газовых приборов и аппаратов в жилых и коммунально-бытовых зданиях	
СНиП ПМР 42-01-11	Газоснабжение	

СПЕЦИФИКАЦИЯ

Марка поз.	Обозначение	Наименование	Кол	Масса ед.кг	Примечание
1	Серия 5.905-10 вып.1 УГП-1.00М4	Плита газовая 4-х конфорочная с духовым шкафом ПГ-4	1	шт	
2	ГОСТ 10362-76	Рукав резинотканевый 10х18-10 L=1500	1		
3	Серия 5.905-10 вып.1 УГП2.02	Хомут	2	0.05	
4	Серия 5.905-10 вып.1 УГП2.05	Ниппель	2	0.07	
5		Винт МБх25.58 ГОСТ 1491-80	2	шт	
6		Гайка МБ.5 ГОСТ 5915-70	4		
7	Серия 5.905-10 вып.1 УГП1.01	Труба			

Примечание:

Для подсоединения газового прибора на гибком соединении допускается использовать гибкие газовые подводки «FIL-GAS», «FIL-GAS GIGANTE».
Монтаж гибких подводок производится только специалистами предприятий, имеющих лицензию на право монтажа газовых приборов.

Нач.отд	Ходерин		ПРИВЯЗАН 682 - РП - ГСВ	ООО "Тираспольтрансгаз - - Приднестровье"
Привяз.	Трохин	10.16г	Газоснабжение Центра социальной адаптации "Детство детям" с установкой дополнительного оборудования по ул. Луначарского,4 в г. Тирасполь	
Инв.№				

Филиал общество с ограниченной ответственностью «ТИРАСПОЛЬТРАНСГАЗ-ПРИДНЕСТРОВЬЕ» в г. Тирасполь
СОГЛАСОВАНО
производственно-технический отдел

350- РП – ГСВ

ГИП	Волощук		200 г
Вед. ин.	Тимофеева		
Провер.	Тимофеева	подпись	
Разраб.	Синхани	08.07г	

Газоснабжение торгового комплекса по ул. Луначарского, 4 в г. Тирасполь.

Внутреннее газоснабжение

Установка плиты газовой «ПГ-4» на резино – тканевом рукаве.

Стадия	Лист	Листов
рп	5	5

Филиал ООО «Тираспольтрансгаз- -Приднестровье» в г.Тирасполь НСБ

Позиция	Наименование и техническая характеристика оборудования и материалов Завод-изготовитель (для импортного оборудования-страна, фирма)	Тип,марка оборудования.обозначение документа, номер опросного листа	Единица измерения		Код завода - изготовителя	Код оборудования материала	Цена единицы тыс. руб.	Кол-во	Масса единицы оборудования, кг
			наименование	код					
1	2	3	4	5	6	7	8	9	10
	Материалы и оборудование								
	Плита газовая 4-х конфорочная с духовым шкафом	ГОСТ 10798-85	шт.	796				6	
	Установка газовой плиты	Сер.5.905-10,вып.1	шт.	796				6	
		УГП-1.00М							
	Резиновый рукав	ГОСТ 18698	шт.	796				6	
	Система контроля загазованности, в том числе:	СИКЗ-15	шт	796				6	1.0
	Клапан электромагнитный Ду 15	МКГ-3015	шт	796				6	
	Сигнализатор загазованности		шт	796				6	
	Сигнализатор газа бытовой	СГБ-1-5Б	шт	796				1	
	Напольный одноконтурный газовый котел с закрытой камерой сгорания торговой	Novella 32 RSI PV	шт	796				1	165
	марки "Beretta"								
	Стандартный горизонтальный коллектор для дымоудаления и воздухозабора		шт	796				1	
	Счетчик бытовой газовый со встроенным биметаллическим температурным	ВК-G10Т	шт.	796				1	
	компенсатором								
	Кран шаровый муфтовый Ду50 Ру16	ГШК 50-16	шт	796				2	
	Кран шаровый муфтовый Ду20 Ру16	ГШК 20-16	шт	796				3	
	Кран муфтовый Ду15 Ру 0,1	11Б12бк	шт	796				7	
	Труба Ø57х3,0 ГОСТ 10704-91*		м.п.	006				47	
	В-В ст.сп2 ГОСТ 10705-80								
	Труба водогазопроводная Ø25х2,8	ГОСТ 3262-91	пм	006				1,6	
	Труба водогазопроводная Ø20х2,5	ГОСТ 3262-91	пм	006				25	
	Труба водогазопроводная Ø15х2,5	ГОСТ 3262-91	пм	006				47	
	Крепление газопровода Ду 20 к стене	Сер.5.905-8;	шт	796				7	
		УКГ 1.00-01							

Взам.инв.N | Подпись и дата | Инв.N подл.

Изм.	Кол.уч	Лист	№ док	Подп	Дата
Нач. отд.		Ходерян			
ГИП		Ходерян			
Разраб.		Трохим			10.16г.

682 - РП - ГСВ.СО

СПЕЦИФИКАЦИЯ ОБОРУДОВАНИЯ

Стадия	Лист	Листов
РП	1	2

отдел проектирования ООО "Тираспольтрансгаз - - Приднестровье"

Позиция	Наименование и техническая характеристика оборудования и материалов Завод-изготовитель (для импортного оборудования-страна, фирма)	Тип,марка оборудования.обозначение документа, номер опросного листа	Единица измерения		Код завода - изготовителя	Код оборудования материала	Цена единицы тыс. руб.	Кол-во	Масса единицы оборудования, кг
			наименование	код					
1	2	3	4	5	6	7	8	9	10
	Крепление газопровода Ду 15 к стене	Сер.5.905-8;	шт	796				13	
		УКГ 1.00-00							
	Прокладка газопровода Ду15 в футляре Ду25 через стену	Сер.5.905-15;	шт	796				6	
		УГ10.00-СБ (прим.)							
	Прокладка газопровода Ду20 в футляре Ду32 через стену	Сер.5.905-15;	шт	796				1	
		УГ10.00-СБ (прим.)							
	Врезка в существующий фасадный газопровод низкого давления Ду32мм (Ду32/Ду32)	ГОСТ 16037-80	шт.	796				1	
	Врезка в существующий фасадный газопровод низкого давления Ду32мм (Ду32/Ду15)	ГОСТ 16037-80	шт.	796				1	
	Врезка в существующий внутренний газопровод низкого давления Ду25мм (Ду25/Ду25)	ГОСТ 16037-80	шт.	796				3	
	Вентканал из тонколистовой оцинкованной стали δ=0.5, Ø160, L=6,0м	ГОСТ 14918-80	м²	055				3,0	
	Теплоизоляция вентканала Ø160мм								
	Маты минераловатные прошивные марки 100, δ=40мм	ГОСТ 21880-86	м³	113				0,15	
	Сталь тонколистовая оцинкованная δ=0.5мм	ГОСТ 14918-80	м²	055				4,5	
	Вентканал из тонколистовой оцинкованной стали δ=0.5, Ø150, L=1,6*м	ГОСТ 14918-80	шт. / м²	796 / 055				6 / 4,5	
	Теплоизоляция вентканала Ø150мм (общая)								
	Маты минераловатные прошивные марки 100, δ=40мм	ГОСТ 21880-86	м³	113				0,23	
	Сталь тонколистовая оцинкованная δ=0.5мм	ГОСТ 14918-80	м²	055				7,0	
	Зонт круглый вытяжной	с.5.904-51	шт.	796				7	
		3К.00.000-00							
	Демонтаж								
	Счетчик бытовой газовый	G-6	шт.	796				1	
	Плита газовая 4-х конфорочная с духовым шкафом	ГОСТ 10798-85	шт.	796				1	
	Продувочный трубопровод Ду20 с краном Ду20 и линией для отбора проб газа Ду15		компл.	671				1	
	с краном Ду15								
	Труба водогазопроводная Ø32х2,8	ГОСТ 3262-91	пм	006				45	

Взам. инв. N

Подпись и дата

Инв. N подл.