"GARCONIȚA-ARCHSTUDIO" S.R.L.
Licența seria AMMII Nr. 038718 din 22.12.2011

Beneficiar: *Primăria sat. Vadul Rașcov, r-nul Șoldănești*
Investitor: *Programul UE-MPI PNUD R. Moldova*

Obiect: 07/24

Restaurarea și conservarea edificiului cu statut de monument istoric „Turn-poartă-clopotniță la intrare în cimitir", din satul Vadul Rașcov, r-nul Șoldănești

Album I

Date istorico-bibliografice. Releveu arhitectural. Fotofixare

Compartiment 1

Date istorico-bibliografice

Chișinău 2024

"GARCONIȚA-ARCHSTUDIO" S.R.L.
Licența seria AMMII Nr. 038718 din 22.12.2011

Beneficiar: *Primăria sat. Vadul Rașcov, r-nul Șoldănești*
Investitor: *Programul UE-MPI PNUD R. Moldova*

Obiect: 07/24

Restaurarea și conservarea edificiului cu statut de monument istoric „Turn-poartă-clopotniță la intrare în cimitir", din satul Vadul Rașcov, r-nul Șoldănești

Album I
Date istorico-bibliografice. Releveu arhitectural. Fotofixare

Compartiment 1
Date istorico-bibliografice

Manager proiect *Serghei Garconița*

Chișinău 2024

Scurt memoriu istoric

Biserica „Sfântul Ierarh Nicolae”
din satul Vadul-Raşcov, raionul Șoldănești

Satul Vadul-Raşcov este situat pe malul drept al Nistrului, între localităţile Climăuţii de Jos şi Socola, la 20 km nord de centrul raional Şoldăneşti şi 128 km nord de oraşul Chişinău. A fost menţionat documentar la 22 ianuarie 1608[1]. Din componenţa sa administrativă mai face parte şi localitatea Socola. Populaţia comunei este de 1807 de locuitori (2014).

La începutul secolului al XIX-lea la Vadul-Raşcov erau două biserici: biserica „Sfântul Nicolae” din partea de jos a satului, sau Raşcov de Jos, cum este menţionată în documentele clericale din acea perioadă şi biserica cu hramul „Sfinţii Mai Marilor Voievozi” ce se afla în Raşcov de Sus. Biserica „Sfântul Nicolae” a fost construită în anul 1780 cu sârguinţa preotului Vasile Şiroţchi şi a enoriaşilor[2]. Era din lemn de stejar, acoperită cu șindrilă. A fost reparată capital

[1] *Documente privind istoria României*. Veacul XVII. A. Moldova. Vol. II.. Bucureşti, 1953, p. 144.
[2] ANRM, Fond 208, inv. 18, dosar 1, f. 247; Ibidem, inv. 16, dosar 1, f. 358.

în anul 1846[3]. De asemenea, în 1878, când s-a acoperit cu o nouă şindrilă. Ca parohie independentă a activat până în anul 1873, când a fost inclusă la biserica din Raşcov de Sus[4]. În urma unui bombardament din timpul celui de-Al Doilea Război Mondial, satul a ars în totalitate, inclusiv și biserica „Sf. Nicolae”. De la această biserică s-a păstrat doar clopotniţa ce se afă la intrarea în cimitir (curtea bisericii) şi care a devenit un simbol al localităţii. Nu există surse care ar confirma anul exact al construcție, însă, conform specialiștilor, a fost înălțată la începutul secolului al XIX-lea. Se știe că în 1832 clopotnița exista, fiind acoperită cu șindrilă. Este din piatră, de dimensiuni mari, în două nivele, unde în cel superior se aflau clopotele.

Alexandru Cerga

[3] Ibidem, inv. 16, dosar 44, f. 48.
[4] Ibidem, dosar 74, f. 50.

EXTRAS DIN CARTEA:

ИНСТИТУТ ГЕОГРАФИИ
Российской академии наук
основан в 1918 году

ASOCIAȚIA ISTORICO-GEOGRAFICĂ DIN MOLDOVA
MOLDAVIA
МОЛДАВСКОЕ ИСТОРИКО-ГЕОГРАФИЧЕСКОЕ ОБЩЕСТВО

Герцен А.А., Нестерова Т.П., Паскарь Е.Г., Тельнов Н.П.

На перекрёстке цивилизаций:

пространство, время, наследие

НОВЕЙШИЕ ИСТОРИКО-ГЕОГРАФИЧЕСКИЕ ИССЛЕДОВАНИЯ
НЕКОТОРЫХ ПАМЯТНИКОВ
СЕВЕРО-ЗАПАДНОГО ПРИЧЕРНОМОРЬЯ

Москва 2019

Памятники природного и культурного наследия. Рашков (Рашково). *Памятники природы*: *Рашковский геологический и палеонтологический комплекс* (под охраной государства 123 га Рашковского лесничества, урочище Красная Скала (Дялул Рошу), кварталы 20, 21), вековые деревья – *3 дуба черешчатых* и *1 дикая груша* в урочище Бугорня, *2 дуба черешчатых* в урочище Глубокая Долина; *ландшафтный заповедник Бугорня* (606 га Рашковского лесничества, урочище Бугорня, кварталы 5–14). *Историко-культурные объекты национального значения* № 280–287, 291–296: *археологические палеолитические стоян*ки *Рашково VII* (расположена в северной части села между Ямой Кармалюка и Яром Кармалюка, на террасообразном выступе р. Валядынка (Золотой); открыта в 1958 Н.А. Кетрару и Л.Л. Полевым, исследовалась Н.А. Кетрару в 1962 Н.А. Кетрару и Г.В. Григорьевой в 1971–72 на площади более 400 кв. м. Собрана коллекция кремневых изделий, насчитывающая более 50 тыс. экз.; Кетрару 1973; Свод 1987), *Рашково VIII* (находится в северной части села, на террасообразном выступе левого склона долины р. Багарнянка, примерно в 800 м от ее впадения в р. Валядынка (Золотая); открыта в 1958 Н.А. Кетрару, исследовалась в 1972 Г. В. Григорьевой; кремневая коллекция насчитывает 5 тыс. экз.), *Рашково IX* (находится в северной части села, на высоком плато левого коренного берега р. Багарнянка; открыта И. А. Борзияком в 1971), *Рашков X* (расположена в северной части села, на плато коренного берега р. Днестр, около вала гетского городища; открыта в 1956 Л.Л. Полевым и И.А. Рафаловичем), *Рашков XIII*; *археологические поселения (селища)* трипольской культуры эпохи энеолита *Рашково XI* (расположено в северовосточной части села на левом склоне долины Млины, по которой протекает ручей. Площадь около 300х250 м. Открыто в 1958 местным учителем. В 1958 Н.А. Кетрару на одном из разрушенных вспашкой жилищ собрал богатую коллекцию сосудов, поддавшихся реставрации. В 1969 обследовано В.И. Маркевичем) и *Рашков XII* (расположено на правом склоне долины Млины, через которую протекает ручей, под усадьбами и виноградниками жителей села. Площадь около 120х190 м; открыто в 1969 В.И. Маркевичем); *крепость (городище) Рашково* (восточная окраина села, высокий коренной берег Днестра – большой мыс размером 2х1,5 км с крутыми скалистыми склонами, на стыке двух боковых ущелий с долиной реки; с напольной стороны укреплен оборонительной линией длиной свыше 1 км от одного обрыва до другого в самом узком месте и состоящей из рва глубиной 2 м и земляного вала по его внутренней части высотой 2 м; открыто Н.А. Кетрару в 1958, обследовано И.Г. Хынку в 1982. В северной части городища, около лощины, именуемой Яром Кармалюка, обнаружены остатки небольшого городища полуовальной, формы, устроенного у обрыва, используемого как элемент оборонительных сооружений. Двор этого укрепления радиусом 60 м обнесен с напольной стороны рвом, имеющим в настоящее время глубину 1 м и ширину 10 м, а также земляным валом высотой местами до 2 м. В археологической литературе малое городище относят к гетской культуре IV–III вв. до н.э.; [Хынку 1982; Свод 1987]); *поселение (селище) Рашково* черняховской культуры II–IV вв. (находится на окраине села, на склоне правого берега р. Багранянка, недалеко от ее устья; открыто Н.А. Кетрару в 1958); *3 кургана* (один высотой 1,5 к западу от села); *памятники архитектуры и искусства*: *костёл* (римско-католическая церковь) *Св. Каэтана* (датируется кон. XIV–нач.XV, XVI, кон. XVII–нач.XVIII вв.; расположен на высоком холме, стратегически доминирует над окружающей местностью и застройкой. Вероятно, неоднократно перестраивался. Современный архитектурный облик в стиле польского барокко (1749), построен каменец-подольскими мастерами. Главный фасад расчленен выступами двух фланкирующих башен, декорированных пилястрами ионического и тосканского ордеров. Формы оконных проемов, их обрамление характерны для стиля барокко. Контраст главного фасада со строгой пластикой южного и северного фасадов достигнут за счет использования грубой кладки из камня-ракушечника. Уровень алтаря несколько повышен относительно основной части здания. Подпружные арки поддержаны настенными пилястрами, капители которых украшены элементами растительного декора. Завершение пилястр капителями подобного рода типично для эпохи Ренессанса. С запада к алтарю примыкает прямоугольная (4,20х10 м) двухэтажная пристройка с подвалом; [Бызгу, Рыбалко 1987]), достраивался и реставрировался в 1786–91, 1977; *церковь Покрова Пресвятой Богородицы (церковь/замок Руксанды)* сер. XVII в., одна из наиболее старых каменных церквей средневековой молдавской архитектуры; расположена в южной части села, на высоком холме, над крутым левым берегом Днестра. Локальное предание связывает строительство с именем Руксанды Лупу (Розанды Хмельницкой), владевшей Рашковом с 1654. Крыша церкви, свод наоса и ризница разрушены. Стены сложены из блоков рваного камня, а

сводчатые перекрытия – из блоков клинообразной формы. Центральная часть, над которой возвышался купол на барабане, имеет структуру крестово-купольного перекрытия. Порталы завершены фронтонами, так же как западный и восточный фасады. Перед главным западным входом устроена полукруглая площадка. Второй вход устроен в южном портале. Алтарь имеет два самостоятельных выхода в южной и северной стенах [Макарь 1987], перестраивалась в 1740; *церковь Святой Троицы*, (1760, 1778–79); *Синагога* (комплекс из двух зданий) XVII в.; *объекты местного значения* № 288–290: *памятники истории и архитектуры – винные подвалы* (погреба), II-я пол.XIX в. (два параллельно расположенных, помещения из каменных блоков с полукруглыми сводами длиной 38 и 31 м, шириной 5,5 м, глубиной 4 м; связаны между собой переходом); *памятник-мемориал* Герою Советского Союза Ф.И. Жарчинскому, советским летчикам Леонтьеву и Магарадзе, братской могилой 11 советских воинов, погибших при освобождении с. Рашково в марте 1944, и 293 односельчан, погибших в 1941–45 (1975, центр села); *братская могила двух советских летчиков*, погибших в первые дни Великой Отечественной войны в районе села (1941, кладбище). Помимо внесённых в национальный реестр памятников в Рашкове охраняются *дом-музей Ф.И. Жарчинского* (1913, Рашков – 1945, Тройенбритцен; воевал на Юго-Западном, Северо-Кавказском, Втором Украинском фронтах. смертельно ранен под Берлином 21 апреля 1945, когда его танковая рота в составе 51-го гвардейского полка 5-го гвардейского механизированного корпуса участвовала в освобождении около 4,5 тыс. советских воинов из фашистского плена; 27 июня 1945 посмертно Герой Советского Союза; *здание школы*, в которой в 1924–39 учился, а затем работал учителем и директором Ф.И. Жарчинский; *дом культуры* с мозаиками на фасаде; *памятник В.И. Ленину* перед зданием Дома культуры (1970; скульптура из серого гранита высотой 2,5 м на прямоугольном постаменте, общая высота памятника 5,5 м); *памятник–трактор*.

Катериновка. *Лесной природный заповедник Калагур (Колохур)* (под охраной государства 178 га Рашковского лесничества, урочище Калагур (Колохур), кварталы 22, 23, 25). *ландшафтный заповедник Глубокая Долина* (520 га Рашковского лесничества, урочище Глубокая Долина, кварталы 15–19). *Историко-культурные объекты национального значения* № 209, 212: *Крепости (городища) Глубокая Долина (Valea Adîncă)*, IV–III вв. до н.э. (расположена в 1 км к северо-востоку от села в урочище Глубокая Долина (Ясенник) на небольшом треугольном мысу с крутыми склонами; площадь крепостного двора около 500 кв.м., огражден с напольной стороны рвом глубиной (в настоящее время) 1 м и шириной 8 м, а также земляным валом высотой 1–1,5 м, шириной в основании около 8 м; выявлена Н.А. Кетрару в 1959, обследовано И.Г. Хынку в 1982) и *Северинова Могила*, датируется предположительно нач. XVIII в. (расположена к северо-западу от села на стрелке мыса, образовавшегося на стыке долины Днестра и бокового ущелья, по дну которого протекает р. Рашков (Рашковка); прямоугольный в плане двор защищен с напольной стороны сложной системой оборонительных сооружений, состоящей из земляных валов высотой 3–5 м, рвов глубиной 3–4 м, шириной около 10 м и круглых бастионов у обрывов скал. Местная легенда связывает городище и название самого села с именем Екатерины I, которая, «будучи здесь проездом, любовалась с этого места красотами долины Днестра». И.Г. Хынку высказывал предположение, что укрепление сделано в 1711, когда здесь переходила Днестр русская армия во время Прутского похода Петра I; памятник выявлен Н.А. Кетрару в 1959 и обследован И.Г. Хынку в 1982); *церковь Вознесения Господня* (втор.пол.XIX в.); *объекты местного значения* № 208, 210, 211: *памятники истории – дом писателя С.В. Бурлака* (1923, Катериновка – 1980, Вадул-луй-Водэ; стихи, проза «Светлячки», «У Днестровских круч», «Днестрянка», «Верность», «Белый аист», «Гроздья на минах», «Ивановы тополя»), нач. XX в.; *стела на могиле танкиста Н.И. Приходского* (1923–1944), погибшего в боях за освобождение села (центр села, у школы); *мемориальный памятник 202-м односельчанам*, погибшим на войне годы Великой Отечественной войны (1967, кладбище, высота обелиска 8 м); а также *памятник "В.И. Ленин с детьми"* (открыт в 1960 перед зданием Дома культуры; скульптурная композиция включает двухметровую фигуру вождя, сидящего на скамейке и обнимающего мальчика и девочку; общая высота 3,2 м).

Вадул-Рашков. *Историко-культурные объекты национального значения* № 2992–2996, 2998–3003: *археологические палеолитические стоянки Вадул-Рашков, Вадул-Рашков I, Вадул-Рашков III* (выявлена на второй террасе правого берега Днестра между селами Вадул-Рашков и Нижние Климауцы, исследована И.А. Борзияком в 1971-1975 и 1984 здесь собрана коллекция каменных изделий, насчитывающая более 4 тыс. предметов. В качестве сырья использовали

галечный и желвачный кремень. Инвентарь стоянки близок к таковому у памятников молодовской позднепалеолитической культуры, распространенной в долине Днестра); *поселения (селища) Вадул-Рашков* черняховской культуры II–IV вв. (открыто в 1952 Т.С. Пассек на окраине села на первой надпойменной террасе Днестра) и *Пештере* молдавского Средневековья XVII в. (открыто Пруто-Днестровской экспедицией в 1 км к югу от села вниз по течению Днестра, на правом берегу); *два кургана* (высотой около 1 м, диаметром 10 м каждый; выявлены в 1980 у юго-западной окраины села); *памятники архитектуры и искусства*: *церковь Св. Архангела Михаила* (предположительно датируется 1787–кон.XIX в.; в центральной части села на возвышенности, занимает в застройке доминирующее положение. Построена неизвестными мастерами); *надвратная башня* с колокольней в стиле средневековой молдавской архитектуры в центральной части села у входа на старое кладбище (предположительно XVII–XVIII вв.), *народная скульптура* на старом кладбище (XVIII–XX вв., 1928; крест с распятием, украшенный декоративной резьбой, установлен на высоком прямоугольном постаменте; основанием памятника служит массивный трехступенчатый цоколь, выполненный из блоков ракушечника; общая высота – 3,5 м); *больница* (кон. XIX в.), *банк* (нач. XX в.), *объект местного значения* № 2997 – *памятник истории – мемориальный памятник односельчанам*, погибшим на войне 1941–1945 (1972). Кроме того, на берегу Днестра сохранилось большое *старинное еврейское кладбище*, бывший *этнографический музей*, недавно открыт *дом-музей поэта Д. Матковского*.

Сокола (Сокол). *Памятники природы*: геологический разрез у с. Сокола (под охраной государства 10 га территории юго-западнее села). *Историко-культурные объекты национального значения* № 2968–2970, 2973: *археологические поселения (селища) Сокол I* черняховской культуры II–IV вв. (открыто в 1952 Т.С. Пассек на окраине села на второй надпойменной террасе Днестра) и многослойное размером 120х150 м *Сокол II* трипольской эпохи энеолита, гетской IV–III до н.э. и черняховской II–IV вв. культур (открыто Т.С. Пассек в 1 км к югу от урочища Краина у пруда. Подъемный материал — керамика красного и серого цвета, пряслица, ткацкие грузила); *два кургана* (один высотой около 1,5 м, диаметром 20 м расположен на поле в 1 км к западу от села, второй высотой около 2 м, диаметром 15 м находится в 4 км к западу от села в урочище Редь Шестач); *памятник архитектуры комплекс пещер* (пещерных жилищ) III–XV вв. Расположен в скале, возвышающейся более чем на 100 м над уровнем р. Днестр. Состоят из трех комплексов (180 пещер): I расположен над селом в районе кладбища, II – над церковью, III – в лесу. В первом пещеры расположены в семь ярусов. Во втором пещерном комплексе, в келье № 4 обнаружены два небольших мальтийских креста, врезанных в поверхность стены. Между комплексами I и II находятся отдельные хорошо сохранившиеся пещеры почти квадратной формы. III комплекс расположен в трех уровнях. Нижние пещеры почти разрушены. Во втором уровне сохранились фрагменты жилых помещений с низкими сводчатыми потолками, в третьем – 5 пещер, соединенных между собой. Планировка помещений и решение их внутреннего пространства говорят о том, что здесь располагалась пещерная церковь. Последняя, как и другие пещеры культового назначения, имеет трехчастное членение плана. Притвор устроен ниже наоса и соединен с ним двумя высокими каменными ступенями, в нем расположены вырубленная в камне угловая лавка и неглубокая ниша. Самое большое помещение пещерной церкви – наос. Алтарная часть отделена от него широким проемом, напоминающим арку, которая опирается на колонну, расширяющуюся кверху. На культовый характер помещения указывает глубоко врезанный в колонну равноконечный крест, расположенный ниже изображения всадника, убивающего оленя. На узкой грани колонны высечен небольшой солярный знак, а над аркой, почти на потолке, расположен еще один равноконечный крест. По-видимому, эти пещеры были созданы в глубокой древности, а для целей христианского культа приспособлены значительно позже. Трудный доступ к комплексу пещер делал его не только местом культового характера, но и неприступной крепостью [Сластихина, 1987]; *объекты местного значения* № 2969–2972: *церковь Св. Варвары* (1890, расположена на холме в центральной части села; стены сложены из камня, своды деревянные, оштукатурены), *мемориальные памятники 15 и 26 односельчанам*, погибшим на войне 1941–1945 (1968 и 1987).

Нижние Климауцы (Климэуций де Жос). *Гидрологический памятник природы – Изворул Кэрэушилор* (под охраной государства 0,5 га территории на правом береговом склоне ручья); *ландшафтный заповедник Бугорня* (668 га Шолданештского лесничества, урочище Климауцы,

кварталы 5–9, урочище Сокола, кварталы 10, 11, урочище Приднестровское, квартал 1). *Историко-культурные объекты национального значения* № 2856–2858, 2861–2865: *археологические палеолитические стоянки Климауцы I*, в восточной части села на берегу Днестра в урочище Нистрянка на усадьбе С.И. Гырли. Местность, занимаемая стоянкой, представляет собой пересеченную вторую террасу Днестра, возвышающуюся на 25–27 м над его урезом. Культурный слой стоянки развеян, залегает на глубине 1,1-1,3 м в слое светло-желтых суглинков. В 1971-75 И.А. Борзияком собрано 3680 предметов из кремня, покрытых белой густой патиной. В качестве сырья жители стоянки использовали высококачественный меловой галечный желвачный кремень. Материалы архаичны и отнесены нами к началу позднего палеолита Поднестровья. На их основе можно проследить эволюцию среднепалеолитической техники обработки камня в верхнепалеолитическую [Борзияк 1981]; *Климауцы II* на 0,8–1,2 км севернее стоянки Климауцы I, в склонах короткого глубокого оврага и *Климауцы III* у северной окраины с. Нижние Климауцы на правом склоне оврага в 0,3 км севернее стоянки Климауцы II (обнаружены И.А. Борзияком в 1971); некрополь раннего гальштата *Нижние Климауцы V*, поселения *Нижние Климауцы III* (энеолит); *Нижние Климауцы IV* (XVIII в.), *два кургана* (в 1,5–2 км к юго-западу от села); *объекты местного значения* № 2859, 2860: *церковь Св. Димитрия* (1889; в [Свод 1987] – Георгиевская; расположена в центральной части села на холме, доминирует в застройке); *мемориальный памятник 58 односельчанам*, погибшим на войне 1941–45 (1969).

Картографический метод, современные геоинформационные технологии, доступность снимков с космических спутников позволяют систематизировать и наглядно представить комплекс (см. рис. 2, 3), наилучшим способом отобразить территориальное сочетание достопримечательностей, существенно улучшить качество оценки туристического потенциала региона, создавая в результате наглядные карты, картосхемы, схемы специального содержания [Герцен 2004, 2007; Герцен, 2005]. Детальный анализ топографических сведений доказывает, что Средне-Днестровский историко-географический ландшафт характеризуется чрезвычайно высокой степенью концентрации выявленных и охраняемых памятников наследия.

Рис. 122. Природное и культурное наследие Чорны и Южной Подолии (фрагмент карты).

Географическое положение местности на границе лесной и лесостепной зон в пределах крупнейшего в среднем течении Днестра ущелья, образуемого Подольской и Приднестровской возвышенностями, обусловило специфические природные условия, весьма благоприятные для проживания, ведения сельскохозяйственной деятельности, обеспечения безопасности. Многочисленные палеолитические стоянки на обоих берегах Днестра свидетельствуют о том, что преимущества такого географического положения люди оценили уже в древнейшую эпоху.

Рис.123. Историко-географический ландшафт Среднего Днестра. Рашковский природный и историко-культурный комплекс (центральная часть). Географическая карта. Герцен А.А. 2017 г.

Излучина Днестра, пойма и нижние террасы, будучи зажатыми между крутыми обрывистыми берегами и высокими скалами более древних террас и плато, образовали грандиозную природную крепость, которую оказалось удобно сделать неприступной извне, укрепив напольные участки системой рвов и валов. Значение природной крепости Рашковского ущелья усилил другой стратегический объект – брод через реку, начавший функционировать также с глубокой древности. Появление фортификационных сооружений в Рашковском ущелье обусловлено развитием региональной и международной торговли по трём важнейшим дорогам древности: естественному Днестровскому пути с северо-запада на юго-восток (вплавь по реке и сухопутно вдоль неё по обоим берегам) – из Южной Балтики и Привисленья к Черному морю, с запада на восток – из Внутрикарпатского плато и Восточного Прикарпатья в Южное Поднепровье, Крым, Приазовье, а также с севера на юг – из Среднего Поднепровья в Нижнее Придунавье и Юго-Западное Причерноморье. Судя по топографическим особенностям Рашковского комплекса, главной функцией фортификационных сооружений, являлась охрана переправы через Днестр в месте естественного брода.

Исследование памятников культово-оборонительного зодчества в Вадул-Рашкове. В с. Вадул-Рашков Шолданештского района Республики Молдова (исторические названия – *Рашков*, *Вадрашков*, *Вадорашков*) сохранились уникальные для Молдавии памятники. По предварительному предположению это составные части ***Вадорашковского замка***, от которого уцелела *Смотровая (надвратная) башня* (см. рис. 4, 5), *замковый двор* с культово-склеповым сооружением – *каменный алтарь* и *часть фундамента Никольской* (деревянной?) *церкви*, построенной до XVIII в., *надгробные плиты* XVIII в., надписи на которых отчасти проливают свет на историю этих мест (упоминание священника Василия «бывшего наместника ВадоРашкова» [Герцен 2005], но плиты лежат на земле, очевидно перемещены).

Жители Вад-Рашкова называют это место *Бисерика-Веке* (*Старая Церковь*), памятуя о стоявшей во дворе замка церкви. Вместе с тем, считается, что никто из старожил не застал её действующей, так как произошло это «очень давно». Захоронения редки и на памяти жителей никогда не производились, кладбищем двор не называется, а сельское кладбище расположено в полукилометре к западу.

Рис. 124, 125. Смотровая (надвратная) башня Вадорашковского замка. Вид вид со двора и со стороны улицы

Есть все основания считать, что эта часть села представляла собой оборонно-крепостной комплекс. Одной из подсказок является башня, назначение которой до сих пор не было точно известно. Выполнение изначально наблюдательных и оборонительных задач замковой башней подтверждается ***топографией***: сооружение расположено строго напротив *Церкви Руксанды* (с 1740 – Покровская церковь) в Рашкове, обзор которого отлично обеспечивается видом из восточного окна её верхнего яруса. Защищая западную часть брода, Вад-Рашков, находится в менее благоприятном для наблюдения месте, чем левобережный Рашков, который расположен на стрелке излучины Днестра, имеет возможности панорамного наблюдения за передвижением по течению реки. Строители Вадорашковского оборонно-крепостного комплекса компенсировали недостаток речного обзора размещением его составляющих частей на высоких отметках коренного берега.

Выявлено предполагаемое местонахождение и другой башни (располагалась южнее и выше, у моста через глубокий овраг, ограничивающего южную сторону поселения), а также несколько стратегических пунктов и участков, очевидно, использовавшихся в силу своих характеристик в качестве укреплений (башни, стены, рвы – см. рис 3.).

Перед надвратной башней и, очевидно, следуя контуру исчезнувших куртин, проходит главная улица села. Уровень современного уличного покрытия намного превышает уровень внутреннего двора предполагаемого замка, и в проезд башни приходиться спускаться на несколько ступенек. Уровень двора, очевидно, тоже приподнят культурными наслоениями, поскольку входные арочные проемы проезда настолько низкие, что вряд ли в древности пропускали бы въезд всадников и конных экипажей.

Назначение и время строительства надвратной башни на протяжении многих лет вызывает споры и дискуссии: то ли это башня возможного исчезнувшего замка, то ли колокольня старой церкви, но большинство писавших о ней сходились во мнении, что, вероятнее всего, башня является колокольней на сельском кладбище. Действительно, анализ её архитектуры не противоречит этому выводу, но это относится лишь к последнему этапу использования сооружения. О переустройстве свидетельствуют не только ушедшие в землю проездные арки входа, но и преувеличенная внутренняя высота звона, отличие кладки внизу здания от кладки верхней части стен, к тому же, как сказано выше, вызывает сомнение использование этого участка в качестве кладбища.

Башня, двухъярусная, призматическая, перекрыта шатровой кровлей, прямоугольная в плане, с проездом на первом уровне и высокой камерой с проемами в наружных стенах, на втором. Сообщение между ярусами осуществляется по узкой лестнице, устроенной в толще северной стены, вход в которую со стороны двора. Все проёмы арочные, в арках проезда выделен замковый камень. Над входной аркой со стороны улицы, сохранилось–квадратное углубление, предназначенное либо для иконки соответствующего храма церкви, либо для геральдического знака.

Анализ архитектурных пропорций плана башни свидетельствуют об одновременном строительстве всех составляющих нижнего яруса. Пропорции плана важны для определения назначения башни, ибо известны закономерности определения конструктивных элементов. Толщина стен башен определяется графическим методом, называемым «квадрирование», суть которого заключается в последовательном поворотном вписывание одного или двух квадратов, в квадрат, сторона которого равна ширине здания. При вписывании с поворотом только одного

квадрата, ширина внутреннего помещения считается оптимальной для обычных каменных зданий (0,207), при вписывании и повороте двух квадратов, ширина внутреннего помещения получается вдвое меньше наружной, а толщина стен равна 0,25 ширины здания.

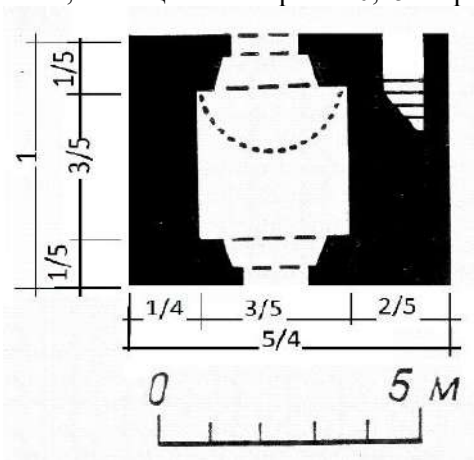

Рис. 126. План надвратной с колокольней башни. Обмеры Д. Макарь, анализ пропорций Т. Нестерова

Для башни в Вад-Рашкове (см. рис. 6) пропорции вычислены иначе: при соотношения наружных сторон плана башни, имеющих размеры 4,83 х 6,1 м, находящиеся в соотношении 4:5, внутренняя часть проезда занимает 3/5х3/5 от ширины башни, толщина восточной и западной стен равна по 1/5 от ширины здания, южная стена – равна ¼ или 0,25. Вторую пропорцию используют для определения толщины стен оборонно-крепостных башен.

Толщина северной стены Вадорашковской башни, внутри которой устроена лестница, найдена тоже исходя из графического «расчета и составляет 2/5 или 0,4 от наружной ширины, что больше чем толщина стен обычных башен. Но даже и с такими большими коэффициентами, башня маломощна, три стены которой не дотягивают до 1 м (0,97 м). Видно, что надвратная башня по прочности структуры занимает промежуточное положение между обычной колокольней и боевой башней, возведенной, вероятнее всего, до появления артиллерии и огнестрельного оружия.

Предположительное нахождение второй башни, к юго-западу от надвратной башни, на довольно большом расстояние, с которой надвратная башня была связана куртиной, следуя конфигурации горизонталей, напоминает крепости северо-восточной Европы начиная с XII и до XIV вв., в особенности в Гродно (Белоруссия), Зрински (Польша), Рышнов (Румыния) и другие, для которых характерны нерегулярные планы, построенные, следуя особенностям рельефа.

Военно-стратегическое положение фортификации Вадорашкова закрепилось в самом название местечка: «вад» означает «брод», Вадул-Рашков – Рашковский Брод (Брод на Рашков).

Существование системы укреплений (замка, крепости) в структуре Вадорашковского историко-архитектурного комплекса подтверждается соответствующим отображением на ***старинных географических картах*** Северо-Западного Причерноморья и Молдавии (1652–1774). Далее представлены фрагменты карт ретроспективно по годам:

1652

1716

1740

1745

Рис.127–132. Старинные географические карты Северо-Западного Причерноморья и Молдавии (1652–1770)

Рис.133–136. Старинные географические карты Северо-Западного Причерноморья и Молдавии (1770–74)

На картах 1652 и 1772 гг. мы можем с большой степенью достоверности определить особенности планов фортификаций Рашкова, так как составлены они с высокой степенью топографической точности, собственно потому, что создавались именно для этих целей. Данные сведения позволяют трассировать систему фортификаций на современном плане (рис 3.).

Бесценной значимостью обладают и ***топонимические данные***, извлекаемые из них. Выявляются как минимум шесть топонимов, которыми обозначался современный Вадул-Рашков, либо его части в XVIII в.: Pestere (Пештере) в 1716, Kreminezow (Креминецов) в 1740, Otak (Отак) в 1745 и 1772, Pestur (Пестур, Пештур) в 1769, Wad, Wadu (Вад, Ваду) в 1770 и 1774, Вадорашков в 1784. Этимология топонимов достаточно прозрачная. Пештере (Пештур) без сомнений ассоциируется с северной частью Соколы, где сохранился крупнейший пещерный комплекс, давший название населённому пункту, археологические следы которого обнаружены в южной части современного Вад-Рашкова («пештере» по-молдавски – «пещеры»). Креминецов и Отак свидетельствуют о ведущей фортификационной функции поселения: «кременец» – славянское «кремль, каменное укрепление», в данном случае, возможно, «верхний город»; «отак» – «лагерь» из тюрк. «атак; отак» в значениях «подол; шатёр, стан» [Мурзаев 1999] – «нижний город». Вад (брод) – основа современного названия, оказался наиболее устойчивым. Таким образом, топонимические свидетельства, получаемые из старинных географических и письменных упоминаний в свою очередь также говорят о древности исследуемых объектов культово-оборонительного зодчества.

История Рашкова–Вадорашкова в рамках *общего контекста средневековой историко-географической эволюции* относительно ясно прослеживается с середины XIV в., когда в

результате литовско-татарской войны и победы войск Ольгерда Гедиминовича над войсками князей Кутлубуга, Качибея и Дмитра в Синеводской битве в кон. 1362 территория левобережья Днестра вошла в состав Великого княжества Литовского, а большая часть правобережья оказалась под его протекторатом. Расширение границ Молдавского княжества при Петре (1375–91) и Романе (1391–94) Мушатинах на значительные пространства от Карпат до Днестра и Причерноморья служат мотивирующим фактором для усиления в 1392–93 Витовтом Великим приднестровских крепостей, в числе которых – замок *Каравул* (*Калаур*).

Сведения о том, что владение *Калаур на Рашкове* были пожалованы Витовтом некоему Андрею Сидимунту встречаются в жалованной грамоте второй пол. XVI в., а в 1402 *Каравул* значится в списке городов и замков, входивших в состав Великого княжества Литовского, приложенном к договору Свидригайло с магистром Тевтонского ордена [Jabłonowski 1894–97; Сецинский 1901; История 1974; Анцупов 1998; География 2009]. В 1411 король польский Владислав II Ягеллон (1386–1434) в рамках большого путешествия (из Вильнюса во Львов через Полоцк, Витебск, Смоленск, Кричев, Заславль, Киев) объезжает юго-восточные рубежи Великого княжества Литовского: Черкассы, Звенигород, Соколец, *Каравул*, Брацлав, Каменец [Длугош 1411]. Маршрут королевской экспедиции однозначно свидетельствует о том, что речь идёт о замке на Днестре.

В ***документах молдавского княжеского двора*** упоминание исследуемой местности впервые встречается в 1437 – *Грамота от 6945 г., декабря, 20, Сочава* [DRH,A,V1 № 175], сведения которой представляют весьма большой интерес: «Милостию Божиею, мы Илия воевода, господарь Земли Молдавкои и брат господства ми, Стефана воевода. Чиним знаменито… чтучи, оже тот истинный болерин наш вернии, пан Михаило Дорогунскы… жаловали есми его особою нашею милостию и дали есми емоу и поновили есми и потвердили села его и привиле еже моу ест дал святопочившаго родител наш, на име: … еще село где Роспоп, доли оу Бинева, и село Коухаревци, а другое села Коуничее, под Бинева, и село где Црвич… А хотар тем селам всем выше писаных до боудут с всеми старыми своими хотарами, куда из века оживали…». Загадочное название *Бинева*, так явно утяжеляющее понимание общей картины, обретает смысл, если восстановить логично предшествующий ему апеллятивы «*власть*», равно как и «*град*», весьма неслучайно опущенные ввиду того, что власть теперь там – пан Михайло Дорогунский, да и господари воеводы Илья и Стефан жалуют не грады, а сёла. Вместе с тем, именно такое прочтение показывает, что как минимум в преддверье включения южных рубежей Сорокской державы (цинута) в состав Молдавии в середине 30-х гг. XV в., а быть может и в момент написания грамоты в 1437, микрорегион с упомянутыми сёлами Кухаревцы и Куничье находится под управлением местного князя Бинева, доли в граде которого заслуженно получил всемогущий магнат, завоеватель северо-восточной Молдавии. Другие доли, видимо, как и положено, достались самим королям-соправителям (господарям). Речь, безусловно, о *Вадорашкове*.

Старое его название – Бинева, совсем скоро, в 40-е гг. XV в. будет забыто, очевидно в связи с потерей власти его предыдущим владельцем. Возможно, это как-то связано ли это с тем, что «в 1442 г. замки *Караул над Днестром*, Чорный Город над устьем Днестра и Качибей с их принадлежностями отданы были кор. Владиславом Варнским в пожизненное пользование одному из Бучацких», а «в 1447 *Караул* отнят был у Литовцев Федором Бучацким при помощи Подольских землян» [Молчановский 1887].

Растущий *левобережный* пригород литовской твердыни и соимённый ему в это время *правобережный* город-спутник устойчиво носят название *Рашков*, так как в документах 1453 – *Грамоте от 6961 г., июня, 20, Сочава* [DRH,A,V2 № 33] и 1455 – *Грамоте от 6963 г., июля, 2, Сочава* [DRH,A,V2 № 48] ныне одноимённое село Рашков фигурирует ещё в изначальном своём варианте – *Рашковци*, а в период правления Стефана Великого (1457–1504) – уже в редуцированной форме. Первоначальная форма топонима говорит о его миграционном происхождении, переселении части жителей Рашкова вверх по Днестру не позднее пер.пол.XV в., но и устоявшейся форме изначального топонима на обоих берегах среднего течения Днестра.

В первой половине XVI в. *Калаур* как центральный стратегический пункт постепенно теряет своё значение, отдавая главную роль собственно *Рашкову*. В 1545 он ещё числится во владении потомка Сидимунтовичей – Григория (Грицко) Чечеля: «В описании Брацлавского замка читаем: *Kalaur seliszcze* pered tym horodowoje, a teper derzyt Hrycko» и далее: «Hrucko Czeczyl derzyt *seliszcza Kalaur na Dnestre*, a Skawuczyn na Buhu, a koszczynci»» [Молчановский 1887;

Jabłonowski 1894–97; География 2009]. А после объединения Польши и Литвы на Люблинской унии 1569 г. Рашков входит в состав Брацлавского воеводства Малопольской провинции Речи Посполитой, являясь важнейшей крепостью на его юго-западных рубежах. К этому же времени относится смена владельцев, когда в числе других обширных поместий Приднестровья его приобретает великий кронный гетман Ян Замойский (1581–1605) [Słownik 1880–1914], в библиотеке которого сохранилось письмо 1582 г. Тигинского албея (коменданта Бендерской крепости) *старосте Рашкова* [Iorga 1903; Нестерова 2016].

Вскоре после включения литовского Подолья в состав Польши регион становится центром украинского движения всё более ярко носившее антипольский характер. В 1594–96 Подолия была базой казаков Северина Наливайко, имя которого, видимо, нашло отражение в топонимии Рашкова – крепость, возвышающаяся над Рашковом со стороны Катериновки носит название *Северинова Могила*. Апеллятив «*могила*» в данном случае скорее мог быть использован в значении «*курган, холм, насыпь, земляное сооружение*».

В кон.XVI столетия поселение Рашкова разрослось так, что *Калаур* стал его предместьем – в итоге название сохраняется «только для ближайшего к Рашкову урочища (леса) [Jabłonowski 1894–97]. Однако в 1617 замок был добровольно сожжен польным гетманом Станиславом Жолкевским по Бушскому договору с турками, требовавшими упразднения пограничных крепостей. В 1642 новым владельцем становится великий коронный хорунжий Александр Конецпольский, женившийся на Барбаре Замойской, имевшей Рашков в качестве приданного в числе 39 городов и 136 деревень Шаргородчины [Słownik 1880–1914]. Около 1646 укрепления восстановлены и упоминалось как «сильная крепость на границе безлюдной степи» [Батюшков 1891].

Восстание 1648 под руководством Богдана Хмельницкого против Речи Посполитой охватывает территорию Брацлавского воеводства, которое вместе с Киевским и Черниговским воеводствами и Запорожской Сечью образовали автономное Войско Запорожское (Гетмащину). Новая держава проводит активную внешнюю политику в частности, на юго-западном направлении, для чего организуются два военных похода в Молдавию в 1650 и 1652. Украинско-молдавский союз был скреплён династическим браком сына Богдана Хмельницкого Тимофея с младшей дочерью господаря Василия Лупу (1634–53) Руксандой (Роксандрой, Розандой) весьма неудачным. Уже в следующем году в результате переворота против её отца Руксанда с семьёй вынуждена скрываться в Сучавском замке, под стенами которого гибнет её муж, а ей приходится эмигрировать за Днестр.

Имя Руксанды Лупу-Хмельницкой неразрывно связано с Рашковом, который она приобрела у Александра Конецпольского за 60 тыс. [Słownik 1880–1914; Заболотная 2006], по уточнённым сведениям – за 40 тыс. польских злотых [Мискевка, Маринеску 2006, 2012]. Локальная легенда не безосновательно связывает знаменитый источник в центре Рашкова *Паньска Крыница* с именем Руксанды: в городе сохранились *Дом Руксанды* и *Церковь Руксанды* [Ременко 1975; Мискевка, Маринеску 2006, 2012; Нестерова 2016].

Сохранилось *детальное* ***описание Рашкова сер. XVII в.*** благодаря тому, что его дважды посетил патриарх Антиохийский Макарий в сопровождении сына Павла Алеппского во время путешествия на Собор в Москву. «На другой день поутру, в субботу 10 июня (1654 г.), мы подъехали к берегу великой реки Нистроса (Днестра), которая составляет крайний предел страны Молдавской и начало границы земли казаков. Мы переправились через реку на судах. Наш владыка патриарх был одет в мантию и держал в правой руке крест, ибо, по существующему в земле казаков и московской обычаю, благословлять можно не иначе, как только со крестом. В левой руке он держал серебряный посох. Накануне этого дня, по принятому обычаю, наш владыка патриарх известил письмом о своем пребытии. Высадившись на берег, мы подняли деревянный позолоченный крест, заказанный нами в Молдавии, на высоком красном шесте; его нес один из священников, по принятому в земле казаков обычаю; здесь только пред патриархом носят крест на шесте. На встречу ему вышли тысячи народа, в несметном множестве (Бог да благословит и умножит их!). То были жители города, по имени Рашков. Это очень большой город, построенный на берегу упомянутой реки; он имеет крепость и деревянный замок с пушками. В числе встречавших были: во-первых, семь священников в фелонях с крестами, ибо в городе семь церквей, затем дьяконы со многими хоругвями и свечами, потом сотник, то-есть начальник крепости и города, сердар (войсковой начальник), войско и певчие, которые, как бы из одних уст, пели стихиры приятным напевом. Все пали ниц пред патриархом и стояли на коленях до тех пор, пока не ввели его в церковь. В городе никого не оставалось, даже малых

детей: все выходили ему на встречу. Нас поместили в доме одного архонта (знатного человека)» [Павел Алеппский, 1654].

Решением Переяславской рады 1654 г. земля Войска Запорожского присоединилась к Русскому государству, присягу на верность народ принес во всех украинских городах и селах, Российскому государству [История 1974]. В конце 1654 союзные Речь Посполитая и Крымское ханство нанесли удар по Гетманщине, в результате которого на Подолье погибло и было уведено в рабство около 200 тыс.чел. И вновь важные детали сообщаются Павлом Алеппским в 1656, когда они с отцом – патриархом Макарием возвращались из Москвы в Сирию, снова проезжают через Рашков: «Для нашего прикрытия они послали два знамени с их отрядами, и мы проехали чрез те города, которые в прошлом году сожгли и обезлюдели ляхи, в союзе с татарами. Поэтому дороги весьма, страшны и опасны, в особенности на протяжении одного дня пути перед тем, как достигнешь реки Днестра, как в месте пограничном, здесь можно встретить многочисленные шайки молдавских и иных разбойников. В пятницу 15 августа мы приехали в Рашков, вознося благодарность Богу за благополучное прибытие. Здесь мы порадовались хорошим вещам, в виду предстоявшего нам удовольствия поесть винограда в молдавских виноградниках и полакомиться молдавскими арбузами и другими плодами, которых мы не видали от самой Молдавии и по которым постоянно вздыхали. В этот праздник Успения Владычицы здесь бывает ярмарка, т. е. рынок для купли-продажи. В понедельник мы выехали отсюда, простившись с казаками, которые проводили нас и на прощанье выстрелили из ружей.

Когда мы переехали реку (Днестр), нас встретил пырколаб и капитаны, от лица молдавского правительства, согласно данному господарем приказу. Они назначили нам два знамени каларашей, которые и провожали нас постоянно от города до города, когда мы ехали на подводах с почтовыми лошадьми, пока не прибыли в город Яш, или Яссы, в четверг 21 августа, при чем господарь выслал своих бояр встретить нас на дороге со всем почетом и уважением. Мы остановились в монастыре св. Саввы» [Павел Алеппский, 1656].

Несмотря на столь досадную краткость в описании маршрута через восточную часть Молдавии в таком замечательном источнике, что вполне может объясняться и неспокойной обстановкой в регионе, и спешностью перемещения в сторону столицы, а потому очевидным недостатком времени для ведения более подробного дневника, автор всё-таки сообщает весьма важные детали интересующей нас историко-географической обстановки. Так важнейшим свидетельством существования неслабой системы укреплений на противоположном столь полюбившемуся путешественникам Рашкову берегу служит упоминание пыркалаба (коменданта крепости) и капитанов, получивших приказ господаря встретить почтенных гостей, выделивших для сопровождения два знамени каларашей (род войск пограничной и почтовой службы средневековой Молдавии). Кроме того, уточняется, что сопровождение это происходило «от города до города», а это значит, что по пути между Яссами и молдавским Рашковом в сер.XVII в. городов было несколько, включая, конечно, и его самого.

Столь же краток, к сожалению, знаменитый турецкий путешественник Эвлия Челеби, посетивший Рашков в 1657 и сообщающий важную информацию в параграфе «О польских землях [под властью] русов – дорошенковских правителей»: «...Пройдя через лес вслед за нашими проводниками один переход, мы прибыли в Рашков. Строитель *паланки* Рашков остался мне неизвестен. Но это исключительно красивый город на берегу Днестра. Оттуда мы отправились на север, прошли цветущие равнины, города и деревни и на второй день прибыли в Могилев» (паланка – деревянное укрепление, обнесенное рвом, земляным валом и бревенчатым частоколом) [Челеби 1657].

До прибытия в Рашков в 1656 патриарх Антиохийский Макарий и его сын Павел встречают Руксанду Хмельникую, проживающую в Субботове. Её активная деятельность в Рашкове, следовательно, относится к последующему периоду: об основании православного монастыря Св. Николая, в который Руксанда пригласила иеромонаха из Ватопеда (монастырь на Святой горе Афон), свидетельствует её завещание от 15 января 1667 г. Руксанда пишет о его богатом убранстве, строительстве келий, *колокольни*, других сооружений внутри и около *окружающих стен*, а также о выделении дома с погребами на торгу и другого имущества для нужд монахов [Мискевка, Маринеску 2006, 2012]. По современным представлениями упомянутый монастырь Св. Николая и есть т.н. *Церковь Руксанды* (позднее – Покрова Богородицы) [Мискевка, Маринеску 2006, 2012; Нестерова 2016]. Исследования Т.П. Нестеровой показали, что в основе здания, ставшего со времени Руксанды (60-е гг. XVII в.) главной церковью православного

монастыря Св. Николая, находится культовое сооружение, возникшее не позднее XV–XVI вв., по своей архитектуре характерное для церквей цистерцианского ордена (основан в кон.XI в.), в частности польских (XIII–XV вв.). Позднейшие пристройки производились во втор.полXVII – пер.пол.XVIII вв. Судя по информации из завещания, монастырь Св. Николая действительно мог находиться на месте нынешней Покровской церкви, так как его описание (укреплённый характер, некоторая удаленность от торга) соответствует стратегическому местоположению у *южных ворот Рашковской крепости* (см. рис. 3).

В ходе *русско-польской* ***войны*** (1654–67) татарские войска, воспользовавшись наступлением украинско-русских войск на Львов, в 1655 вырезали население южной Подолии, 50 тыс.чел. угнали в полон [История, 2000]. После смерти Богдана Хмельницкого в Гетманщине разгорается *гражданская война* 1657–87 (*Руина*), в ходе которой Украина разделилась на Левобережье и Правобережье. С 1662 Рашков стал подвергаться разорениям со стороны гетманов, соперничавших между собой. В течение 12 лет (1663–1675) Рашков переходил из рук в руки и три раза, был взят приступом и разорен, вновь достался Конецпольским, угасший род которых оставил все свои украинские имения деятельным Любомирским, которые владели Рашковом до конца XVIII в. [Материалы 1885; Санин 1979; География 2009]. События *польско-казацко-татарской* войны (1666–71) и последовавшей *польско-турецкой* войны (1672–76), неразрывно связанные с Рашковом, красочно описаны в историческом романе Генрика Сенкевича «Пан Володыевский».

В 1669 правобережное казачество во главе с гетманом Петром Дорошенко признало себя подданными турецкого султана и Подолия вошла в состав Османской империи. Однако часть казаков взбунтовалась и избрала гетманом Михаила Ханенко, что было признано Польшей, стремившейся вернуть Подолию. В конце 1671 в Молдавии против господаря Георгия Дуки и греков-фанариотов вспыхнуло *восстание* под руководством М. Хынку и А. Дурака. Оно охватило территорию Лапушнянского и Оргеевского цинутов, столицу Яссы, но в начале 1672 переместилось на север Молдавии и в левобережное Приднестровье. Рашков стал основным центром повстанцев, совершивших отсюда в ряд походов в Молдавию, участвовавших в польско-турецкой войне, в сражениях под Хотином и в др. [Некулче 1974; История 1965; История 1982; Негрей 1986]. По условиям Бучачского мира (октябрь 1672) Подольское воеводство, официально вошли в состав Османской империи как *Подольский (Каменецкий) эялят*, Брацлавское и южная часть Киевского воеводства признавалась за её вассалом – гетманом Дорошенко. В 1673 сейм Речи Посполитой отверг условия Бучачского договора, решив возобновить военные действия. Под руководством великого кронного гетмана Яна Собеского, вскоре избранного королём (1674–96), была завоёвана северная Молдавия [Флоря 2015]. Тем не менее, в 1675–76 военные действия переместились в Галицию и подписанный Журавенский договор в основном подтвердил условия Бучачского мира.

В ходе *русско-турецкой* войны (1672–81) в Переяславе представители почти всех правобережных полков избрали гетманом Войска Запорожского Ивана Самойловича, до того избранного в Конотопе гетманом левобережных полков. Дорошенко сдался и был отправлен в Москву. В 1677 Турецкий султан провозгласил гетманом и князем Сарматским Юрия Хмельницкого и направил армию на Чигирин, разрушенный в 1678. Резиденция левобережного гетмана переведена в Батурин, правобережного – в Немиров. Вернувшийся на молдавский престол Г. Дука с помощью турецких и татарских войск сумел в 1681 добиться назначения также гетманом Украины. Дука («владетель Немировского княжества под владычеством Турции») проживал в Рашкове. Рашковская волость, состоявшая из города и 10 окрестных деревень и сел, приносила ему существенный доход, который в 1682 в совокупности составил около 140 тыс. польских злотых [Słownik 1880–1914]. С началом новой *польско-турецкой* войны (1683–99) назначенный Яном Собеским гетманом Степан Куницкий захватывает Немиров и Г. Дуку, совершает поход на Молдавию (взяв Кишинёв) и Бессарабию, захватив Измаил, Килию, осаждая Бендеры (битва под Кицканами) и безуспешно Аккерман. По возвращении в Немиров Куницкий смещён в результате заговора и убит, а гетманом избран Андрей Могила (1684–89), хотя турки сперва вновь назначили Юрия Хмельницкого, а затем Теодора Сулименко, в итоге разбитого в 1685 под Ягорлыком. Ещё ряд событий на протяжении всей войны захватывали непосредственно Подолию и Молдавию, однако уже на Балканском фронте проходили основные военные действия *великой турецкой* войны (1683–99). В результате неё и подписания Карловицкого мирного договора Османская империя теряла огромные территории, в частности Австрия стала

великой державой, присоединив всю Венгрию, Банат и Трансильванию, а Польша возвращала утерянные ранее Подолию и Правобережье Днепра, где на некоторое время установилась относительная стабильность.

Вновь на арену мировых военных событий Подольские земли и собственно Рашков выйдут в июне 1711, во время *Прутского похода* Петра I, когда русская армия переправилась через Днестр и вступила на территорию Молдавского княжества. Непосредственно с этого события начинается описание Прутской кампании в «Истории Петра I» А.С. Пушкина: «Шерем.<етев> с конницею под Рашковым беспреп.<ятственно> переправился через Днестр в виду татарск.<ого> отряда и прибыл к Яссам, куда отрядил бригад.<ира> Кропотова для принятия господаря» [Пушкин 1835]. Использованная формулировка говорит о том, что в правобережном Рашкове квартировалось соответствующее воинское подразделение, следившее за переправой через реку, но не препятствовавшее действиям русской армии. В конце следующей *русско-турецкой* войны (1735–1739) занятые Подолия и северная половина Молдавии (по причине поражения союзной России Австрии) вынужденно были оставлены. Последовавшие три десятилетия затишья в архитектурном облике самого Рашкова отразились активными строительно-реставрационными работами важнейших культовых сооружений: в 1740 – униатская Покровская церковь, в 1749 – католический костёл Св. Каэтана, в 1760 – православная Троицкая церковь.

События в непосредственной близости от Рашкова – на границе Подолии и Едисана (столкновения в Балте и Дубоссарах) стали поводом для начала новой *русско-турецкой* войны (1768–1774), в начале которой российские войска вновь заняли северную и центральную части Молдавии, а взявший в сентябре 1769 Яссы отряд Ивана Эльмпта привёл жителей Молдавии к присяге на верность Екатерине II. Блистательные победы летом и осенью 1770 (битвы при Рябой Могиле, Ларге, Кагуле, взятие Измаила, Килии, Аккермана и сильнейшей крепости Северного Причерноморья – Бендер) отодвинули фронт в южную Валахию и за Дунай.

Высочайшей научной ценностью обладают сведения, полученные в результате проведённых в Молдавском княжестве военачальниками Екатерины Великой первых детальных картографических и статистических изысканий. ***Данные переписей населения*** подтверждают рассмотренные выше топографические и топонимические свидетельства историко-географической эволюции Рашкова и Вадорашкова. Так, в *переписи 1772–73 гг.* местечко Рашков представляет собой один из крупнейших населённых пунктов региона, состоит из 119 дворов и землянок с людьми (т.е. с населением примерно 0,6 тыс.чел.), принадлежит монастырю Голия. В составе населения упоминаются 4 представителя местного дворянства: капитаны Константин Маковей и Василий Тодор и мазилы Ионица и Тодор Бешинуца, 3 духовных лица (священника), 46 молдавских семейств (во главе с лично свободными мужчинами), 41 семейство сербов и жидов, 12 казаков, 10 вдовых баб, 2 цыгана (лично зависимых).

По *данным на 18 июня 1774 г.* число домов (дворов) в местечке выросло и составляло 131 (т.е. населением выросло примерно на 10%, составив почти 0,66 тыс.чел.), 10 домов стояли пустыми. 29 семейств прибыло из Польши (в т.ч. 13 еврейских). 83 бресле (14 казаков, 1 кихае, 4 рупташа, 4 священника, 1 даскэл, 3 цыгана, 6 вдов, 30 жидов, 17 арнаутов), 9 бирников.

Переписи свидетельствуют о том, что Рашков (Вадрашков) и в этот период – не только важный торговый, но и военный пункт. Среди постоянно находящегося здесь населения большое число казаков, арнаутов, капитаны, руководящие данным воинский контингентом. Микротопоним *Бисерика-Веке* в отношении *Водорашковского замка*, в котором располагался гарнизон, возник на рубеже XVIII–XIX вв. в противопоставление к «новой», восстановленной *церкви Св. Архангела Михаила*. Сведения о ней (реставрации) относятся к 1787–98 гг. (первый зафиксированный ремонт, по всей видимости, связан с пожаром в *Никольском храме*). Когда гипотетическая крепость потеряла своё оборонительное значение, внутренняя часть двора, около церкви стала кладбищем, но захоронения немногочисленны, очевидно предназначалось оно только для священников церкви Св. Николая и их знатных родственников.

С 1774 Молдавия по *Кючук-Кайнарджийскому мирному договору* перешла под официальный протекторат России, значительно ослабивший турецкое присутствие в княжестве. Театр военных действий впоследствии неизбежно смещался на юго-запад, вдаль от среднего Приднестровья. В результате Второго раздела Речи Посполитой в 1793 Рашков вместе с Южной Подолией и всей Подольской губернией входит в состав Российской империи, за долги Александра Любомирского и перешел в казну по велению Екатерины II. Павел I подарил Рашков волынскому наместнику Алексею Тутолмину. Город потерял свое былое значение,

превратившись в местечко. Местный помещик перенес две церкви в соседние сёла: Успенскую – в Алексеевку, а Вознесенскую – в Катериновку. Правобережный Вад-Рашков в течение следующих 13 лет будет ещё исполнять роль пограничного пункта, но в 1806 де-факто, а в 1812 де-юре также войдёт в состав Российской империи, исполнять роль пограничного пункта и надобность в сохранении здесь фортификаций пропадёт.

Ещё более загадочной достопримечательностью является упомянутая выше «новая» приходская ***церковь Св. Архангела Михаила*** (рис. 7–10), по архитектуре и в первую очередь по своим габаритам соответствующая крупному собору. Она расположена через две улицы к северо-западу от сохранившейся башни и на пару сот метров выше по склону холма.

Рис. 137–143. Виды церкви Св. Архангела Михаила. Вадул-Рашков

Согласно Реестру охраняемых памятников Республики Молдова здание построено в кон.XVIII в. В макете «Свода памятников истории и культуры МССР» этой церкви посвящены несколько строк с описанием её архитектуры, однако, даже общий взгляд на здание обнаруживает сложную композиционную структуру. Так, восточная часть сильно выделяется своей массивностью, невероятной толщиной стен и завышенной для сельских церквей высотой, гладкостью и округлостью форм, над которым возвышается главка, состоящая из низкого восьмигранного светового барабана, перекрытого восьми-лопастным куполом в виде колокола. Западная же часть характерна для церквей XIX в. с прямоугольным планом, состоящим из удлиненной в плане трапезной, соединяющая восточную часть храма со входной группой помещений – двух боковых и центрального притвора, над которым возвышается трёхчастная колокольня, перекрытая такой же формы куполом, как и центральная часть храма, но удлиненных пропорций.

Анализ плана и осмотр интерьера церкви, подтверждают первичное впечатление, возникшее при знакомстве с памятником, что здание состоит из двух разновременных, чётко

различимых частей. Характерной особенностью плана восточной части церкви является обтекаемость внешнего контура стен, в массиве которых устроены три апсиды, напоминающие трилистник молдавских церквей, западная часть которых, переходящая в прямоугольный в плане неф, обрублена. Можно предположить, что при строительстве церкви были-использованы фрагменты старой церкви, с восстановлением только восточной части, как наиболее сакральной. Новая западная ветвь возведена по типовым проектам церквей, разработанными в первой трети XIX в. русскими архитекторами для скорейшего строительства в новых приобретенных землях юго-западной части Российской империи.

Хотя план восточной части Вадул-Рашковской церкви напоминает молдавские церкви, восточная часть которых вместе с центральным нефом, расширена двумя боковыми апсидами и одной алтарной апсидой, оно сильно отличается от них. С самого начала распространения, после формирования Молдавского княжества, и до завершающего этапа использования в строительстве, зодчие при трассировании плана церквей следовали определенным формулам – так называемым канонам архитектурной формы, которых в Вад-Рашкове невозможно обнаружить. Впечатление, что форма плана церкви создана по наитию, без соблюдения симметрии частей и строгих соответствующих соотношений между частями плана, когда трилистник апсид идеально выложен по циркульным линиям, радиусы и центры которых находятся в определенных численных соотношениях [Nesterov 2006; Nesterov 2007; Nesterov 2008], а апсиды перекрыты конхами (половинками купола или четвертью сферы). В церкви Вад-Рашкова эти особенности молдавской триконховой церкви отсутствуют: вместо продольных стен с выступающими в их центральной части апсидами, стены представляют собой неровные полукружия, перекрытые сегментами цилиндрического свода, опирающиеся на восточную и западную стены нефа. Неф нехарактерен для молдавских церквей, у которых, как правило, план удлинен вдоль продольной оси, приведенный к квадрату центральной части, над которым располагался купол при помощи продольных узких и широких поперечных арок, а в Вадул-Рашкове – план нефа широк в поперечном направлении.

Конструктивное решение перекрытия центральной части храма выдает его позднее переустройство с использованием плоских коротких угловых парусов, с разной длиной сторон восьмиугольного в плане барабана, переход к которому начинается непосредственно от вертикальной поверхности стен нефа, создавая между собой прямоугольную призматическую «трубу», уходящую ввысь над нефом. Такое решение напоминает возведенные над центральной частью церквей призматических главок, самые известные из которых – ораторий Сен-Жерминь-де-Пре под Орлеаном (Франция) [ВИА, т. 4], церкви в сёлах Денсуш и Гура-Сада в Трансильвании [ВИА, т. 4], время строительства которых точно не известно, но вписывается в интервал VIII–X вв.

О раннем возведении церкви Св. Архангела Михаила в Вадул-Рашкове, свидетельствует и наличие полукруглой ниши в северной алтарной стене. Появления этого элемента плана в молдавской архитектуре можно проследить от первых сохранившихся зданий, когда это небольшое углубление в стене на уровне удобном для положения книг, лампадки и др. мелких предметов, но которая постепенно увеличивается по ширине и по высоте, начинаясь от пола и до высоты человеческого.

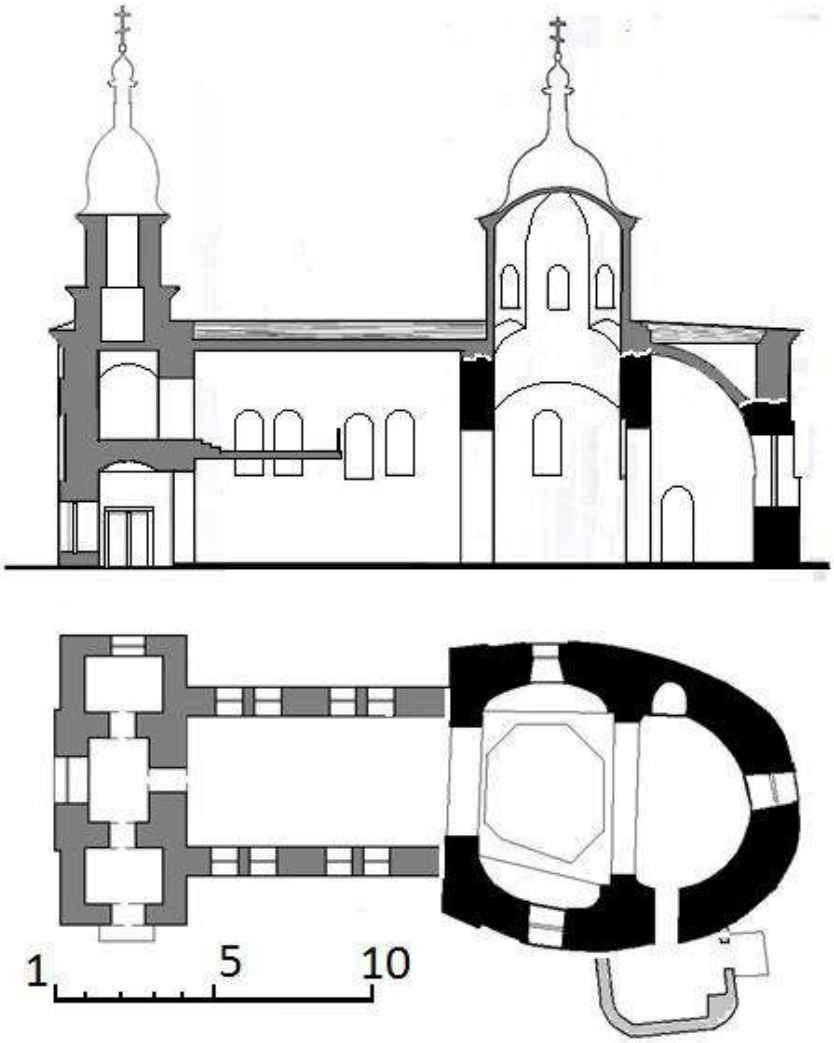

Рис. 144, 145. План и сечение церкви Св. Архангела Михаила в с. Вадул-Рашков. Обмеры И. Сырбу., С. Яровой, графическая обработка Т. Нестерова

В XIX в. функцию этих внутристенных ниш берут на себя наружные пристроенные объемы к церквям (пастофории), но никогда эти ниши не были полукруглыми в плане, кроме одного единственного известного примера – в Успенской церкви г. Каушаны, время строительства которой точно не известно. Традиция таких полукруглых ниш широко распространена в архитектуре балканских стран – Болгарии, Македонии, Сербии, где они представляют собой редуцированные апсиды, время максимального проявления – X–XIII вв.

Объяснение такой сложной композиции местное предание относит к возведению алтарной части храма в «более раннем периоде», а её специфические особенности (двухметровая толщина стен, их высота) старожилы объясняют тем, что «это была крепость». Нельзя отрицать культово-оборонительный характер храма, хотя он и не очевиден, а речь может идти как минимум о двух значительно разнесённых во времени этапах строительства.

План восточной части церкви Св. Архангела Михаила, со всеми её отклонениями от предполагаемого молдавского триконхового храма, допустив его строительство в самом начале его распространения после возникновения государства, на которое можно было списать неумение строить и непрофессионализм местных горе-строителей, не выдерживает критики. В начале восприятия христианства, культовые здания возводили приглашенные мастера, памятники начального периода отличаясь идеальной точностью плана и тщательностью процесса строительства. Яркими примерами служат планы Десятинной церкви в Киеве (кон. X в.) и старейших западно-молдавских церквей конца XIV в. Св. Троицы в Сирете и Св. Николая в Радауцах.

Восточная часть Вад-Рашковской церкви обладает определенной специфичностью, которую можно объяснить желанием её ктиторов (заказчиков) и воспроизведением строителями,

так как сумели, *неизвестного в данном культурном ареале типа культового сооружения*, но безусловно христианского. Обтекаемость внешнего контура стен здания, в котором едва ощущается триконховость плана, напоминает, несмотря на резкое отрезание западной части, определенный тип христианских зданий, распространенных как в восточном, так и западном христианстве – *баптистерии* – отдельно стоящие центрические здания, предназначенные для крещения оглашенных в раннехристианском периоде. Этот тип зданий распространен от Кавказа до Испании, имея множество композиционных внутренних схем от простого круга с более-менее, выступающей алтарной апсидой, как Мавзолей Теодориха в Равенне (V в.), до выделения в плане боковыми апсидами распятого креста и образования типа триконха, как в алтарном блоке базилики Крузе в Херсонесе (VI в.), или включая контрапсиду и образуя другой тип церкви тетраконха, как Звартноц в Армении, Бану в Грузии (обе VII в.), Красная в Перуштице (Болгария, VI в.), ротонда Василия Великого во Владимире-Волынском (XII в.), ротонда в Горянах под Ужгородом (XI–XII вв.), квадрифолий около Галича [Диба 2005], много других. Строители создавали все новые и новые формы плана, отходя от простого соответствия назначения и формы плана.

Вернувшись ещё раз к анализу архитектуры Св. Архангела Михаила в Вадул-Рашков, ~~о~~ можно утверждать, что если все её особенности, как описано выше, имеют аналоги в раннехристианском зодчестве, то её неф, боковые и алтарная апсиды, возможно, представляют собой сохраненную часть либо *триконха*, либо *тетраконха*, от которого отсекли западную часть для придания формы обычной молдавской церкви. Неоднократные ремонты и перестройки ввели в заблуждение исследователей, которые датировали время её появление XVIII в., хотя основная перестройка должна была состоятся в XIX в. после принятия альбома типовых церквей.

Разумеется, выводы, сформулированные только из анализа архитектуры надземной части здания церкви, в цельности и сохранности которой можно усомниться, неизбежно будут подвержены критике скептиками, но проведенное внутренне и внешнее обследование церкви, и детальное исследование конструктивных особенностей старой части здания ведут к более ранней датировке. Однако, окончательный вердикт следует ожидать от археологических исследований фундаментов и шурфов стен церкви Св. Архангела Михаила.

На основе всего вышеописанного, можно построить несколько гипотез относительно появления загадочных древних памятников в Вадул-Рашков.

Гипотеза первая: Позднесредневековая (консервативная) – XVI–XVIII вв.: исследуемые памятники культово-оборонительного зодчества относятся к эпохе позднего средневековья (время правления молдавских господарей Петра Рареша, Василия Лупу, известных поощрением строительства фортификационных и религиозных каменных сооружений в Сорокском и Оргеевском цинутах).

Аргументы: прямые упоминания населённого пункта под современным названием в письменных и картографических источниках, археологические памятники соответствующего периода.

Контраргументы: стратегическое положение, долженствование исполнения культово-оборонительных функций в предыдущие исторические периоды, особенности архитектуры, более ранние косвенные свидетельства в письменных и картографических источниках.

Гипотеза вторая: Средневековая – XIV–XV вв. Памятники относятся к эпохе развитого средневековья – времени правления в Литве и Польше Ольгерда, Витовта, Владислава Ягайло, в Молдавии – Петра и Романа Мушатинов, Александра Доброго, Ильи и Стефана.

Аргументы: установление молдавско-литовской государственной границы, прямые письменные упоминания о существовавших фортификационных сооружениях в литовско-польских источниках, косвенные доказательства, извлекаемые из молдавских письменных источников.

Контраргументы: стратегическое положение, долженствование исполнения культово-оборонительных функций в предыдущие исторические периоды, особенности архитектуры.

Гипотеза третья: Раннесредневековая – X–XIII вв.: памятники относятся к эпохе раннего средневековья – времени Крещения Руси (кон. IX в.), строительства первых каменных храмов в Древнерусском государстве и его преемниках (Галицком, Галицко-Волынском княжестве) в домонгольскую эпоху.

Аргументы: большое число и высокая концентрация славянских археологических памятников в регионе (VI–XII вв.), функционирование пересекающихся здесь военных и торговых путей, по которым в т.ч. распространялось христианство.

Контраргументы: стратегическое положение, долженствование исполнения культово-оборонительных функций в предыдущие исторические периоды, особенности архитектуры.

Одно из уточнений, необходимых при рассмотрении данной гипотезы – исследование важнейших фактов, сообщаемых Константином Багрянородным о памятниках уже существовавших в сер. X в.: «*Должно знать, что по сю сторону реки Днестра, в краю, обращенном к Булгарии, у переправ через эту реку, имеются пустые крепости: первая крепость названа пачинакитами Аспрон, так как ее камни кажутся совсем белыми; вторая крепость Тунгаты, третья крепость Кракнакаты, четвертая крепость Салмакаты, пятая крепость Сакакаты, шестая крепость Гиэукаты. Посреди самих строений древних крепостей обнаруживаются некие признаки церквей и кресты, высеченные в песчанике, поэтому кое-кто сохраняет предание, что ромеи некогда имели там поселение*» [Багрянородный 951, 1991]. Упомянутые крепости относятся к фемам (областям) Иртим и Хопон, расположение которых приурочено к строгим физико-географическим закономерностям, соответственно на Северо-Молдавской лесостепной, Южно-Молдавской (Бессарабской) степной равнинах [Герцен 2010]. Добавим, что с Вадул-Рашков следует идентифицировать крепость Салма (Салма-катай).

Другой важный контраргумент – время начала христианизации Северо-Западного Причерноморья, расположенному в непосредственной близости от первых апостольских центров и само ставшее одним из направлений распространения учения о Христе. Время начала христианизации в регионе следует относить к самым первым векам новой эры, что подтверждается археологическими исследованиями, например, находок у с. Бравичены и других могильников Черняховской культуры [Ворник, Чобану 2010], так и многочисленными позднеантичными и раннесредневековыми письменными источниками.

Гипотеза четвертая: Античная – IV в. н.э.: памятники относятся к эпохе поздней античности, непосредственно предваряющей Великое переселение народов, в рамках которого зафиксированные в обнаруженном объекте наследия приёмы и традиции могли получить парадоксальный культурологический эффект.

Аргументы: большое число и высокая концентрация памятников гетской (IV–III вв. до н.э.) и черняховской (II–IV вв. н.э.) археологической культуры в регионе и данном месте, функционирование пересекающихся здесь военных и торговых путей, по которым в т.ч. распространялось христианство.

Накопленные в историографии обширные материалы по изучению роли готов в Северном Причерноморье, и распространении в их среде христианства, позволяют привести необходимые аргументы к предложенной гипотезе Так, свидетельства Коммодиана (втор.пол.III в.) и Филосторгия (кон.IV–нач.V вв.) о распространении христианства среди готов уже в середине III в. вследствие переселения из Каппадокии «христиан, активно занимающихся миссионерской деятельностью» [Беликов 1886; Щукин 2005; Ворник, Чобану 2010; Паскарь 2014]. Существование церковной иерархии уже в нач. IV в.: известны епископы Феофил Готский (участвует в первом Никейском Вселенском Соборе 325 г.), Вульфила-«апостол готов» (потомок каппадокийских христиан, «служивший в юности дьяком при одной из немногочисленных у готов церквей»), Авдий (сосланный в Малую Скифию, откуда «он проник глубоко внутрь страны готов, учил многих из них в отношении веры», «основал также в готских землях и монастыри, в которых расцвели аскетические правила…»), Ураниус, Сильваниус и др. [Ворник, Чобану 2010], а также Святой Сава Готский и другие раннехристианскик мученики. Многочисленные пещерные храмы и монастыри по Днестру и Реуту, как полагают многие историки, были вырублены, перестроены и использовались как христианские кельи и храмы с III–IV вв. [Древнейшие 1918; Tentiuc, Popa 1999]. Свидетельства о продолжении распространения христианства в регионе и с началом Великого переселения народов, как среди оставшихся гетов (готов), так и среди гуннов [Ворник, Чобану 2010].

Приведём и собственные аргументы. Первый этап христианизации восточных славян также восходит к периоду непосредственных контактов с древними восточно-германскими племенами – готами. Само слово церковь происходит от «гот.-арианск. *kirikô "церковь"» [Фасмер 1964-73]. Местом контакта ранних христиан-готов и ранних славян не мог быть иной регион, нежели Северо-Западное Причерноморье. Проведение геоинформационной систематизации,

составление специальных карт распространения охраняемых памятников археологических культур и анализ результата картографических исследований [Герцен 2010] показал, что в среднем течении Днестра и именно в пределах Рашковского природного и историко-культурного комплекса наиболее обосновано локализовать античный город гетов Клепидава (Клепидана, Клепидиана), который упоминается у Птолемея (сер. II в.) и встречается на многочисленных старинных картах-реконструкциях, размещающих его именно здесь. Столь раннее датирование может объяснить и удивительный архитектурно-урбанистический феномен в центральной (сформировавшейся в наиболее ранний период) части современного с. Вадул-Рашков – ярко выраженная прямоугольная застройка улиц и кварталов – т.н. гипподамова планировка (рис. 3).

Прямыми и косвенными аргументами в пользу предложенной версии служат архитектурные формы и планы ближайших аналогов из числа сооружений готского периода в Херсонесе (рис. 13–14), Тулузе (рис. 18–19) и Толедо (рис. 15–17).

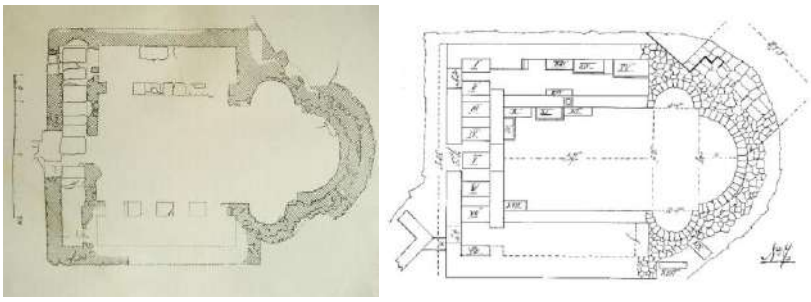

Рис. 146, 147. Базилика Крузе. Херсонес

Рис. 148–150. Мечеть (бывш. Готская церковь) и Собор Монастыря Св. Иоанна в Толедо

Рис. 151, 152. Церковь Далбанте в Тулузе. Вид сверху и фасад

В базилике Курзе в Херсонесе мы видим уникальный пример древнейшей трёхнефной церкви [Ушаков и др. 2010; Ушаков 2013], трёхлепестковая апсида которой усилена широким внешним каменным кожухом, по все видимости, придававшей ей обтекаемую форму плана (на рис. 13, 14), аналогично церкви в Вадул-Рашкове. В VI–VIII вв. приёмы характерные для готской архитектуры проявились в важнейших городах, созданных ими государств в Западной Европе и служивших их столицами – Тулузе, а затем Толедо. Пропорции, визуальное выделение двух уровней во внешнем облике и обтекаемая форма сохранились в церкви у Северных ворот Толедо, в X в. богато украшенной арабами в стиле мудехар, а вот трёхлепестковое строение апсиды с восьмиугольным барабаном проступает на плане перестроенной уже в готическом стиле главного Собора монастыря Св. Иоанна. Похожая ситуация со старейшей церковью

Южной Франции – собором Далбанте в Тулузе, изначально построенном в 541 г. готскими королями, но перестроенной изнутри в XV в. (готика) и, видимо ранее снаружи (романские формы). Вместе с тем, сохранился уникальный план церкви, ровно в два раза по своим размерам превышающей Причерноморский прообраз.

Если выдвигаемая гипотеза найдёт своё подтверждение, церковь Св. Архангела Михаила в с. Вадул-Рашков может быть датирована IV в.н.э. и относится к числу наиболее древних сохранившихся христианских храмов эпохи Константина Великого.

Контраргументы: отсутствие прямых письменных свидетельств и непосредственных археологических доказательств.

Васильково. Историко-картографический анализ, применённый в отношение Рашковско-Вадорашковского комплекса, способствовал обнаружению ещё одного уникального для региона, в частности молдавско-украинского пограничья, древнего культово-оборонительного сооружения – старого храма в селе Васильково (Василкэу).

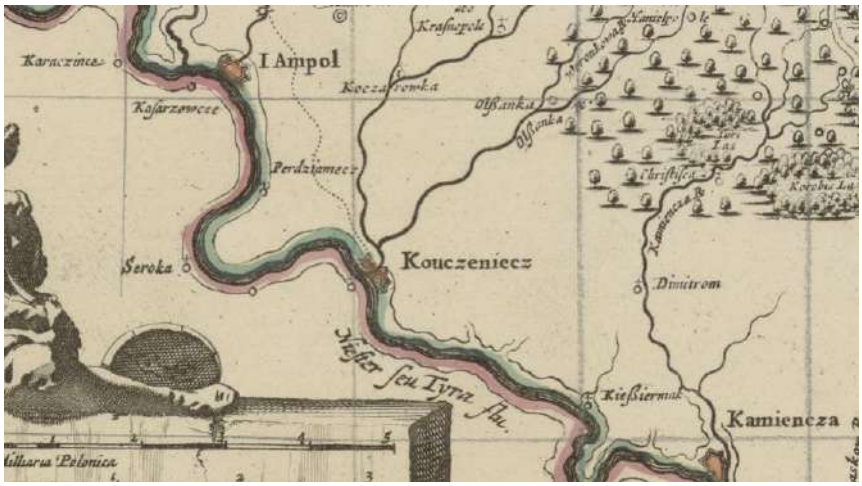

Рис. 153. Карта Боплана, 1652

Благодаря сохранившейся карте Боплана, выпущенной в 1652 г. можно узнать о существовании в то время недалеко от Сорок церкви, обозначенной на карте с топографической точностью – в нескольких километрах ниже по течению, напротив впадения реки (Ольшанки) в Днестр.

Рис. 154–160. Церковь Успения Богородицы в Василькове и вид на долину Днестра из сторожевой башни

Слева и справа от устья показаны укрепления Кученеча, непосредственно прилегающие к Днестру – небольшой замок и крепость. Кученеч – одна из старых форм название украинского поселка Великая Косница. Благодаря высочайшей точности топографа, составлявшего это произведение науки и искусства более 350 лет назад, определить вероятную локализацию старинной церкви для опытного географа не составляло тяжёлого труда. Анализ современных космических снимков местности подтвердил месторасположение храма и то, с какой филигранной точностью оно было подмечено составлявшим карту специалистом своего времени.

Полевые исследования подтвердили, что церковь, занимающая стратегическое положение на высоком холме, сохранилась в прежних формах, а в самом важном с наблюдательной позиции месте – на краю холма, обращённого в сторону границы, возвышается сторожевая башня, схожая со Смотровой башней Вадорашковского замка. Вероятное время первоначальной постройки – не позднее начала XVII в. Возможны более ранние датировки при проведении археологических исследований.

Современная церковь Успения Богородицы в Василькове, повторяющая план старой церкви на карте XVII в., принадлежит к очень распространенному в романо-славянскому пограничью типу церквей, с переложенной в камне особенности деревянного зодчества. Церковь трехчастная, с прямоугольными в плане ритуальными помещениями, из которых выдается ее средняя часть – храм. Расположение здания на вершине холма, с широким обзором над долиной и руслом реки, приближает его к оборонным сооружениям.

Рядом с церковью находится колокольня, форма которой также заимствована и оборонного зодчества: простое призматическое, перекрытое шатровой крышей.

Выводы. Выявлен предварительно изучен редчайший для Молдавии оборонно-крепостной комплекс – Вадорашковский замок, построенный не позднее XIII–XIV вв. и на протяжении последующих столетий охранявший важнейший брод в среднем течении Днестра. Историческая эволюция местности и особенности планировки сохранившейся застройки свидетельствуют о весьма вероятной преемственности средневековой крепости более ранним античным фортификациям (позднеримскому каструму).

В отношении наиболее значимого выявленного объекта культурного наследия – уникальной Вадорашковской церкви выдвинуты 4 гипотезы, первые две из которых не противоречат и взаимно дополняют друг друга, а вторые две требуют дополнительной верификации, многоаспектного анализа, в том числе проведения археологических раскопок как в непосредственной близости от храма, так и на других участках историко-архитектурного комплекса.

Но и на данном этапе исследований, по результатам проведённого анализа есть все основания полагать, что в структуре церкви Св. Архангела Михаила сохранился фрагмент древнейшего в Молдавии каменного храма. В своей уникальной архитектуре и сложной исторической эволюции церковь может иметь максимально древнее основание. Неоднократно ремонтированный и перестроенный (последний раз в XIX в.), когда под влиянием типовых проектов для церквей юга-запада России церковь приобрела нынешнюю форму западной части, восточной своей частью храм достоверно восходит к раннехристианским формам (IV–X вв.).

Церковь в Василькове аттестованная достоверно не позднее начала XVII в., относится к вневременным типам церквей, но вполне вероятны и более ранние датировки, возможные при проведении археологических раскопок.

Целесообразна организация комплексных археологических исследований по всему периметру средневековой центральной части Вадул-Рашкова, рекомендовано придание официального статуса историко-культурного заповедника национального значения, повышение охранного статуса объектов историко-архитектурного наследия, ряда конкретных охранно-восстановительных работ, таких как укрепление алтарной части Архангело-Михайловской церкви.

Миграционные факторы в архитектуре памятников Рашковского природного и историко-культурного комплекса. Историко-географический ландшафт Среднего Днестра включает многочисленные памятники природного и культурного наследия: геологические, палеонтологические, гидрологические, ландшафтные памятники и заповедники, археологические стоянки, селища и городища, курганы, памятники архитектуры и искусства. В результате историко-географическая эволюция региона, отражающей совокупность сложных природных и антропогенных процессов, в его центральной части сформировался уникальный *Рашковский природный и историко-культурный комплекс*, характеризуется чрезвычайно высокой концентрацией памятников природного и культурного наследия сёл-близнецов *Рашкова* и *Вадул-Рашкова*, расположенных на противоположных берегах Днестра, и соседних с ними населённых пунктов – *Катериновки*, *Соколы* и *Нижних Климауц (Климэуций-де-Жос)*.

Важнейшими компонентами данного комплекса выступают *топонимия* и *памятники архитектурного наследия*, являющиеся наиболее яркими культурологическими индикаторами, одновременно обладающими особыми свойствами. По аналогии с закономерностями эволюции природных ландшафтов компоненты ландшафтов историко-географических характеризуются *типичностью*, либо *уникальностью* своих признаков, формирую тем самым собственные подсистемы. Историко-географический ландшафт Среднего Днестра включает как типичные для своего региона топонимические и архитектурные подсистемы, так и уникальные, явно выдающиеся своими особенностями среди других функционально схожих географических объектов.

Типичные признаки подсистем ландшафта, характеризующиеся схожими генетическими и морфологическими свойствами, являются важнейшей составляющей самого ландшафта, необходимой основой для его формирования и определения. Вместе с тем данные признаки не столь ярки и примечательны в силу своей ординарности, поэтому не столь интересны исследователям, в том числе во многом по причине отсутствия сложности понимания и интерпретации условий их возникновения.

Уникальные компоненты ландшафта всегда гораздо более привлекательны для исследователей и зачастую обывателей, выступая яркими достопримечательностями, обладаю повышенным туристическим потенциалом. Их отличает явная непохожесть на функциональные аналоги внутри ландшафта и вовне. Большая часть таких объектов в первую очередь попадает во внимание исследователей, а в силу давней освоенности ландшафтов и длительности их использования и изучения основных уникальных сооружений взгляд учёных уже коснулся. В то же время не всегда и не сразу им удаётся распознать уникальность явления или объекта, например, по причине длительности его развития и сопутствующим естественным адаптационным процессам, нивелирующим в определённой мере его уникальность.

Топонимическая подсистема центральной части историко-географического ландшафта Среднего Днестра представлена совокупностью сохранившихся географическим названиям, а также существовавших в прошлом, выявляемых по старинным географическим картам и другим историческим источникам. К числу типичных топонимов Рашковского комплекса можно отнести, например, названия геоморфологических объектов: пещера *Холодная*, гора *Киевка*, гора *Червонная* (*Красна, Красная*), урочищ: *Бугорня* и *Глубокая Долина*, гидронимы *Валядынка* (*Золотая*), *Багарнянка* (*Бугорнянка*) ойконимы: *Климэуций-де-Жос* (*Климауцы*, *Климовцы*) и *Екатериновка*, топонимы внутри населённых пунктов *Центр*, *Подол*, *Покровка*, *Бисерика-Веке*, *Пештере* и даже относительно редко встречающееся *Млины (Млыны)*. Все эти топонимы обозначают уникальные географические объекты, однако носят типичные генетические и морфологические признаки. Сформировались они в ясных этнолингвистических

обстоятельствах, могут более или менее часто встречаться, свойственны соседним частям региона.

Совсем другое дело – уникальные топонимы, находящиеся в неразрывной взаимосвязи с типичными, однако нехарактерные ни для данного, ни для соседних ландшафтов, возникшие при неясных этнологических, лингвистических и в целом историко-географических обстоятельствах. Такими географическими названиями в данном случае выступают и сам древнейший и крупнейший гидроним всего региона Северо-Западного Причерноморья – *Тирас* (*Днестр*), и собственно давший название всему природному и историко-культурному комплексу – *Рашков* (Рашково, *Вадорашков, Вад-Рашков, Вадул-Рашков*), и такие топонимы как *Каравул* (*Калаур*), скала *Кукуманя, Паньская Крыница, Изворул Кэрэушилор*, гидроним *Кушмирка* (*Кушнирка, Кушнырка*).

К таким топонимам обычно относятся наиболее древние, с неясной этимологией, перенесённые из весьма отдалённых мест в ходе миграций населения. Также географические названия данной категории могут иметь относительно ясную этимологию, но при этом сформированы при, очевидно, уникальных обстоятельствах, а потому практически не находят аналогов.

Говоря о Рашковском комплексе, обратим внимание на главный топоним ландшафта, давший название объекту современного исследования – ***Рашков***. Уникальность этого географического названия заключается в том, что несмотря на свою типично славянскую форму, происхождение данного топонима не характерно для данного и окружающего ландшафтов, этимологически объяснимо исключительно из ареалов южнославянского расселения, причём географически конкретного и достаточно узкого, а значит, служит ярким примером перенесённого топонима. Этимологически Рашков Днестровский непосредственно связан с регионом, в котором сформировался первичный топоним данного круга – Южная Сербия, где протекает река *Рашка* – левый проток Ибара (бассейн Западной Моравы, сливаясь с Южной Моравой, образующей Великую Мораву, впадающую в Дунай). В бассейне Рашки в раннем средневековье сформировался историко-географический ландшафт, ставший ядром южнославянских раннесредневековых государственных образований, одноимённой исторической области и государства *Рашка (Стара Рашка)*, ставшего основной средневекового государства сербов. Зафиксировано возникновение и эволюция самого гидронима, восходящего к названию античного города *Рас* (серб. *Стари-Рас*) и области вокруг него: *Рас>Раска>Рашка*. Возникновение в средневековый период Рашкова Днестровского, его фиксация сразу в завершённой и не меняемой форме, а также географически линейное распространение данного топонима вверх по течению Днестра и Польшу свидетельствует о том, что топоним является перенесённым в результате древних этнических миграций и уникальным для исследуемой топонимической подсистемы.

Архитектурная подсистема так же, как и топонимическая представлена типичными и уникальными элементами – зданиями, являющимися неотъемлемой частью историко-географического ландшафта. Большая часть (жилые дома, хозяйственные и административные сооружения), конечно, являются типичными для данной местности или региона. Однако сложная историко-географическая эволюция ландшафта, насыщенная и разнообразная этническая история отразились и на архитектуре исторических зданий.

Церковь Архангела Михаила в селе Вадул-Рашков на правом берегу Днестра – одна из самых малоизученных и необычных культовых зданий Молдавии, план которой свидетельствует о ее радикальной перестройке. История основания и строительства церкви неизвестна, заменена устной местной традицией, утверждавшей что церковь, была построена в 1787 г., а во время ремонта 1914 г. церковь уже имела современный вид. Западная часть церкви с трапезной и колокольней является обычной для церкви, построенной по типовым проектам в Бессарабии в XIX в. Восточная часть отличается особой массивностью, похожая на оборонительное сооружение, если бы не характерный, на первый взгляд, вид обычной трехапсидной, триконховой молдавской церкви. При более внимательном рассмотрении можно отметить, что план представляет собой редкую разновидность трехапсидной церкви, в котором отсутствуют восточные углы при сопряжении восточной с продольными стенами. План имеет форму трилистника или листа клевера – сопряжение трёх полукружий апсид, находящихся внутри обтекаемого овала наружной стены, в абрисе которой не прочитывается организация внутреннего пространства, и от которой секущей плоскостью отрезана западную часть.

В интерпретации формы плана возможны два варианта: 1) как трехапсидная или триконховая церковь, и 2) как вписанный в ротонду усеченный тетраконх, функционально близкий к баптистерию. Данный тип зданий неизвестный пока на территории Республики Молдова и всей исторической Молдавии, был распространен начиная от поздней античности, когда использовался в качестве усыпальницы/мавзолея, а начиная с принятием христианства – и баптистерия, ставшим распространённым с VI в. как на Кавказе, так и на территории Византии и Западной Европы, широко строившийся и в странах восточной Европы примерно до XIV в.

Более привычной является назначение этого здания в качестве церкви, хотя план здания очень редкий. Можно было бы предположить, что в селе Вадул-Рашков была построена церковь местными строителями, если не особенности плана и наличие конструктивных деталей, свидетельствующих об участии инородных мастеров. Одной из самых необычных архитектурных форм является подковообразный план алтарной апсиды, известный по римской архитектуре начиная с I в.н.э., перешедший в христианскую архитектуру на Кавказе с VI в., известный до X в. и в некоторых культовых сооружениях Западной Европы.

Другая редкая форма плана, отсутствующая в молдавской архитектуре – полукруглая в плане ниша, находящаяся в северной стене алтарной апсиды церкви в Вадул-Рашкове, но широко известная в римской архитектуре жилых, культовых и общественных зданий, где использовалась для облегчения массивности стен и устройства парадных интерьеров, с указанием почетных мест. Форма перешла в мемориальную архитектуру, затем в христианскую, где использовалась в качестве редуцированных апсид боковых нефов базиликальных или крестово-купольных церквей, в том числе болгарских и сербских, вплоть до XIV в. Также чужеродными формами для молдавской архитектуры являются боковые апсиды церкви в Вадул-Рашкове, представляющие собой секторы круга, прием также известный в античной архитектуре и завершающий период использования XI в. Эти элементы плана имеют ту особенность, что перекрыты не конхами (четвертью сферического свода), а цилиндрическими сводами. Форма настолько простая, насколько и редко используемая, но встречающаяся в древних церквях, без точной даты строительства.

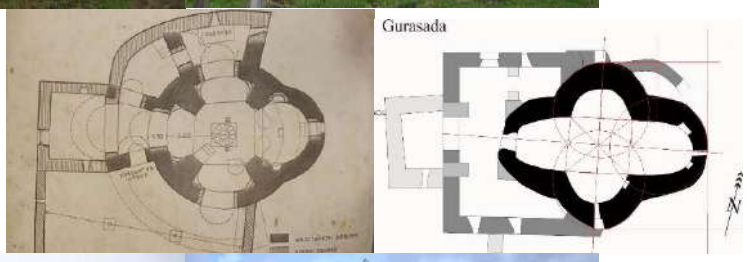

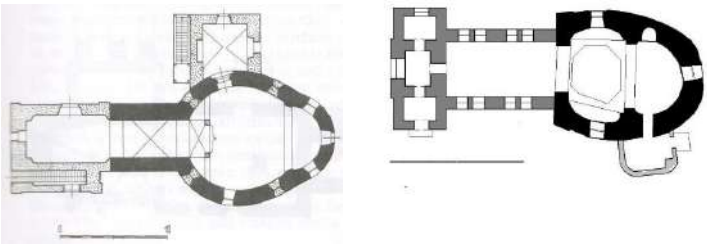

Рис. 161–168. Петрова церква. Нови-Пазар. Сербия. IV–X вв. (324–915 гг.), церковь Архангела Михаила. Гурасада. Румыния. X–13 вв. (?–1292 гг.), костёл Иоанна Крестителя. Правонин. Чехия. XII–XIII вв. (1190-е гг.), церковь Архангела Михаила. Вадул-Рашков. Молдавия. ?–18 вв. (?–1787 гг.).

В поселке Рашков, расположенном на левом берегу Днестра, находятся две католические церкви, форма плана которых свидетельствует об участии западноевропейских строителей. Наиболее древней является церковь так называемая «Руксандры», характерная для польской архитектуры костелов XIII–XV вв.

В одноименных поселениях на берегу Днестра, нашло отражение как миграция разноэтничной популяции, так и профессиональных знаний, изучение которых открывает неизвестные страницы истории народа и страны.

Beneficiar: *Primăria sat. Vadul Rașcov, raionul Șoldănești*
Investitor: *Programul UE-MPI PNUD R. Moldova*

Obiect: 07/24

Restaurarea și conservarea edificiului cu statut de monument istoric
„Turn-poartă-clopotniță la intrare în cimitir", din satul Vadul Rașcov, r-nul Șoldănești

Album I
Date istorico-bibliografice.
Releveu arhitectural. Fotofixare

Compartiment 2
Releveu arhitectural. Fotofixare

Chișinău 2024

"GARCONIȚA-ARCHSTUDIO" S.R.L.
Licența seria AMMII Nr. 038718 din 22.12.2011

Beneficiar: *Primăria sat. Vadul Rașcov, raionul Șoldănești*
Investitor: *Programul UE-MPI PNUD R. Moldova*

Obiect: 07/24

Restaurarea și conservarea edificiului cu statut de monument istoric
„Turn-poartă-clopotniță la intrare în cimitir", din satul Vadul Rașcov, r-nul Șoldănești

Album I
Date istorico-bibliografice.
Releveu arhitectural. Fotofixare

Compartiment 2
Releveu arhitectural. Fotofixare

Manager proiect

Serghei Garconița

Chișinău 2024

Schema de amplasare

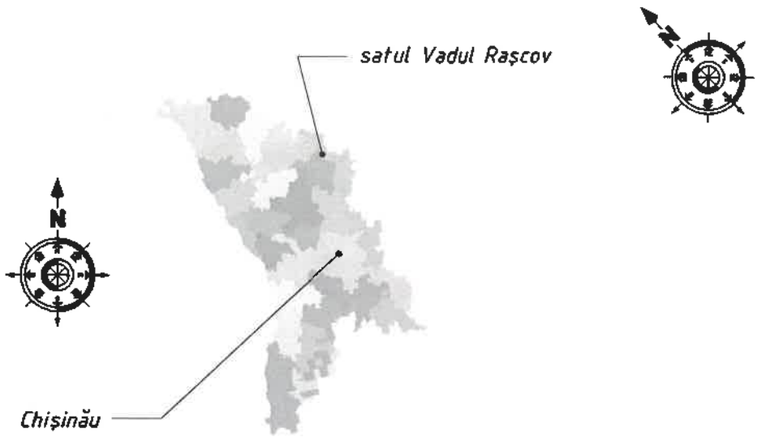

Schema plan situaţie

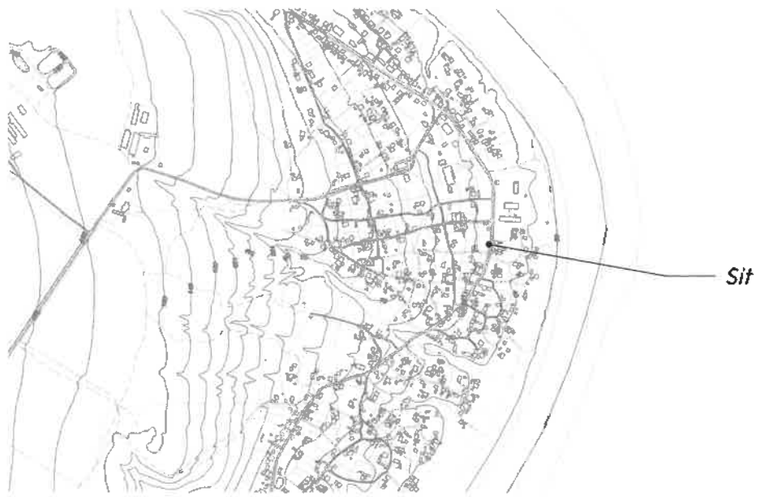

Ridicarea topografică
sc. 1:500

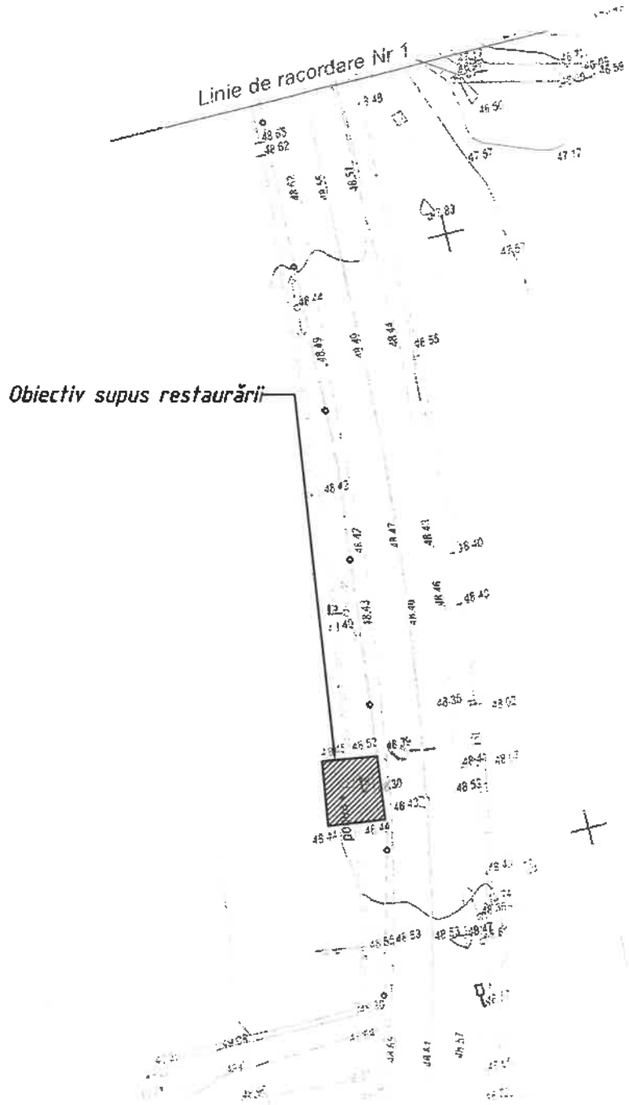

Schema plan general
sc. 1:500

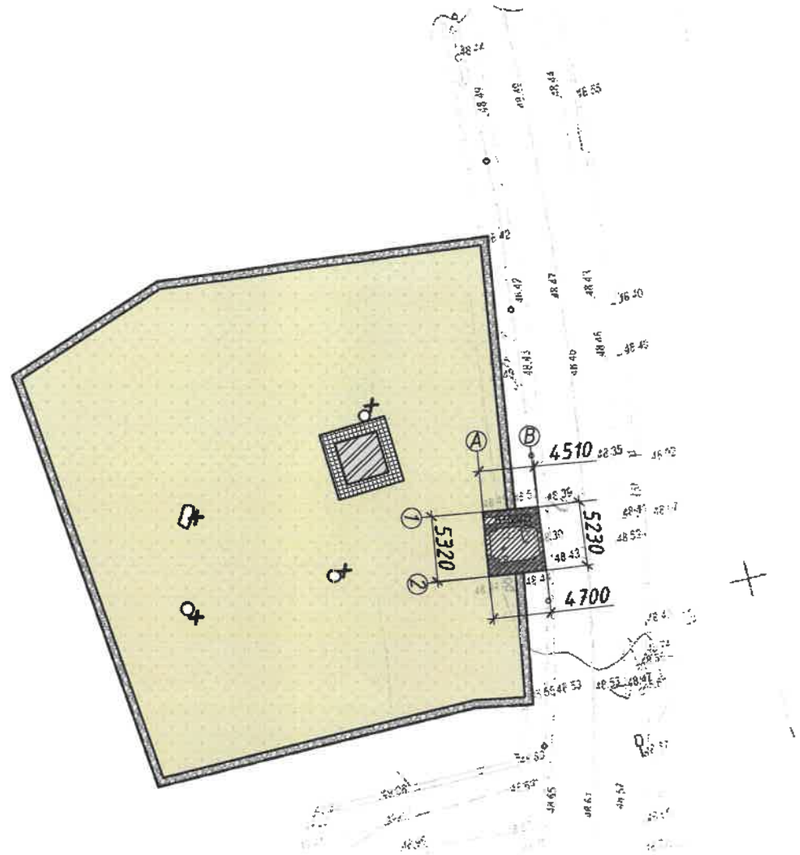

Legenda

- Hotar teren
- Monument istoric (Turn-Poartă-Clopotniţă)
- Împrejmuire exterioară
- Spaţii veri
- Biserică
- Monumente funerare

GARCONIŢA SERGHEI P-2022 Nr.0817 A.2.4 PROIECTANT

				07/24-I-2			
A.Ş.P.	Garconiţa S.		12.24	Restaurarea şi conservarea edificiului cu statut de monument istoric „Turn-Poartă-Clopotniţa" La intrarea în cimitir din satul Vadul Raşcov, r-nul Şoldăneşti			
Arhitect	Tanasiev N.		12.24				
Arhitect	Calestru V.		12.24	Album I. Compartiment 2 "RA" (Releveu arhitectural. Fotofixare)	Etapa	Planşa	Planşe
					RA	1	6
				Ridicarea topografică, Schema plan general	"GARCONIŢA-ARCHSTUDIO" SRL		

Schema plan parter cu indicarea locului fotofixării
sc. 1:100

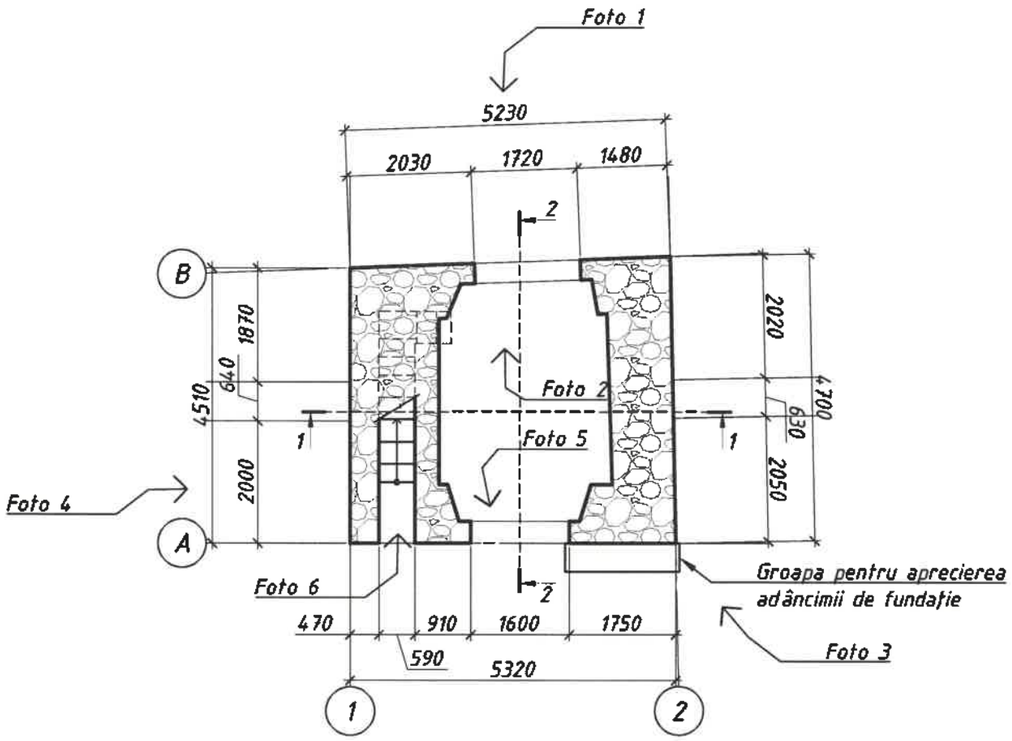

Foto 3

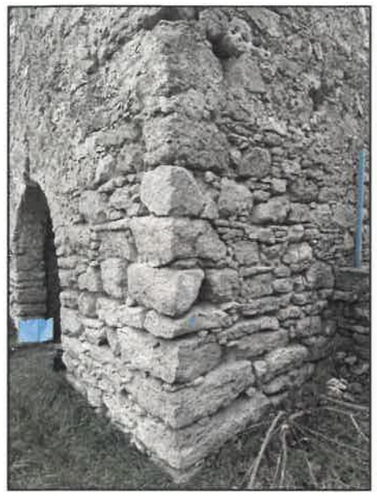

Foto 4

Foto 5

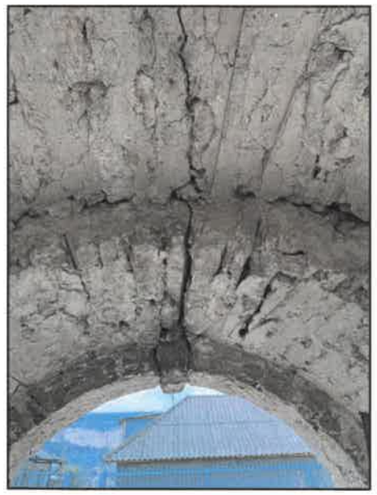

Foto 6

Foto 1

Foto 2

GARCONIȚA SERGHEI P-2022 Nr.0817 A.2,4 PROIECTANT

				07/24-I-2		
A.Ș.P.	Garconița S.		12.24	Restaurarea și conservarea edificiului cu statut de monument istoric „Turn-Poartă-Clopotnița" La intrarea în cimitir din satul Vadul Rașcov, r-nul Șoldănești		
Arhitect	Tanasiev N.		12.24			
Arhitect	Calestru V.		12.24	Album I. Compartiment 2 "RA" (Releveu arhitectural. Fotofixare)	Etapa	Planșa	Planșe
					RA	2	
				Schema plan parter cu indicarea locului fotofixării	"GARCONIȚA-ARCHSTUDIO" SRL		

Schema plan etaj cu indicarea locului fotofixării
sc. 1:100

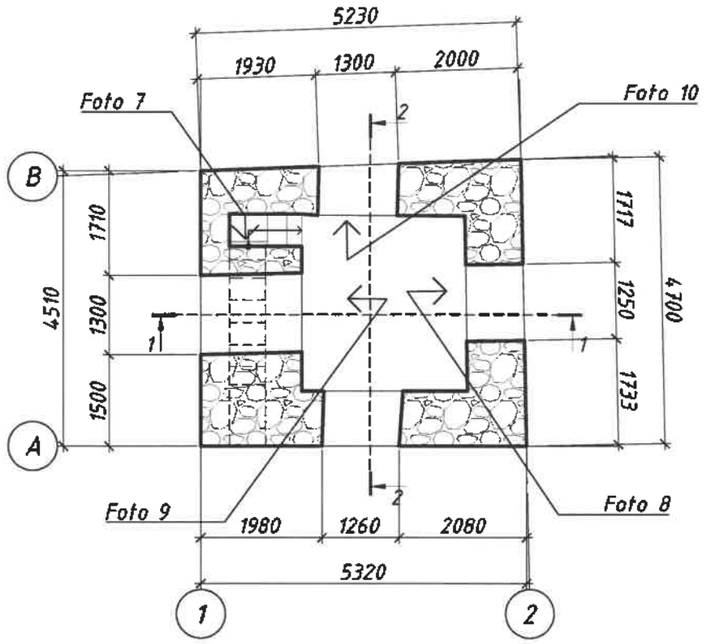

Foto 7

Foto 8

Foto 9

Foto 10

GARCONIȚA SERGHEI P-2022 Nr.0817 A.2.4 PROIECTANT

				07/24-I-2		
A.Ș.P.	Garconița S.		12.24	Restaurarea și conservarea edificiului cu statut de monument istoric „Turn-Poartă-Clopotnița" La intrarea în cimitir din satul Vadul Rașcov, r-nul Șoldănești		
Arhitect	Tanasiev N.		12.24			
Arhitect	Calestru V.		12.24	Album I. Compartiment 2 "RA" (Releveu arhitectural. Fotofixare)	Etapa	Planșa	Planșe
					RA	3	
				Schema plan etaj cu indicarea locului fotofixării	"GARCONIȚA-ARCHSTUDIO" SRL		

Secțiunea 1-1
sc. 1:100

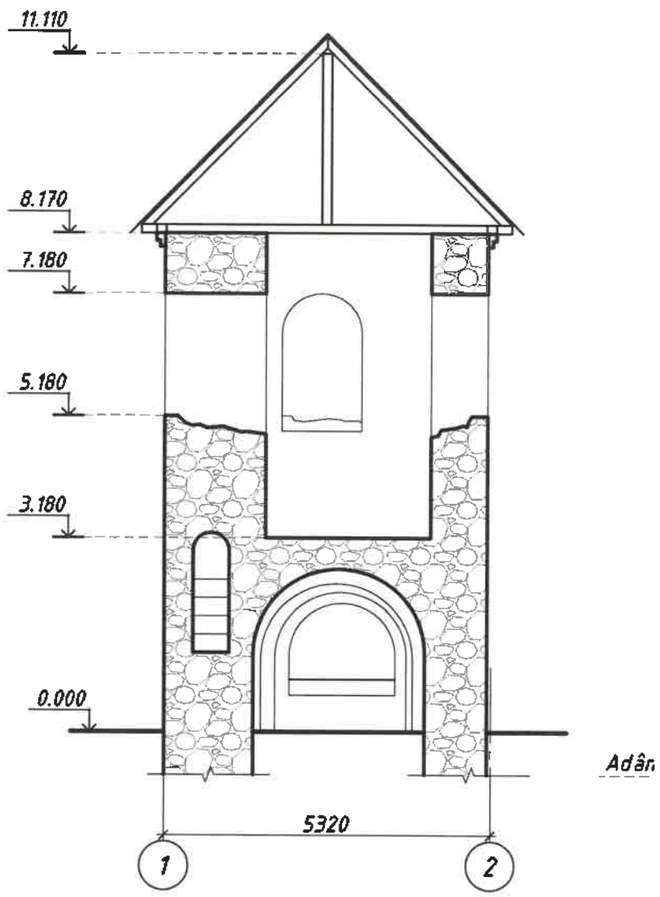

Adâr

Secțiunea 2-2
sc. 1:100

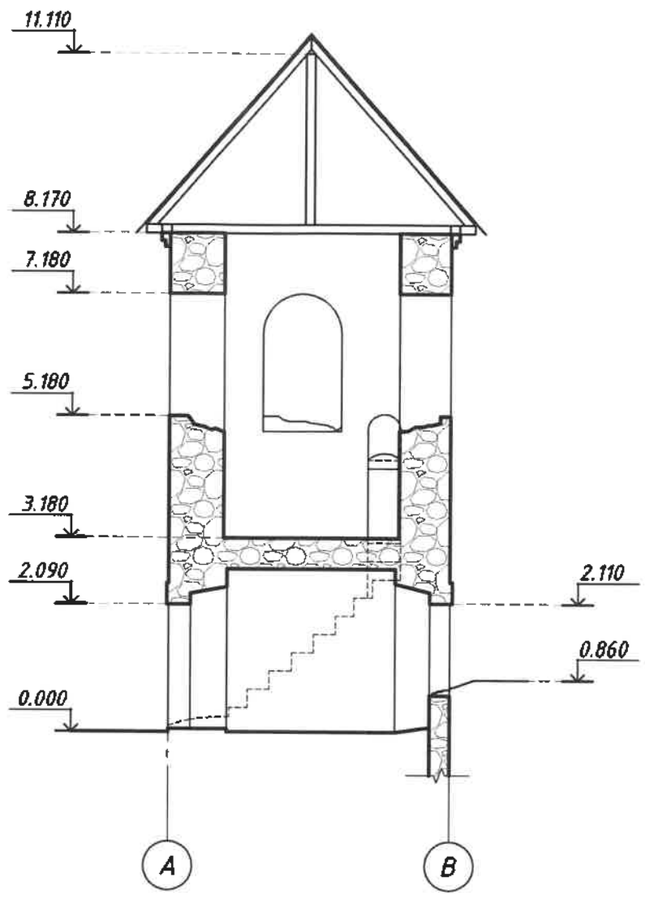

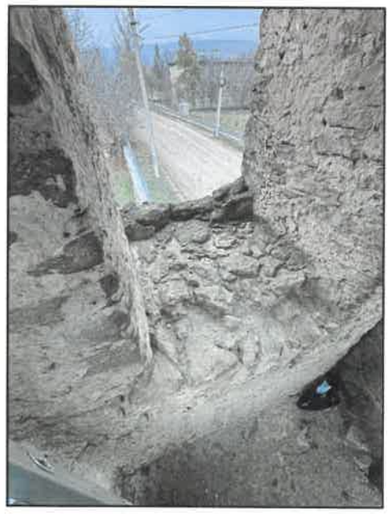

GARCONIȚA SERGHEI P-2022 Nr.0817 A.2.4 PROIECTANT

				07/24-I-2		
A.Ș.P.	Garconița S.		12.24	Restaurarea și conservarea edificiului cu statut de monument istoric „Turn-Poartă-Clopotnița" La intrarea în cimitir din satul Vadul Rașcov, r-nul Șoloănești		
Arhitect	Tanasiev N.		12.24			
Arhitect	Calestru V.		12.24	Album I. Compartiment 2 "RA" (Releveu arhitectural. Fotofixare)	Etapa	Planșa	Planșe
					RA	4	
				Secțiunea 1-1, Secțiunea 2-2	"GARCONIȚA-ARCHSTUDIO" SRL		

Fațada în axe B-A
sc. 1:100

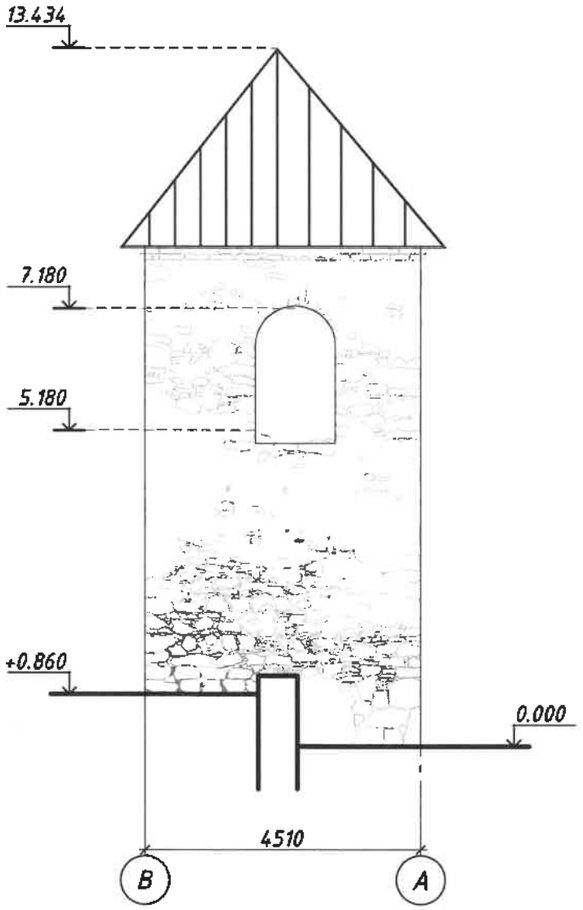

Fațada în axe A-B
sc. 1:100

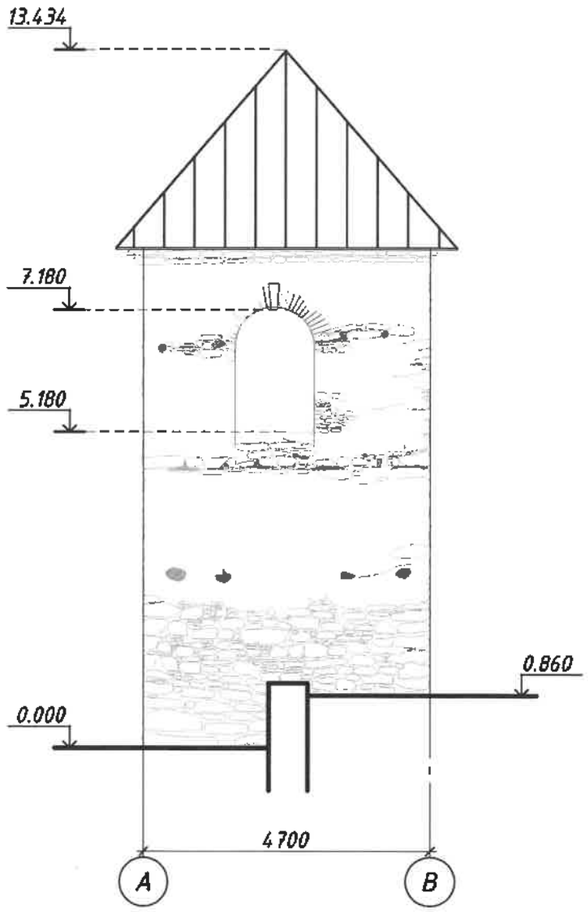

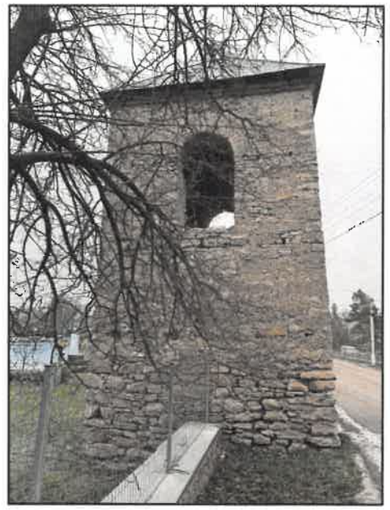

GARCONIȚA SERGHEI • PROIECTANT • P-2022 Nr.0817 A.24

				07/24-I-2		
A.Ș.P.	Garconița S.		12.24	Restaurarea și conservarea edificiului cu statut de monument istoric „Turn-Poartă-Clopotnița" La intrarea în cimitir din satul Vadul Rașcov, r-nul Șoldănești		
Arhitect	Tanasiev N.		12.24			
Arhitect	Calestru V.		12.24	Album I. Compartiment 2 "RA" (Releveu arhitectural. Fotofixare)	Etapa	Planșa	Planșe
					RA	5	
				Fațada în axe B-A, Fațada în axe A-B	"GARCONIȚA-ARCHSTUDIO" SRL		

Fațada în axe 1-2
sc. 1:100

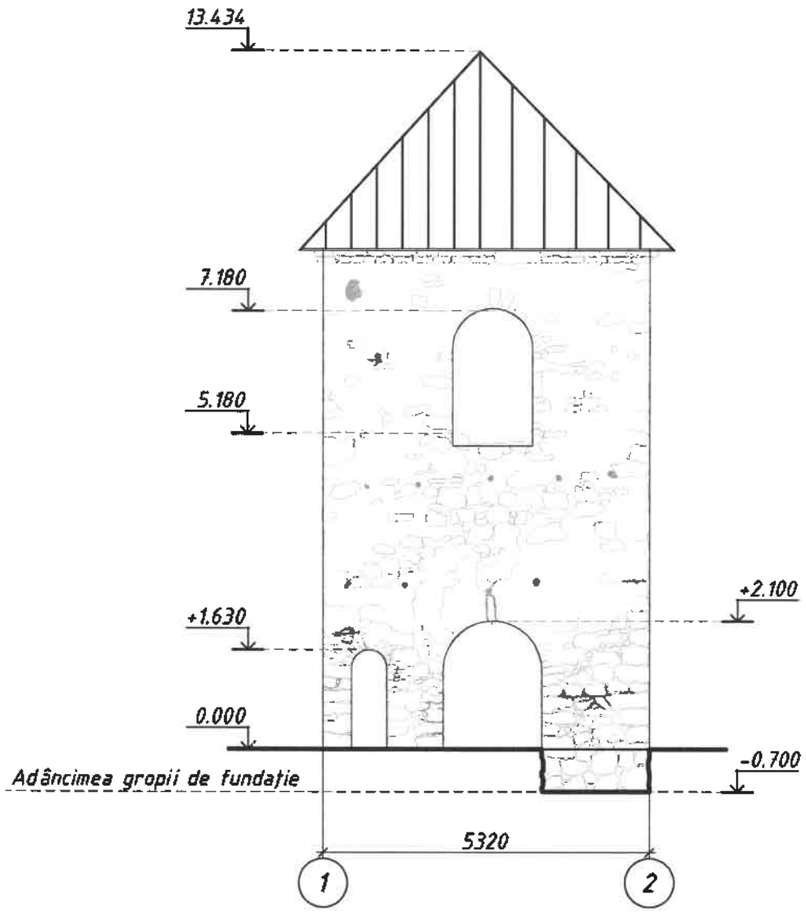

Fațada în axe 2-1
sc. 1:100

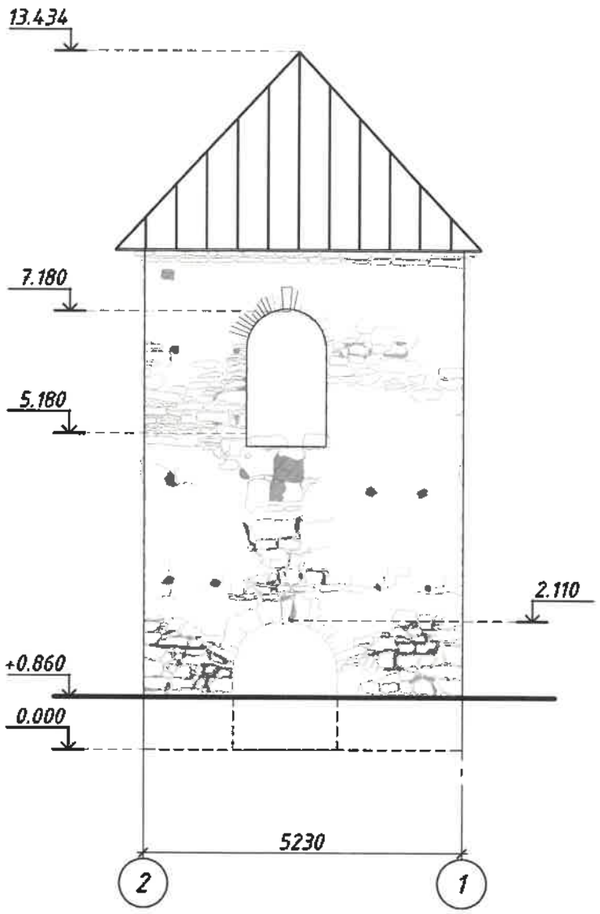

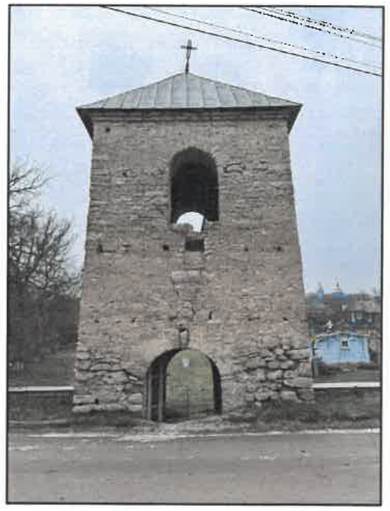

GARCONIȚA SERGHEI • PROIECTANT • P-2022 Nr.0817 A2,4

				07/24-I-2		
A.Ș.P.	Garconița S.		12.24	Restaurarea și conservarea edificiului cu statut de monument istoric „Turn-Poartă-Clopotnița" La intrarea în cimitir din satul Vadul Rașcov, r-nul Șoldănești		
Arhitect	Tanasiev N.		12.24			
Arhitect	Calestru V.		12.24	Album I. Compartiment 2 "RA" (Releveu arhitectural. Fotofixare)	Etapa	Planșa	Planșe
					RA	6	
				Fațada în axe 1-2, Fațada în axe 2-1	"GARCONIȚA-ARCHSTUDIO" SRL		

"GARCONIȚA-ARCHSTUDIO" S.R.L.
Licența seria AMMII Nr. 038718 din 22.12.2011

Beneficiar: *Primăria sat. Vadul Rașcov, raionul Șoldănești*
Investitor: *Programul UE-MPI PNUD R. Moldova*

Obiect: 07/24

Restaurarea și conservarea edificiului cu statut de monument istoric „Turn-poartă-clopotniță la intrare în cimitir”, din satul Vadul Rașcov, r-nul Șoldănești

07/24-II-1

Album II

SCHIȚĂ DE PROIECT

Compartiment 1

SOLUȚII DE PROIECT (PARTEA GRAFICĂ)

Chișinău 2024

"GARCONIȚA-ARCHSTUDIO" S.R.L.
Licența seria AMMII Nr. 038718 din 22.12.2011

Beneficiar: *Primăria sat. Vadul Rașcov, raionul Șoldănești*
Investitor: *Programul UE-MPI PNUD R. Moldova*

Obiect: 07/24

Restaurarea și conservarea edificiului cu statut de monument istoric
„Turn-poartă-clopotniță la intrare în cimitir", din satul Vadul Rașcov, r-nul Șoldănești

07/24-II-1

Album II

SCHIȚĂ DE PROIECT

Compartiment 1

SOLUȚII DE PROIECT (PARTEA GRAFICĂ)

Manager proiect *Serghei Garconița*

Chișinău 2024

Plan situație
sc. 1:2000

Plan general
sc. 1:500

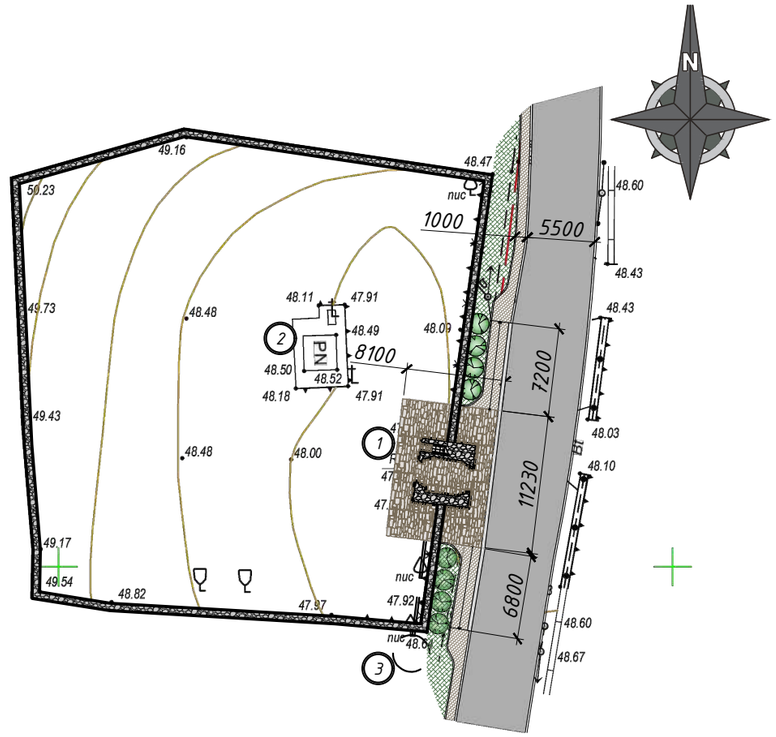

Legenda

- Drum auto local
- Împrejmuire exterioară din piatră naturalăbrută
- Spații veri
- Piatră naturală de cosăuți
- Pavaj din piatră naturală brută
- Pavaj din dale de ciment
- Arbuști decorativi

Tabelul idicilor tehnici

Nr.	Denumirea	Unitatea de masură	Cantitatea
1	Suprafața terenului	ha	-
2	Suprafața construită	m^2	97.91

Borderou clădiri și edificii

Poz.	Denumirea	Regimul de înălțime	Observații
1	Turn-Poartă-Clopotniță	2	Restaurare-reabilitare
2	Locul Pristolului bisericii din lemn Sf. Nicolai	-	Degradat
3	Puț de acumulare și drenare a apelor pluviale		Proiectat

Borderou albume principale elaborate faza schiță de proiect

Indicație	Denumirea	Notă
07/24-I	Cercetări științifice istorico-arhitecturale și investigații inginerești	Album I
07/24-I-1	Studiu istorico-arhivistic	Compartiment 1
07/24-I-2	Releveu arhitectural cu fixare fotografică	Compartiment 2
07/24-I-3	Investigații inginerești	Compartiment 3
07/24-I-4	Studiu geotehnic	Compartiment 4
07/24-II	Schiță de proiect	Album II
07/24-II-1	Soluții de proiect (partea grafică)	Compartiment 1

				07/24-II-1			
A.Ș.P.	Garconița S.		02.25	Restaurarea și conservarea edificiului cu statut de monument de arhitectură „Turn-Poartă-Clopotnița" La intrarea în cimitir din satul Vadul Raşcov, r-nul Șoldănești			
Arhitect	Tanasiev N.		02.25				
				Album II. Compartiment 2. Soluții de proiect (partea grafică)	Etapa	Planșa	Planșe
					SP	1	11
				Plan general, Plan situație	"GARCONIȚA-ARCHSTUDIO" SRL		

Plan parter
sc. 1:50

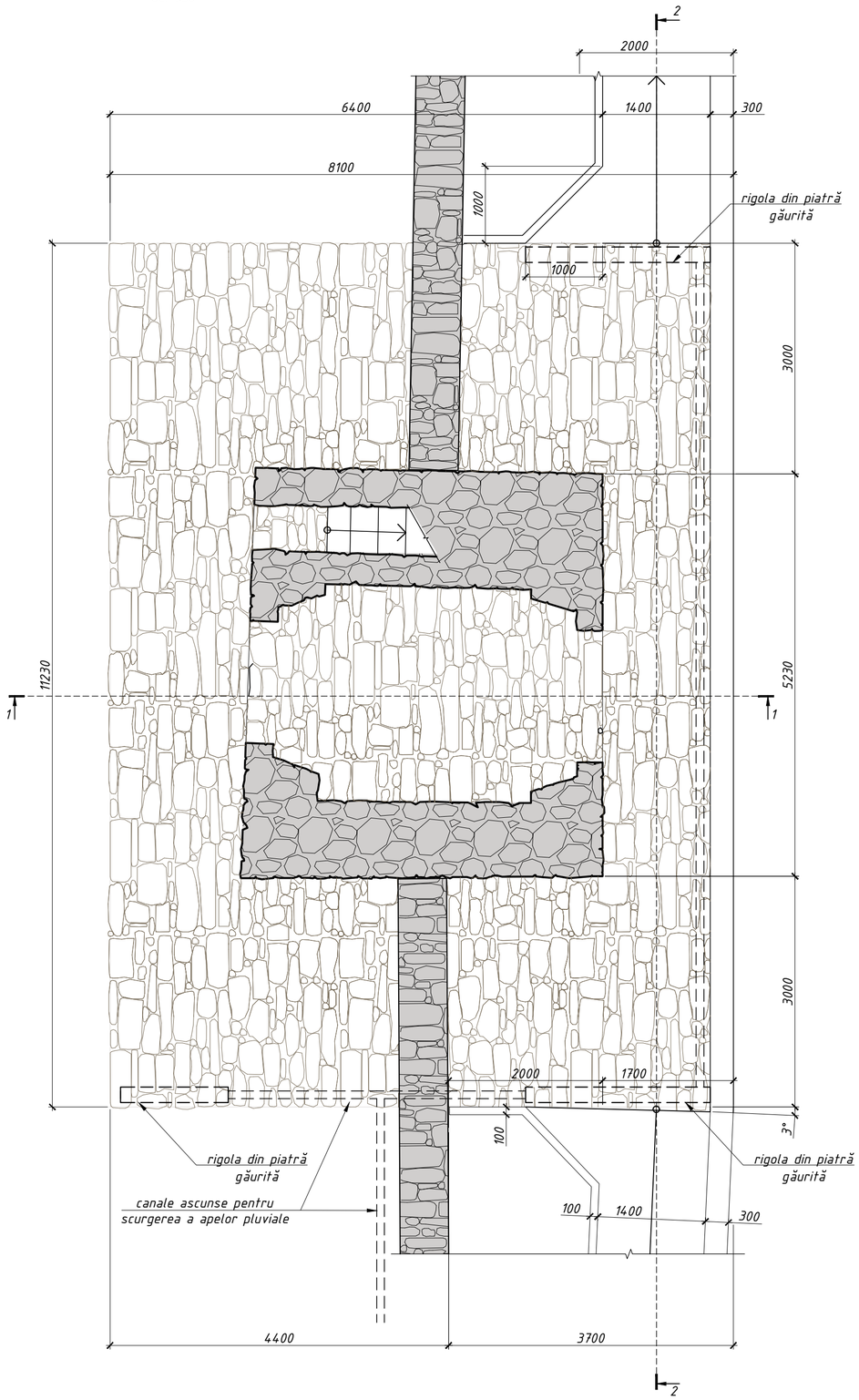

Plan etaj (cota 3.160)
sc. 1:50

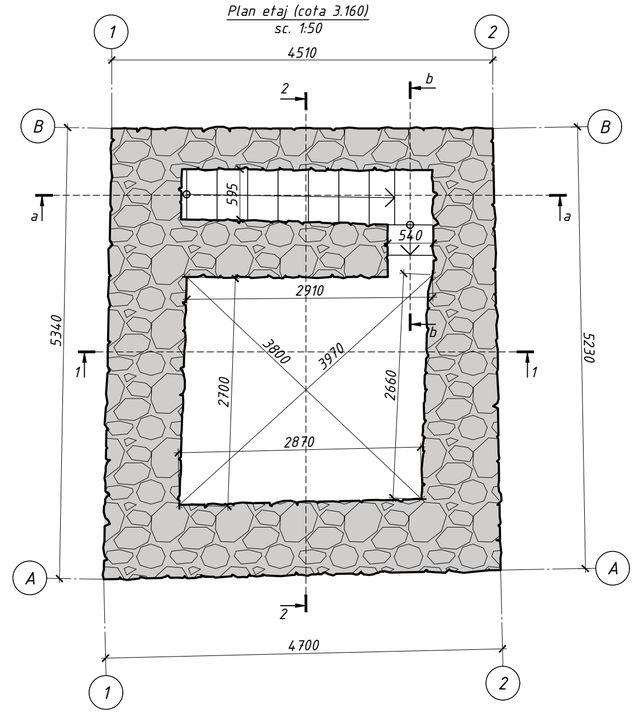

b–b
sc. 1:50

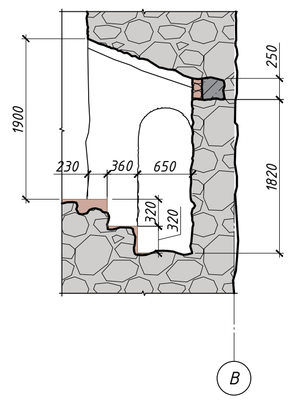

a–a
sc. 1:50

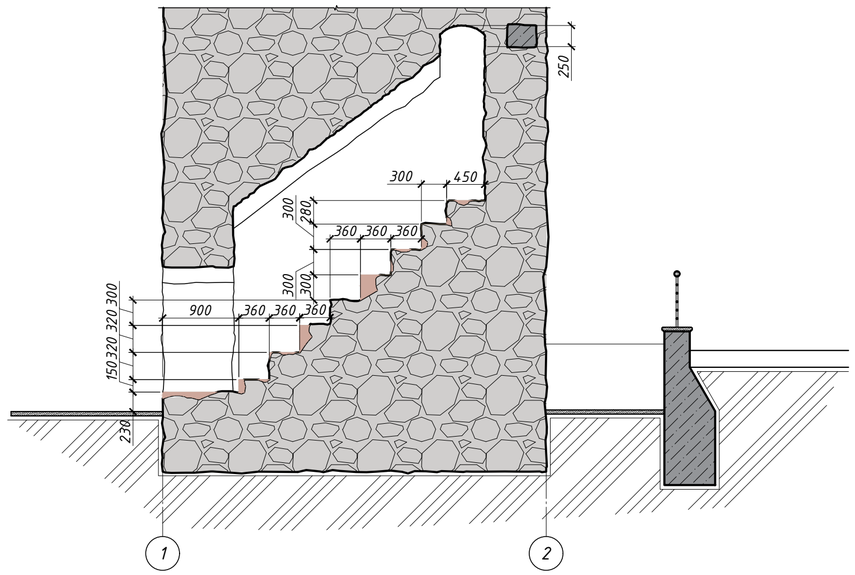

Legenda

- Zidărie existentă din piatră brută
- Zidărie nouă din piatră brută a părților pierdute
- Completarea golurilor existente cu beton

				07/24-II-1		
A.Ș.P.	Garconița S.		02.25	Restaurarea și conservarea edificiului cu statut de monument de arhitectură „Turn-Poartă-Clopotnița" La intrarea în cimitir din satul Vadul Rașcov, r-nul Șoldănești		
Arhitect	Tanasiev N.		02.25			
				Album II. Compartiment 2. Soluții de proiect (partea grafică)	Etapa	Planșa	Planșe
					SP	2	
				Plan parter. Plan etaj cota 3.160	"GARCONIȚA-ARCHSTUDIO" SRL		

Plan etaj (cota 5.170)
sc. 1:50

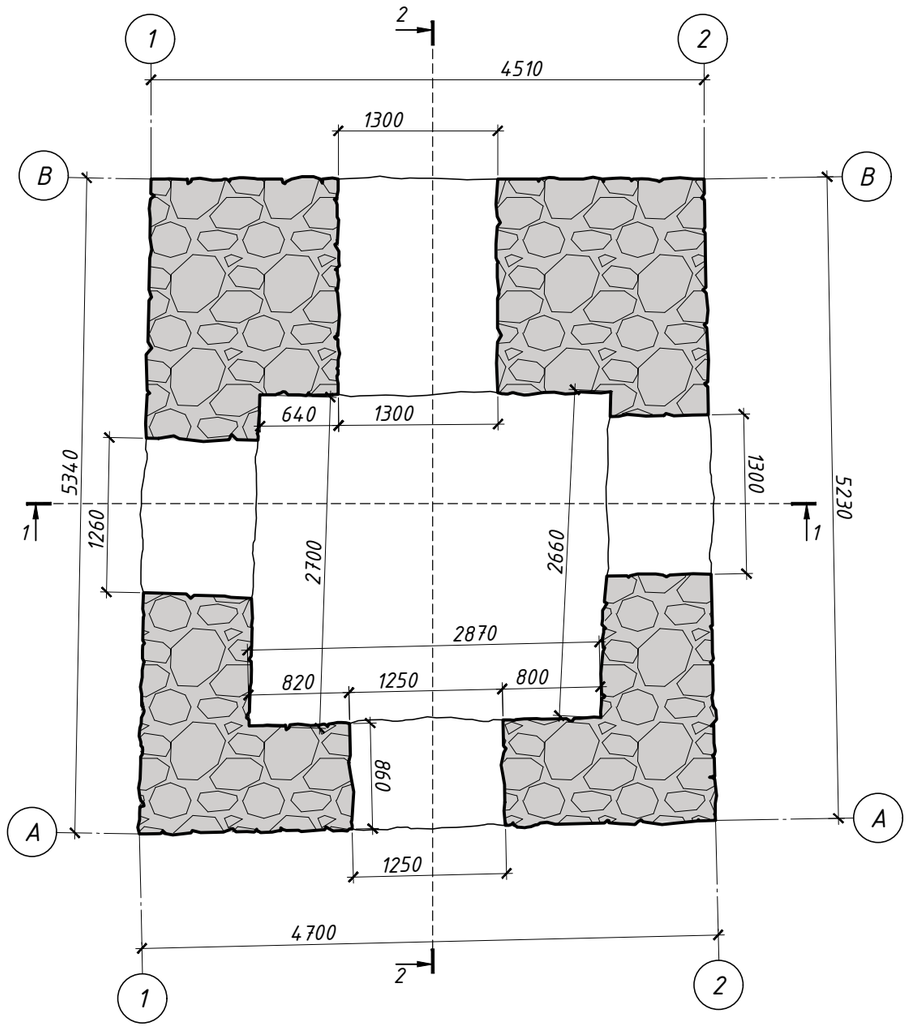

Plan bârne
cota 8.160
sc. 1:50

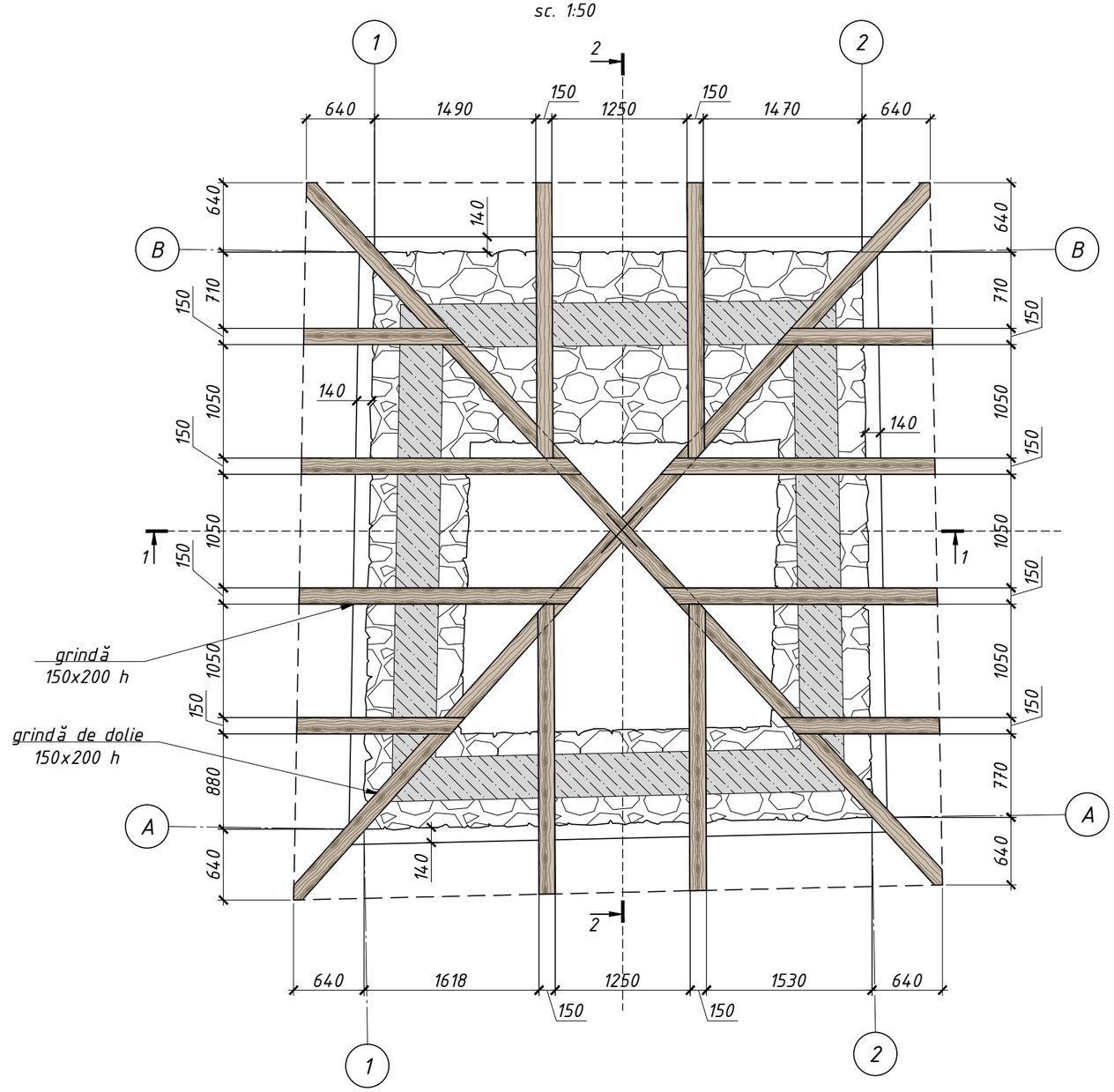

				07/24-II-1		
A.Ş.P.	Garconiţa S.		02.25	Restaurarea şi conservarea edificiului cu statut de monument de arhitectură „Turn-Poartă-Clopotniţa" La intrarea în cimitir din satul Vadul Raşcov, r-nul Şoldăneşti		
Arhitect	Tanasiev N.		02.25			
				Album II. Compartiment 2. Soluţii de proiect (partea grafică)	Etapa	Planşa	Planşe
					SP	3	
				Plan etaj cota 5.170. Plan bârne cota 8.160	"GARCONIŢA-ARCHSTUDIO" SRL		

Plan acoperiș
sc. 1:50

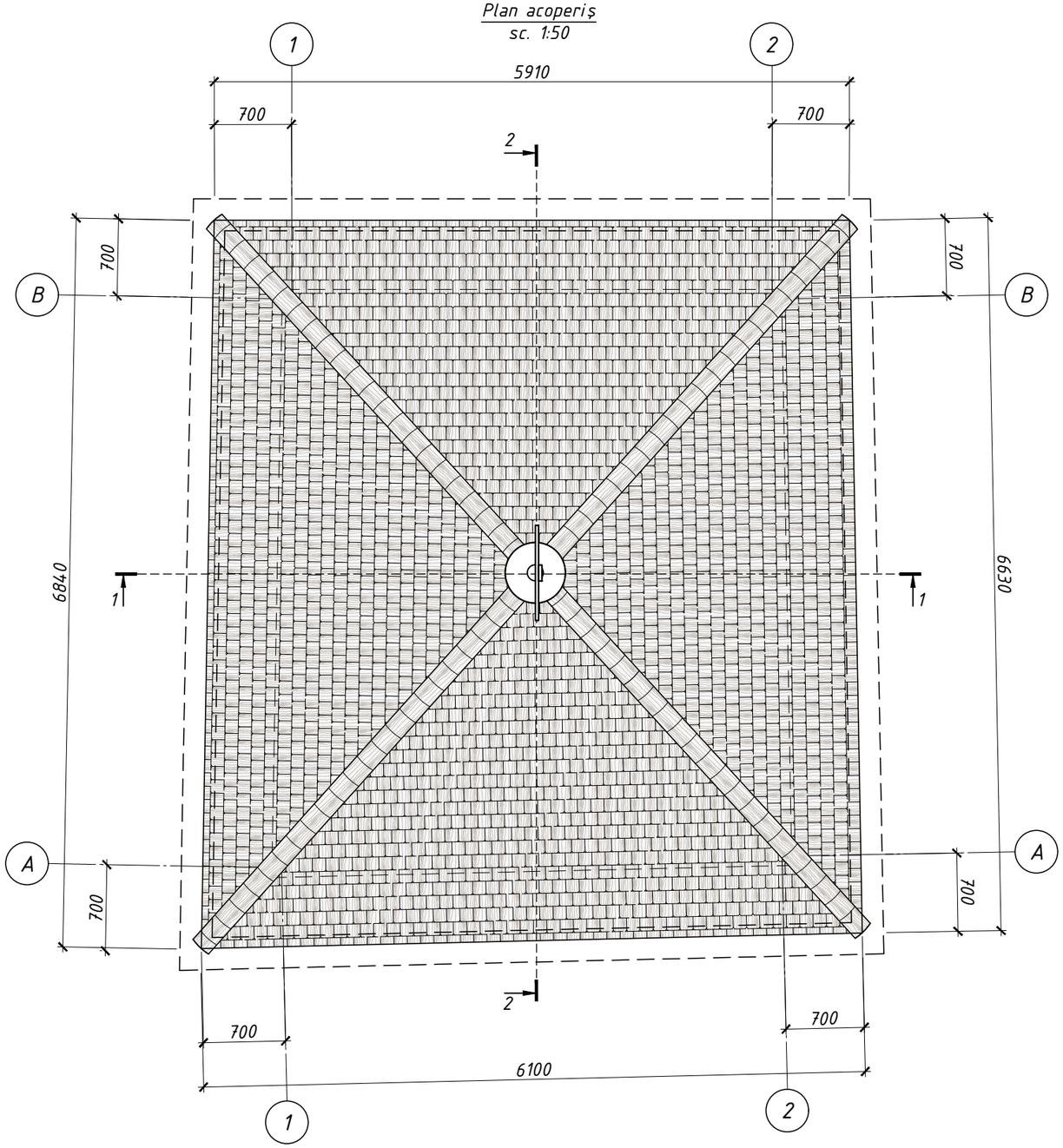

Crucea
sc. 1:20

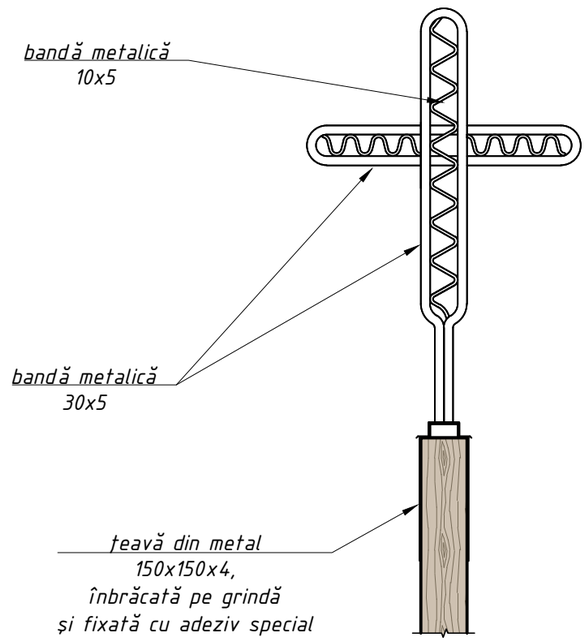

Nota:
- Învelitoarea se execută din șindrilă din lemn tare;
- Crucea se va reabilita, va fi vopsită și instalată la locul inițial, prinsă de lemn îmbrăcat cu țeavă din metal 150x150x4 prin sudură.

				07/24-II-1		
A.Ș.P.	Garconița S.		02.25	Restaurarea și conservarea edificiului cu statut de monument de arhitectură „Turn-Poartă-Clopotnița" La intrarea în cimitir din satul Vadul Rașcov, r-nul Șoldănești		
Arhitect	Tanasiev N.		02.25			
				Album II. Compartiment 2. Soluții de proiect (partea grafică)	Etapa	Planșa	Planșe
					SP	4	
				Plan acoperiș	"GARCONIȚA-ARCHSTUDIO" SRL		

Secțiunea 1-1
sc. 1:100

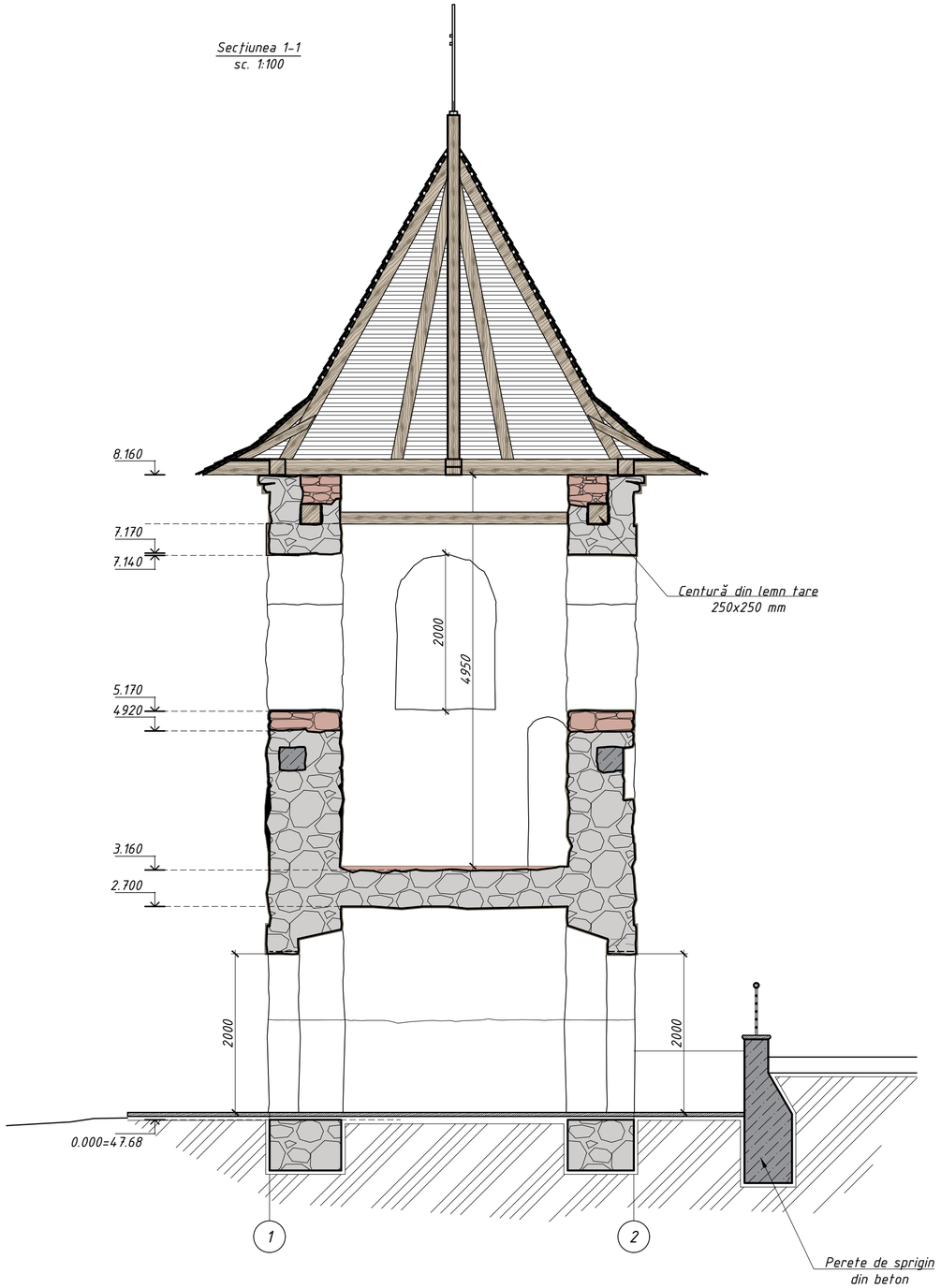

Secțiunea 2-2
sc. 1:100

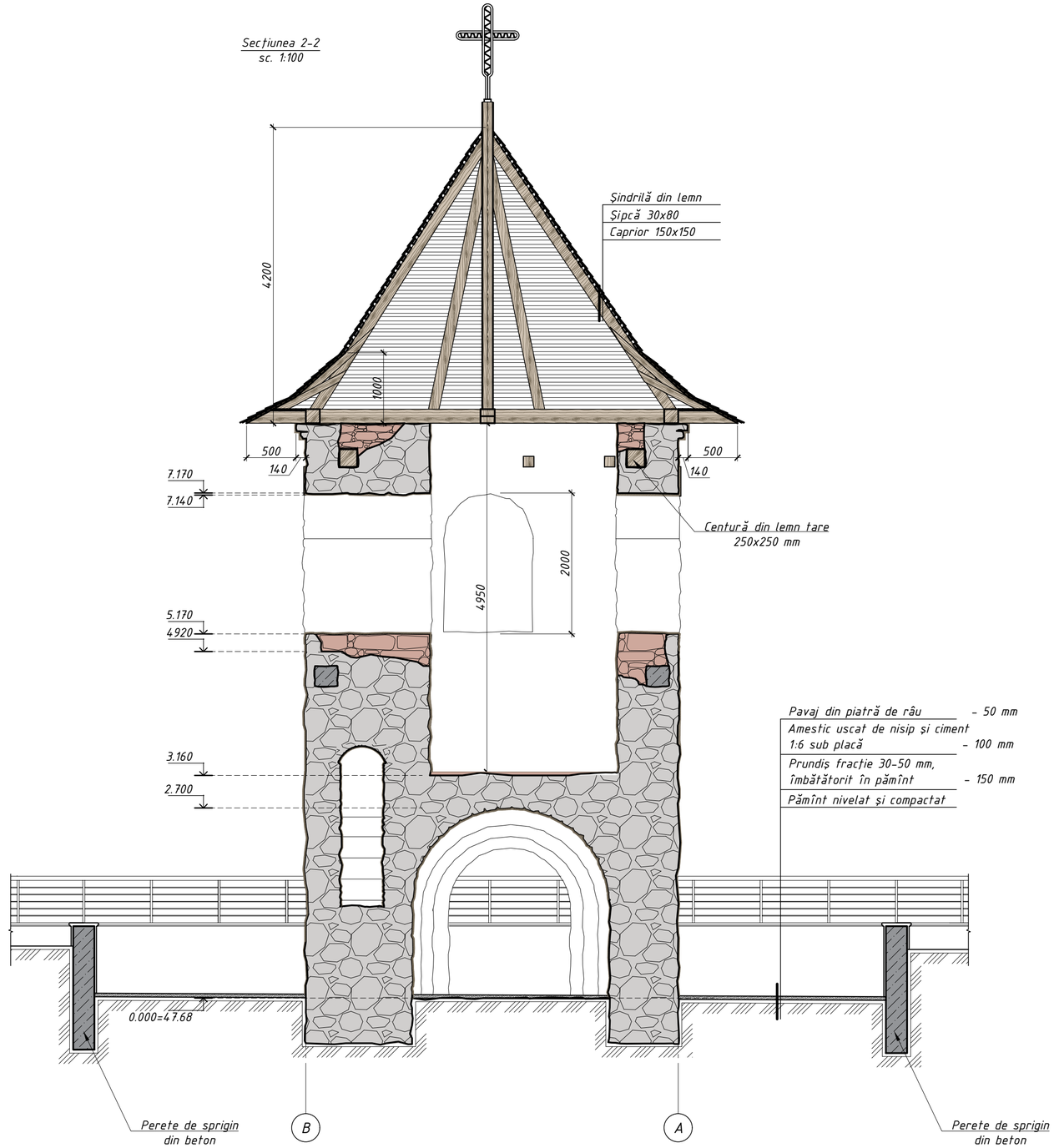

				07/24-II-1		
A.Ș.P.	Garconița S.		02.25	Restaurarea și conservarea edificiului cu statut de monument de arhitectură „Turn-Poartă-Clopotnița" La intrarea în cimitir din satul Vadul Rașcov, r-nul Șoldănești		
Arhitect	Tanasiev N.		02.25			
				Album II. Compartiment 2. Soluții de proiect (partea grafică)	Etapa	Planșa	Planșe
					SP	5	
				Secțiunea 1-1; 2-2	"GARCONIȚA-ARCHSTUDIO" SRL		

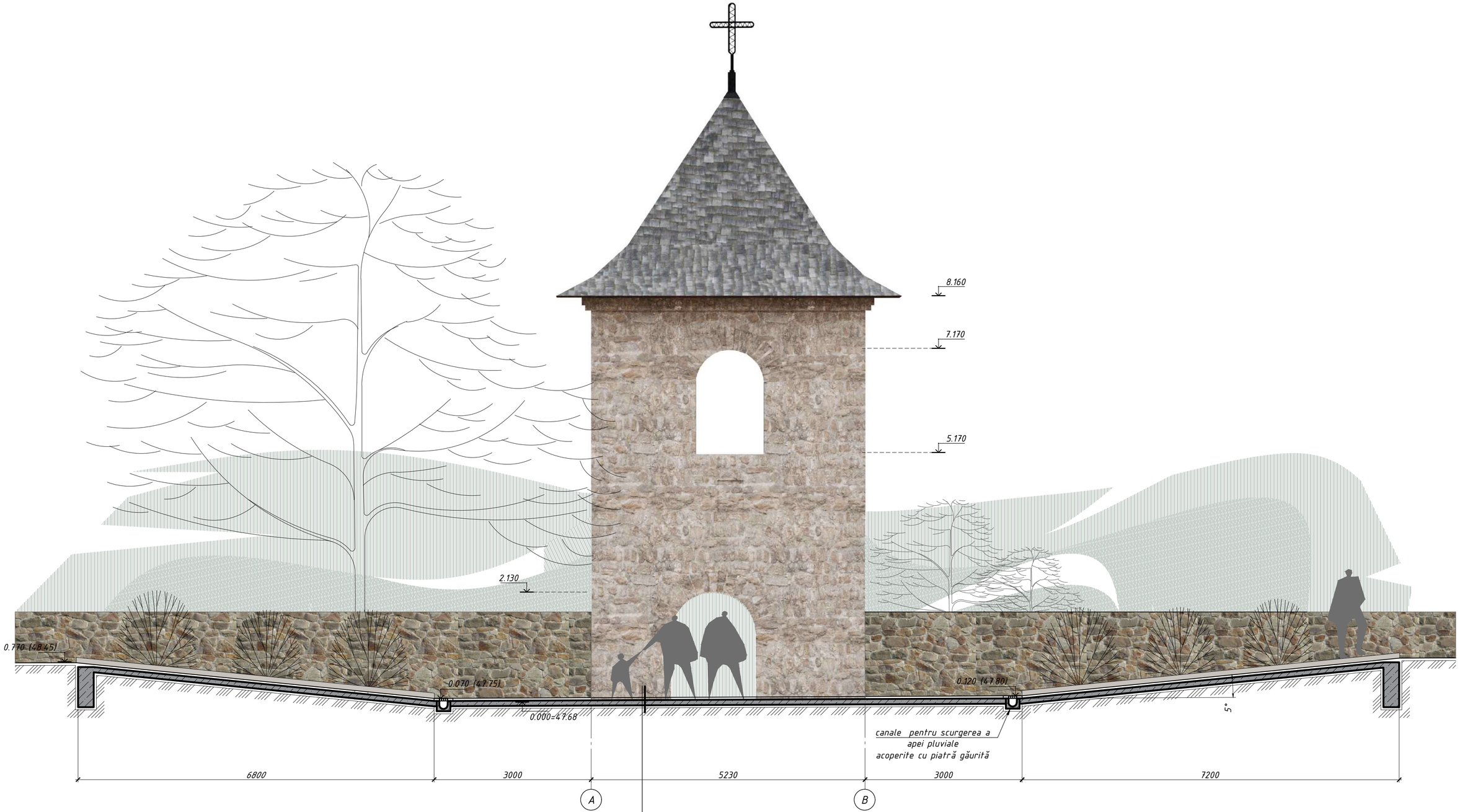

Blocuri din piatră de cosăuți	- 50 mm
Clei special sub placă	- 20 mm
Placă din beton, armată cu plasă Bp-I, Φ4 mm, pas 100x100 mm	- 120 mm
Prundiș fracție 30-50 mm, îmbătătorit în pămînt	- 150 mm
Pămînt nivelat și compactat	

				07/24-II-1
A.Ș.P.	Garconița S.		02.25	Restaurarea și conservarea edificiului cu statut de monument de arhitectură „Turn-Poartă-Clopotnița" La intrarea în cimitir din satul Vadul Rașcov, r-nul Șoldănești
Arhitect	Tanasiev N.		02.25	
				Album II. Compartiment 2. Soluții de proiect (partea grafică) — Etapa: SP; Planșa: 6; Planșe:
				Fațada în axe A-B — "GARCONIȚA-ARCHSTUDIO" SRL

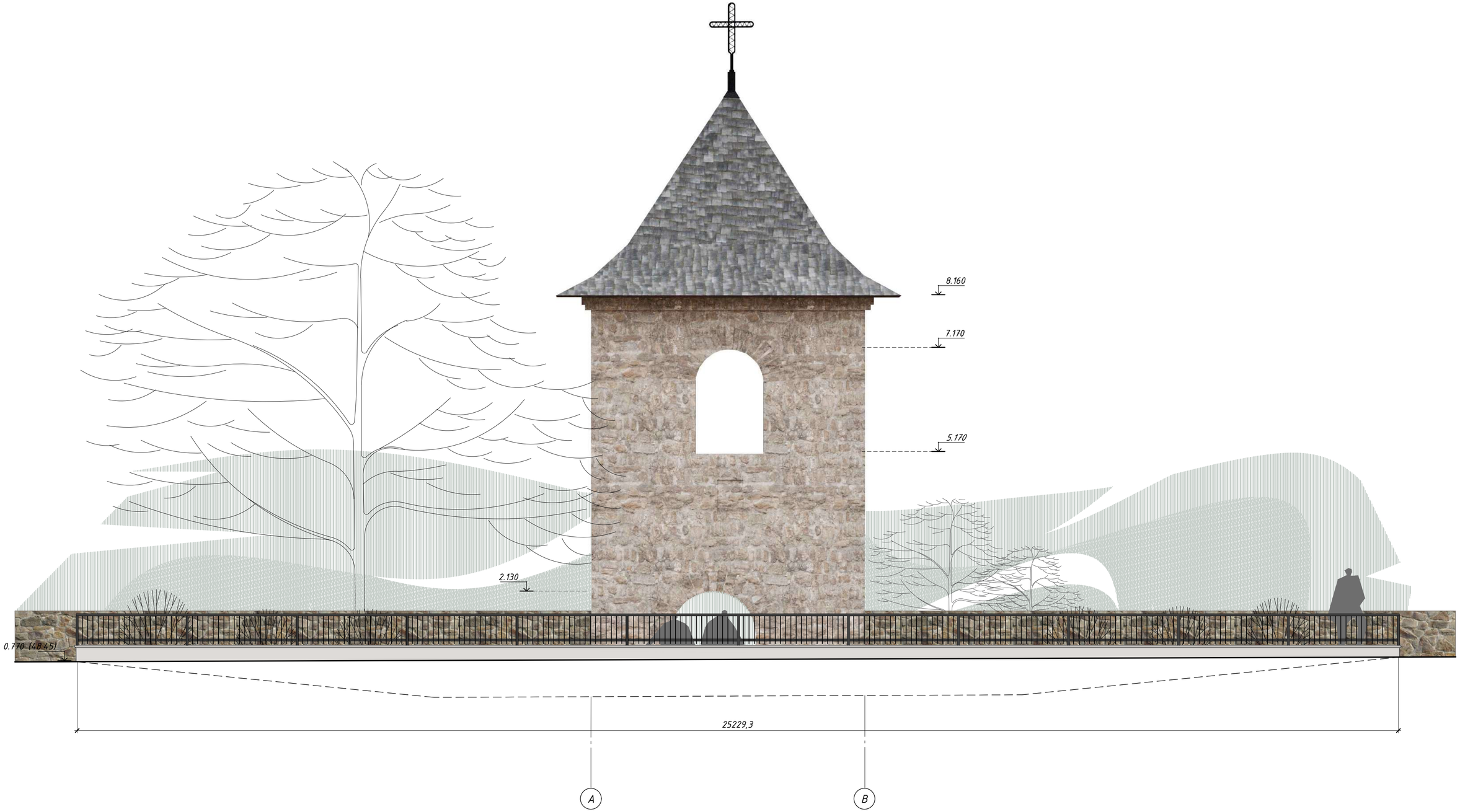

				07/24-II-1			
A.Ş.P.	Garconiţa S.		02.25	Restaurarea şi conservarea edificiului cu statut de monument de arhitectură „Turn-Poartă-Clopotniţa" La intrarea în cimitir din satul Vadul Raşcov, r-nul Şoldăneşti			
Arhitect	Tanasiev N.		02.25				
				Album II. Compartiment 2. Soluţii de proiect (partea grafică)	Etapa	Planşa	Planşe
					SP	7	
				Faţada în axe A-B (secţiunea pe carosabil)	"GARCONIŢA-ARCHSTUDIO" SRL		

Fațada în axe B-A
sc. 1:50

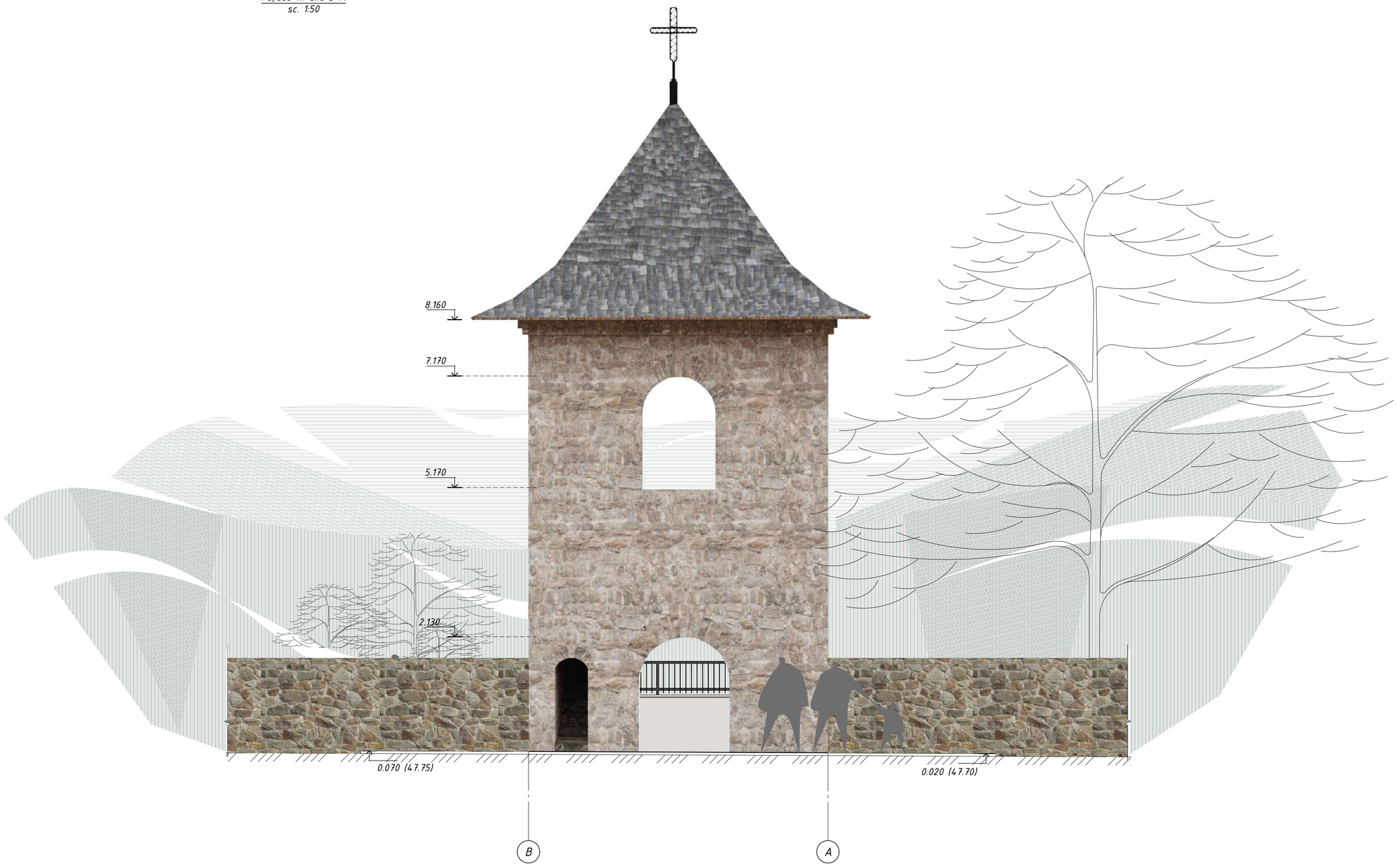

				07/24-II-1		
A.Ș.P.	Garconița S.		02.25	Restaurarea și conservarea edificiului cu statut de monument de arhitectură „Turn-Poartă-Clopotnița" La intrarea în cimitir din satul Vadul Rașcov, r-nul Șoldănești		
Arhitect	Tanasiev N.		02.25			
				Album II. Compartiment 2. Soluții de proiect (partea grafică)	Etapa	Planșa	Planșe
					SP	8	
				Fașada în axe B-A	"GARCONIȚA-ARCHSTUDIO" SRL		

Fațada în axe 1-2
sc. 1:50

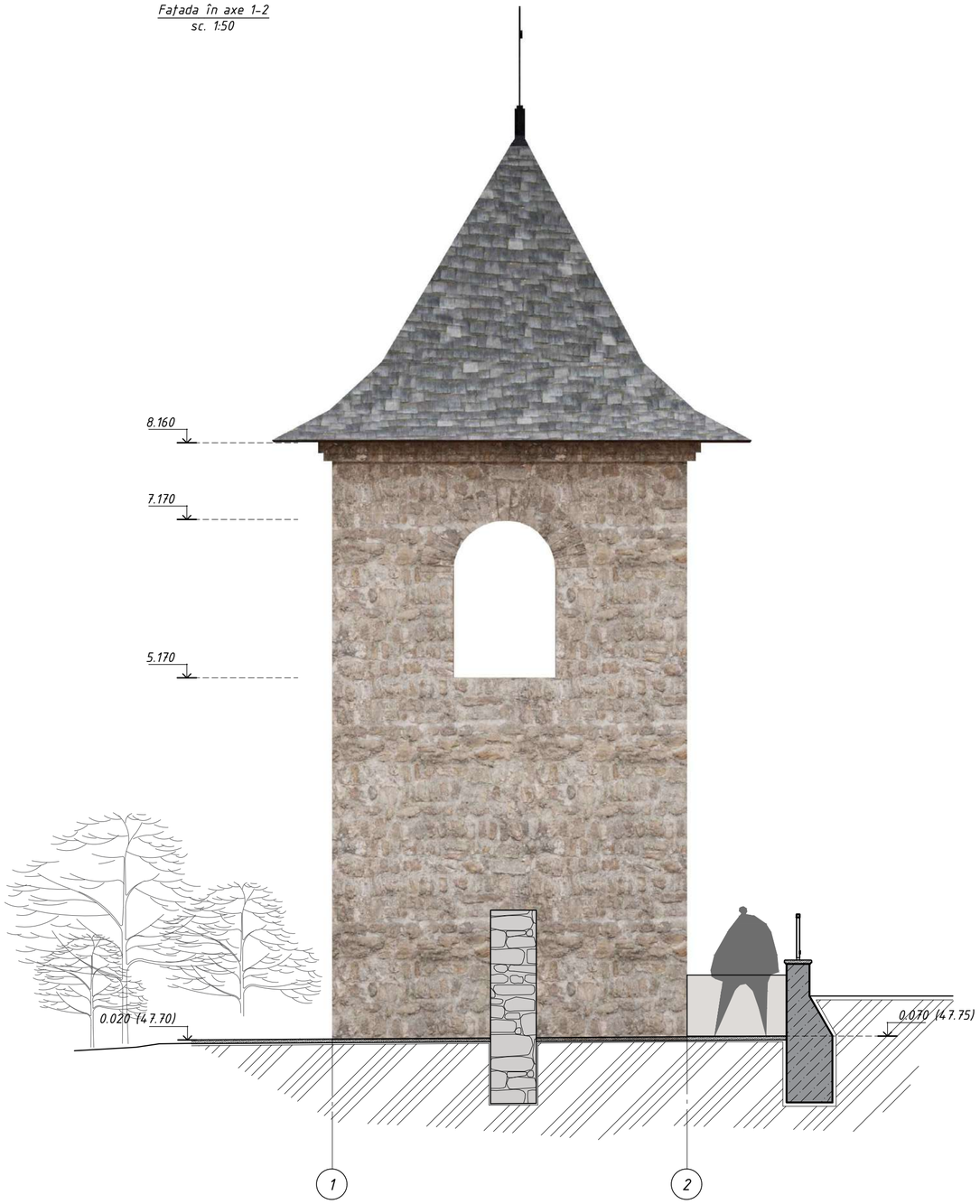

Fațada în axe 2-1
sc. 1:50

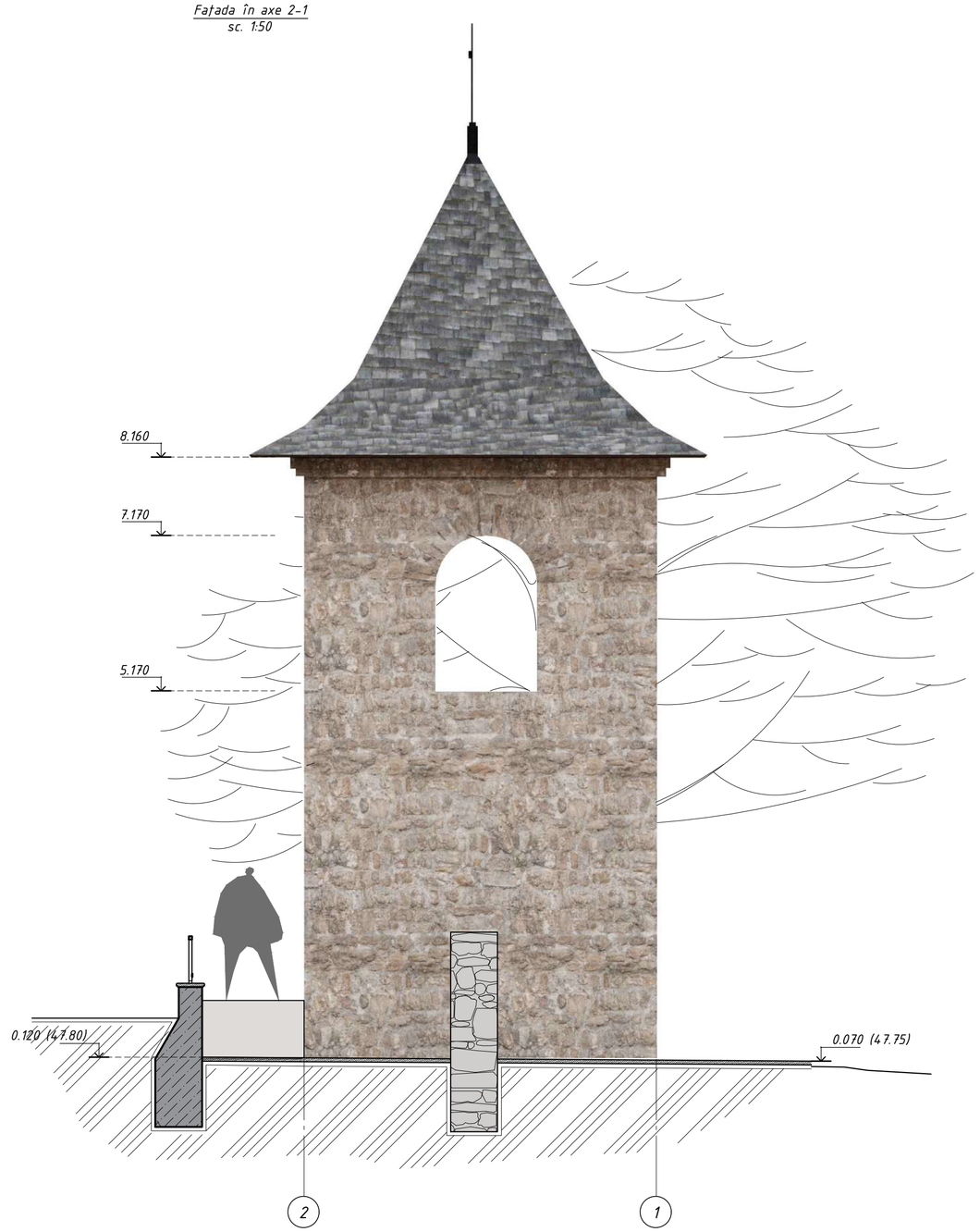

				07/24-II-1		
A.Ș.P.	Garconița S.		02.25	Restaurarea și conservarea edificiului cu statut de monument de arhitectură „Turn-Poartă-Clopotnița" La intrarea în cimitir din satul Vadul Rașcov, r-nul Șoldănești		
Arhitect	Tanasiev N.		02.25			
				Album II. Compartiment 2. Soluții de proiect (partea grafică)	Etapa	Planșa	Planșe
					SP	9	
				Fațada în axe 1-2; 2-1	"GARCONIȚA-ARCHSTUDIO" SRL		

				07/24-II-1			
A.Ş.P.	Garconiţa S.		02.25	Restaurarea şi conservarea edificiului cu statut de monument de arhitectură „Turn-Poartă-Clopotniţa" La intrarea în cimitir din satul Vadul Raşcov, r-nul Şoldăneşti			
Arhitect	Tanasiev N.		02.25				
				Album II. Compartiment 2. Soluţii de proiect (partea grafică)	Etapa	Planşa	Planşe
					SP	10	
				Vederi 3D	"GARCONIŢA-ARCHSTUDIO" SRL		

Biserica din lemn din s. Rotunda

Turnul clopotniță de la Mănăstirea Cetățuia, din 1670

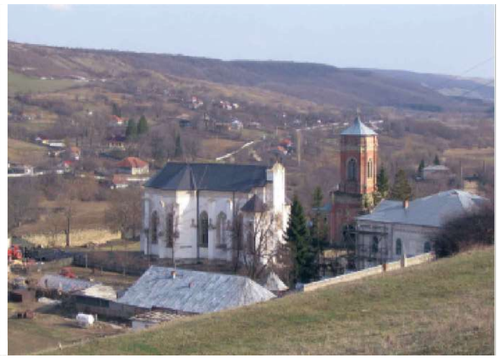

Ansamblul Mănăstirii Florești

Mănăstirea Putna

Biserica lipovenești din Chișinău

Biserica lipovenești din Chișinău

Biserica lipovenești din Chișinău

Moara de vânt din Călugăreni

Cetatea Suceava

Biserica Sfântul Gheorghe din Suceava

Biserica Mirăuților din Suceava

Mănăstirea Dragomirna din Coclici

				07/24-II-1		
A.Ș.P.	Garconița S.		02.25	Restaurarea și conservarea edificiului cu statut de monument de arhitectură „Turn-Poartă-Clopotnița" La intrarea în cimitir din satul Vadul Raşcov, r-nul Șoldănești		
Arhitect	Tanasiev N.		02.25			
				Album II. Compartiment 2. Soluții de proiect (partea grafică)	Etapa	Planșa	Planșe
					SP	11	
				Foto analogii	"GARCONIȚA-ARCHSTUDIO" SRL		

"GARCONIȚA-ARCHSTUDIO" S.R.L.
Licența seria AMMII Nr. 038718 din 22.12.2011

original

Beneficiar: *Primăria sat. Vadul Rașcov, raionul Șoldănești*
Investitor: *Programul UE-MPI PNUD R. Moldova*

Obiect: 07/24

Restaurarea și conservarea edificiului cu statut de monument de arhitectură „Turn-poartă clopotniță la intrarea în cimitir", din satul Vadul-Rașcov, r-nul Șoldănești

07/24-III-PG

Album III

PROIECT DE EXECUȚIE

Compartiment 2

PLAN GENERAL

Chișinău 2025

"GARCONIȚA-ARCHSTUDIO" S.R.L.
Licența seria AMMII Nr. 038718 din 22.12.2011

Beneficiar: *Primăria sat. Vadul Rașcov, raionul Șoldănești*
Investitor: *Programul UE-MPI PNUD R. Moldova*

Obiect: 07/24

Restaurarea și conservarea edificiului cu statut de monument de arhitectură „Turn-poartă clopotniță la intrarea în cimitir", din satul Vadul-Rașcov, r-nul Șoldănești

07/24-III-PG

Album III
PROIECT DE EXECUȚIE

Compartiment 2
PLAN GENERAL

Manager proiect *Serghei Garconița*

Chișinău 2025

Plan situație
sc. 1:2000

Plan general
sc. 1:500

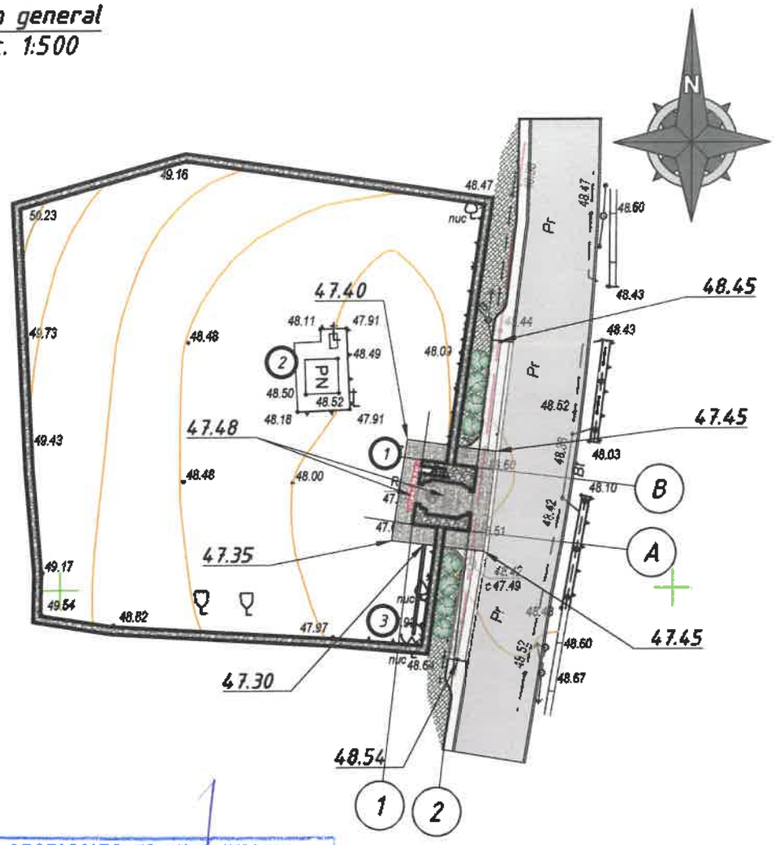

AVIZAT CONFORM PROCESULUI VERBAL AL ŞEDINŢEI CONSILIULUI NAŢIONAL AL MONUMENTELOR ISTORICE nr. 8 din 11.04.2025

MINISTERUL CULTURII CANCELARIA REPUBLICA MOLDOVA

Legenda

- Drum auto local
- Împrejmuire exterioară din piatră naturalăbrută
- Spații veri
- Piatră naturală de cosăuți
- Pavaj din piatră naturală brută
- Pavaj din dale de ciment
- Arbuști decorativi

Verificator de proiecte 049 IOAN PASCAL Domeniile: A.1.2.3.4 Nr. de înregistrare 23/11-25 Valabilă pînă la 12.05.2026

Borderou clădiri și edificii

Poz.	Denumirea	Regimul de înălțime	Observații
1	Turn-Poartă-Clopotniță	2	Restaurare-reabilitare
2	Locul Pristolului bisericii din lemn Sf. Nicolai	-	Degradat
3	Puț de acumulare și drenare a apelor pluviale		Proiectat

Tabelul idicilor tehnici

Nr.	Denumirea	Unitatea de masură	Cantitatea
1	Suprafața terenului	ha	-
2	Suprafața construită	m^2	97.91

Proiectul este elaborat în conformitate cu respectarea documentelor normative în vigoare și asigură nivelul de calitate corespunzător:
Cerința 1 - Intergritatea structurală a construcțiilor.
Cerința 2 - Protecția construcțiilor împotriva incendiilor.
Cerința 3 - Protecția lucrătorilor și a utilizatorilor construcțiilor împotriva efectelor negative asupra condițiilor de igienă și a sănătății, determinate de construcții.
Cerința 4 - Protecția lucrătorilor și a utilizatorilor construcțiilor împotriva vătămărilor corporale, determinate de construcții.
Cerința 5 - Rezistența la propagarea sunetului și proprietăților acustice ale construcțiilor.
Cerința 6 - Eficiența energetică și performanța termică a construcțiilor.
Cerința 7 - Prevenirea emisiilor periculoase în mediul ambiant, determinate de construcții.
Cerința 8 - Utilizarea durabilă a resurselor naturale din care sunt realizate construcțiile.

MANAGER PROIECT / GARCONIȚA S.
ARHITECT ȘEF PROIECT / GARCONIȚA S.
CONSTRUCTOR ȘEF PROIECT / GARCONIȚA A.

GARCONIȚA SERGHEI P-2022 Nr.0817 A.2,4 PROIECTANT
GARCONIȚA ANDREI 2025-P Nr.0025 34.3.1;34.3.2;34.3.3;34.3.4;34.3.5 PROIECTANT

Birou de proiectare SRL "GARCONIȚA-ARCHSTUDIO"
Arhitect Serghei Garconița
Arhitect Alexandru Garconița
Inginer Andrei Garconița
Tel: +373 22/725568 +373/69105204; +373/69792117

Certificat de urbanism Nr. 1 din 01.04.2025
Beneficiar: Primăria sat. Vadul-Raşcov, raionul Şoldănești. Ivestitor: programul UE-MPI PNUD R. Moldova
A.Ş.P. Certificat Seria 2022-P Nr. 0817 eliberat din 23.02.2022
C.Ş.P. Certificat Seria 2025-P Nr. 0025 eliberat din 14.02.2025

Man. pr.	Garconița S.		04.25
A.Ş.P.	Garconița S.		04.25
C.Ş.P.	Garconița A.		04.25
Arhitect	Tanasiev N.		04.25

07/24-III-PG

Restaurarea și conservarea edificiului cu statut de monument de arhitectură „Turn-poartă clopotniță la intrarea în cimitir" din satul Vadul-Raşcov, r-nul Şoldănești

Album III. Compartiment 2. Plan general

Etapa	Planșa	Planșe
PE	1	2

Plan situație. Plan general

"GARCONIȚA-ARCHSTUDIO" SRL

Coordonat | Coordonat | Inv. № semn. | Semnătura și data | Schimb. inv. №

Plan organizare relief
sc. 1:250

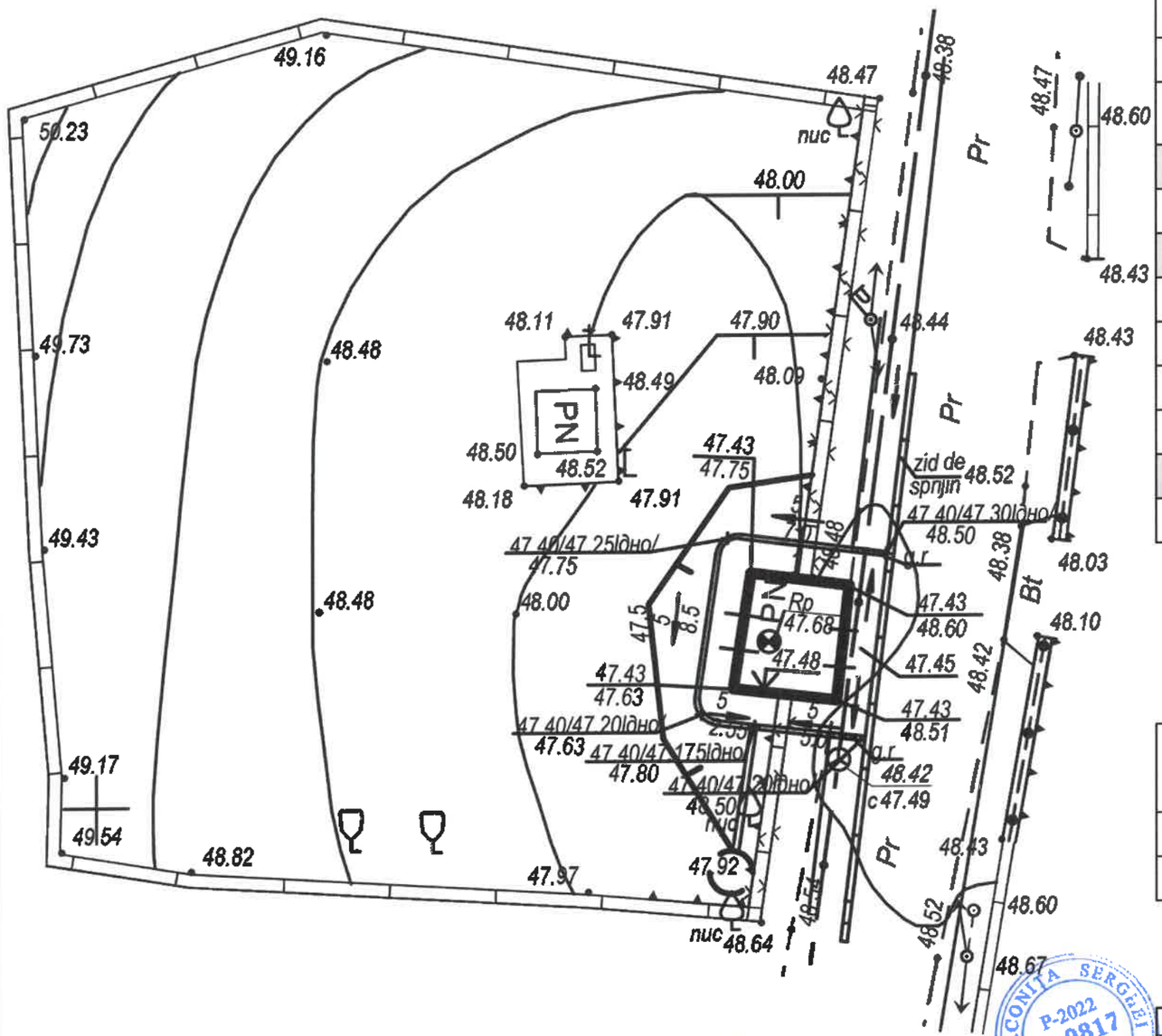

Verificator de proiecte 049
ION PASCAL
Domeniile: A.1,2.3.4
Nr. de înregistrare 27/II-25
Valabilă pînă la 12.05.2026

GARCONIȚA SERGEI
P-2022
Nr.0817
A.2,4
PROIECTANT

Borderou albume principale elaborate proiect de execuție

Indicație	Denumirea	Notă
07/24-I	Cercetări științifice istorico-arhitecturale și investigații inginerești	Album I
07/24-I-1	Studiu istorico-arhivistic	Compartiment 1
07/24-I-2	Releveu arhitectural cu fixare fotografică	Compartiment 2
07/24-I-3	Investigații inginerești	Compartiment 3
07/24-I-4	Raport tehnico - științific privind realizarea cercetărilor arheologice	Compartiment 4
07/24-II	Schiță de proiect	Album II
07/24-II-1	Soluții de proiect (partea grafică)	Compartiment 1
07/24-III	Proiect de execuție.	Album III
07/24-III-ME	Memoriu explicativ	Compartiment 1
07/24-III-PG	Plan general	Compartiment 2
07/24-III-OLC	Organizarea lucrărilor de construcții	Compartiment 3
07/24-III-SAC	Soluții arhitectural constructive	Compartiment 4
07/24-V	Rețele inginerești exterioare	Album IV
07/24-V-TSE	Strămutarea rețelelor de telecomunicații	Compartiment 1

Borderou piese desenate

Nr.	Denumirea planșei	Notă
1	Plan situație. Plan general	
2	Plan organizare relief	

				07/24-III-PG			
A.Ș.P.	Garconița S.		04.25	Restaurarea și conservarea edificiului cu statut de monument de arhitectură „Turn-poartă clopotniță la intrarea în cimitir" din satul Vadul-Rașcov, r-nul Șoldănești			
C.Ș.P.	Garconița A.		04.25				
Arhitect	Tanasiev N.		04.25	Album III. Compartiment 2. Plan general	Etapa	Planșa	Planșe
					PE	2	2
				Plan organizare relief	"GARCONIȚA-ARCHSTUDIO" SRL		

Beneficiar: *Primăria sat. Vadul Rașcov, raionul Șoldănești*
Investitor: *Programul UE-MPI PNUD R. Moldova*

Obiect: 07/24

Restaurarea și conservarea edificiului cu statut de monument de arhitectură „Turn-poartă clopotniță la intrarea în cimitir", din satul Vadul-Rașcov, r-nul Șoldănești

07/24-III-OLC

Album III

PROIECT DE EXECUȚIE

Compartiment 3

ORGANIZAREA LUCRĂRILOR DE CONSTRUCȚII

"GARCONIȚA-ARCHSTUDIO" S.R.L.
Licența seria AMMII Nr. 038718 din 22.12.2011

Beneficiar: *Primăria sat. Vadul Rașcov, raionul Șoldănești*
Investitor: *Programul UE-MPI PNUD R. Moldova*

Obiect: 07/24

Restaurarea și conservarea edificiului cu statut de monument de arhitectură „Turn-poartă clopotniță la intrarea în cimitir", din satul Vadul-Rașcov, r-nul Șoldănești

07/24-III-OLC

Album III

PROIECT DE EXECUȚIE

Compartiment 3

ORGANIZAREA LUCRĂRILOR CONSTRUCȚII

Manager proiect *Serghei Garconița*

Chișinău 2025

Plan organizare șantier
sc. 1:500

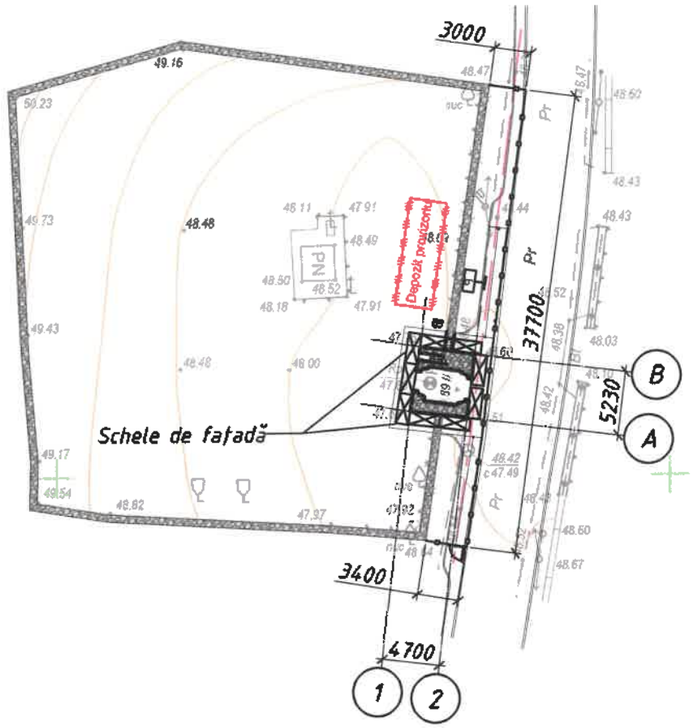

INDICAȚII GENERALE

Lucrările de construcție se vor îndeplini în conformitate cu prevederile SNIP III-4-80 "Tehnica securității în construcții".
Îndeplinirea lucrărilor de construcție montaj se va efectua în prezența responsabilului tehnic cu respectarea strictă a distanței de la locul posibil al căderii încărcăturii pînă la hotarele zonei de pericol (nu mai puțin de 1.2 m).
La intrarea pe teritoriul șantierului va fi montat un panou antiincendiar înzestrat cu cel puțin: 2 stingătoare, o cangă, 2 căldări, un hîrleț, un tîrnăhop, o rangă, o ladă cu cel puțin 0,20 m.c. de nisip.
Înainte de începutul lucrărilor de construcție se vor îndeplini următoarele:
- racordarea la rețelele inginerești pentru alimentare cu energie electrică, apă precum și asigurarea evacuării deșeurilor pe perioada de construcție cu permisiunea organelor abilitare.

SEMNE CONVENȚIONALE	
	Panou antiincendiar
	Panou informativ
	Îngrădirea șantierului

Verificator de proiecte 049
ION PASCAL
Domeniile: A.1,2,3,4
Nr. de înregistrare 27/11-25
Valabilă pînă la 12.05.2026

STUDIO
Biou de proiectare S.R.L."GARCONIȚA-ARCHSTUDIO"
Arhitect Serghei Garconița
Arhitect Alexandru Garconița
Inginer Andrei Garconița
Tel: +373 22/725568 +373/69105204; +373/69792137

Certificat de urbanism Nr. 1 din 01.04.2025
Beneficiar: Primăria sat. Vadul-Rașcov, raionul Șoldănești. Ivestitor: programul UE-MPI PNUD R. Moldova
A.Ș.P. Certificat Seria 2022-P Nr. 0817 eliberat din 23.02.2022
C.Ș.P. Certificat Seria 2025-P Nr. 0025 eliberat din 14.02.2025

				07/24-III-OLC
A.Ș.P.	Garconița S.		04.25	Restaurarea și conservarea edificiului cu statut de monument de arhitectură „Turn-poartă clopotniță la intrarea în cimitir" din satul Vadul-Rașcov, r-nul Șoldănești
Arhitect	Tanasiev N.		04.25	
				Album III. Compartimet 3. Organizarea lucrărilor de construcții
				Plan organizare șantier

Etapa	Planșa	Planșe
PE	1	

"GARCONIȚA-ARCHSTUDIO" SRL

Coordonat
Coordonat
Inv. № semn. Semnătura și data Schimb. inv. №

Graficul executării lucrărilor

Nr.	Denumirea lucrărilor	Anul 2025																							
		Luni																							
		VI				VII				VIII				IX				X				XI			
		1	2	3	4	1	2	3	4	1	2	3	4	1	2	3	4	1	2	3	4	1	2	3	4
	Etapa I																								
1.1	Pregătirea şantierului pentru lucrările de construcţie. Coordonările necesare.																								
1.2	Executarea îngrădirilor de protecţie a şantierului.																								
	Etapa II																								
2.1	Lucrări de curăţare a zidăriei turnului şi a gardului manual																								
2.2	Lucrări de refacere a tuturor rosturilor zidăriei turnului şi a gardului																								
2.3	Lucrari de restaurare a acoperişului, pardoselei																								
2.4	Lucrari de restaurare a treptelor scării de acces, reconstituirea zidăriei distruse																								
	Etapa finală																								
3.1	Amenajarea teritoriului (crearea spaţiilor verzii, pavare).																								
3.2	Pregatirea turnului pentru recepţia finală şi darea în exploatare																								

				07/24-III-OLC		
A.Ş.P.	Garconiţa S.		04.25	Restaurarea şi conservarea edificiului cu statut de monument de arhitectură „Turn-poartă clopotniţă la intrarea în cimitir" din satul Vadul-Raşcov, r-nul Şoldăneşti		
Arhitect	Tanasiev N.		04.25			
				Album III. Compartimet 3. Organizarea lucrărilor de construcţii	Etapa	Planşa	Planşe
					PE	2	
				Graficul executării lucrărilor	"GARCONIŢA-ARCHSTUDIO" SRL		

"GARCONIȚA-ARCHSTUDIO" S.R.L.
Licența seria AMMII Nr. 038718 din 22.12.2011

Beneficiar: *Primăria sat. Vadul Rașcov, raionul Șoldănești*
Investitor: *Programul UE-MPI PNUD R. Moldova*

Obiect: 07/24

Restaurarea și conservarea edificiului cu statut de monument de arhitectură „Turn-poartă clopotniță la intrarea în cimitir", din satul Vadul-Rașcov, r-nul Șoldănești

07/24-III-SAC

Album III

PROIECT DE EXECUȚIE

Compartiment 4

SOLUȚII ARHITECTURAL CONSTRUCTIVE

Chișinău 2025

"GARCONIȚA-ARCHSTUDIO" S.R.L.
Licența seria AMMII Nr. 038718 din 22.12.2011

Beneficiar: *Primăria sat. Vadul Rașcov, raionul Șoldănești*
Investitor: *Programul UE-MPI PNUD R. Moldova*

Obiect: 07/24

Restaurarea și conservarea edificiului cu statut de monument de arhitectură „Turn-poartă clopotniță la intrarea în cimitir", din satul Vadul-Rașcov, r-nul Șoldănești

07/24-III-SAC
Album III
PROIECT DE EXECUȚIE

Compartiment 4
SOLUȚII ARHITECTURAL CONSTRUCTIVE

Manager proiect *Serghei Garconița*

Chișinău 2025

Borderou albume principale elaborate proiect de execuţie

Indicaţie	Denumirea	Notă
07/24-I	Cercetări ştiinţifice istorico-arhitecturale şi investigaţii inginereşti	Album I
07/24-I-1	Studiu istorico-arhivistic	Compartiment 1
07/24-I-2	Releveu arhitectural cu fixare fotografică	Compartiment 2
07/24-I-3	Investigaţii inginereşti	Compartiment 3
07/24-I-4	Raport tehnico - ştiinţific privind realizarea cercetărilor arheologice	Compartiment 4
07/24-II	Schiţă de proiect	Album II
07/24-II-1	Soluţii de proiect (partea grafică)	Compartiment 1
07/24-III	Proiect de execuţie.	Album III
07/24-III-ME	Memoriu explicativ	Compartiment 1
07/24-III-PG	Plan general	Compartiment 2
07/24-III-OLC	Organizarea lucrărilor de construcţii	Compartiment 3
07/24-III-SAC	Soluţii arhitectural constructive	Compartiment 4
07/24-V	Reţele inginereşti exterioare	Album IV
07/24-V-TSE	Strămutarea reţelelor de telecomunicaţii	Compartiment 1

Verificator de proiecte 0004
Ciobanu Nicolae
Domeniile 34.3.1; 34.3.2; 34.3.3; 34.3.4; 34.3.5; 34.3.6; 34.3.14; 34.3.16; 34.3.17
Nr. de înregistrare a avizului 49/2 02.05.25
Valabil de la 05.02.2025 pînă la 05.02.2030

Verificator de proiecte 049
ION PASCAL
Domeniile: A.1,2,3,4
Nr. de înregistrare 27/III-25
Valabilă pînă la 12.05.2026

Proiectul este elaborat în conformitate cu respectarea documentelor normative în vigoare şi asigură nivelul de calitate corespunzător:

Cerinţa 1 - Intergritatea structurală a construcţiilor.
Cerinţa 2 - Protecţia construcţiilor împotriva incendiilor.
Cerinţa 3 - Protecţia lucrătorilor şi a utilizatorilor construcţiilor împotriva efectelor negative asupra condiţiilor de igienă şi a sănătăţii, determinate de construcţii.
Cerinţa 4 - Protecţia lucrătorilor şi a utilizatorilor construcţiilor împotriva vătămărilor corporale, determinate de construcţii.
Cerinţa 5 - Rezistenţa la propagarea sunetului şi proprietăţilor acustice ale construcţiilor.
Cerinţa 6 - Eficienţa energetică şi performanţa termică a construcţiilor.
Cerinţa 7 - Prevenirea emisiilor periculoase în mediul ambiant, determinate de construcţii.
Cerinţa 8 - Utilizarea durabilă a resurselor naturale din care sunt realizate construcţiile.

MANAGER PROIECT / GARCONIŢA S.
ARHITECT ŞEF PROIECT / GARCONIŢA S.
CONSTRUCTOR ŞEF PROIECT / GARCONIŢA A.

GARCONIŢA SERGHEI P-2022 Nr.0817 A.2,4 PROIECTANT
GARCONIŢA ANDREI 2025-P Nr.0025 34.3.1;34.3.2;34.3.3;34.3.4;34.3.5 PROIECTANT

Borderou piese desenate

Nr.	Denumirea planşei	Notă
1	Date generale	
2	Date generale (continuare)	
3	Date generale (sfârşit)	
4	Lucrări de demontari şi demolări, secţiune 1-1, 2-2 3	
5	Plan amenajare.	
6	Plan cota -0.200. Plan cota 3.250	
7	Secţiune a-a, b-b.Plan cota 5.170	
8	Plan grinzi acoperiş. Plan căpriori	
9	Plan acoperiş	
10	Secţiune 1-1, 2-2	
11	Noduri şi îmbinări acoperiş şi centuri din lemn	
12	Specificaţia elementelor şarpantei	
13	Împrejmuire ÎM-1	
14	Zid de sprijin Zds-1	
15	Faţada în axe A-B	
16	Faţada în axe A-B (secţiunea pe carosabil)	
17	Faţada în axe B-A	
18	Faţada în axe 1-2; 2-1	
19	Vederi 3D	

ARH STUDIO
Birou de proiectare
Arhitect Serghei Garconiţa
Arhitect Alexandru Garconiţa
Inginer Andrei Garconiţa
Tel: +373 22/725568
S.R.L."GARCONIŢA-ARCHSTUDIO"
+373/69105204; +373/69792117

Certificat de urbanism Nr. 1 din 01.04.2025
Beneficiar: Primăria sat. Vadul-Raşcov, raionul Şoldăneşti. Ivestitor: programul UE-MPI PNUD R. Moldova
A.Ş.P. Certificat Seria 2022-P Nr. 0817 eliberat din 23.02.2022
C.Ş.P. Certificat Seria 2025-P Nr. 0025 eliberat din 14.02.2025

Man. pr.	Garconiţa S.		04.25	Restaurarea şi conservarea edificiului cu statut de monument de arhitectură „Turn-poartă clopotniţă la intrarea în cimitir" din satul Vadul-Raşcov, r-nul Şoldăneşti
A.Ş.P.	Garconiţa S.		04.25	
C.Ş.P.	Garconiţa A.		04.25	
Arhitect	Tanasiev N.		04.25	

07/24-III-SAC

Album III. Compartiment 4. Soluţii arhitectural constructive	Etapa	Planşa	Planşe
	PE	1	19

Date generale

"GARCONIŢA-ARCHSTUDIO" SRL

Coordonat
Coordonat
Semnătura şi data
Schimb. inv. №
Inv. № semn.

±0.000=47.68

Schema clădirii
sc. 1:50

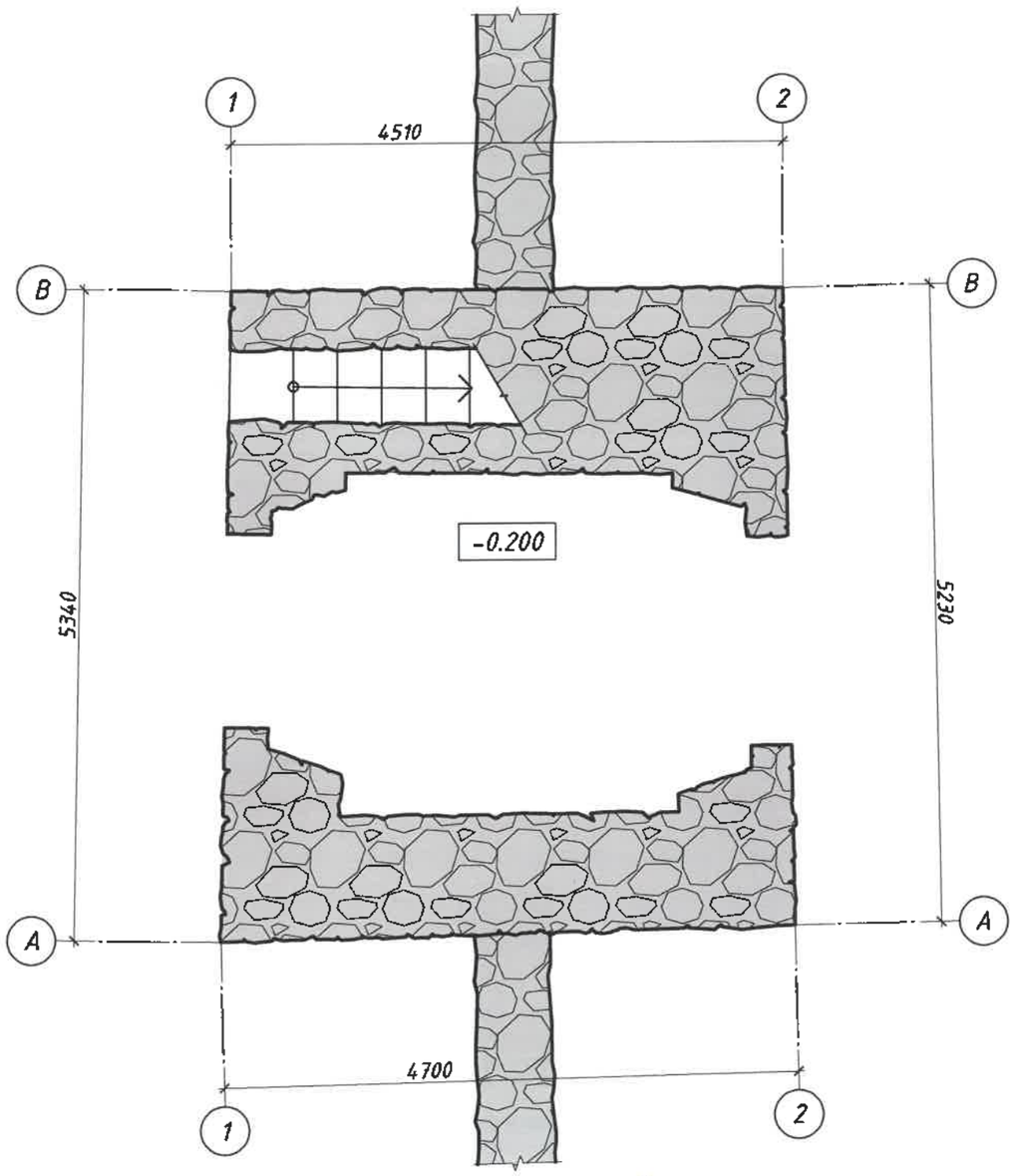

Indici tehnico-economici

Nr.	Denumire indici	Unitate de măsură	Valoare
1	Clasa de importanță a clădirii		II
2	Gradul de rezistență la foc		II
3	Regim de înălțime		P+E
4	Aria construită la cota 0.000	m^2	24.33
6	Volumul constructiv total mai sus de cota 0.000	m^3	245.00

Dispoziții finale

Lucrările ce devin ascunse vor fi recepționate prin procese verbale de verificare a calității acestor lucrări în conformitate cu prevederile CP A 08.01-96.

Indicații generale

1. Pentru proiectul de execuție sunt folosite urmatoarele date inițiale:
   - Tema de elaborare a documentației de proiect.
   - Certificat de urbanism Nr.1 din 01.04.2025
   - Fișa de avizare Nr.8 din 11 aprilie 2025, proces-verbal al ședinței Consiliului Național al Monumentelor Istorice, faza Proiect de execuție (PE).
2. Edificiul restaurat, "Turn-poartă clopotniță la intrarea în cimitir" - monument de arhitectură este amplasat sat. Vadul-Rașcov, raionul Șoldănești, pe terenul cu nr. cadastral 8338204 1058.
3. Edificiul restaurat reprezintă o construcție cu două nivele cu pereți din piatră.
4. Acoperiș - tip șarpantă, în 4 pante.
6. Intensitatea seismică de calcul - 7 grade;
7. Intensitatea seismică a zonei conform hărții seismice raionale a RM - 7 grade (scara MSK).

Verificator de proiecte 0004
Ciobanu Nicolae
Domeniile 34.3.1; 34.3.2; 34.3.3; 34.3.4; 34.3.5; 34.3.6; 34.3.14; 34.3.16; 34.3.17
Nr de inregistrare a avizului 02.05.25
Valabil de la 05.02.2025 pina la 05.02.2030

Verificator de proiecte 049
ION PASCAL
Domeniile: A.1,2,3,4
Nr. de inregistrare 27/11-25
Valabil pînă la 12.05.2026

GARCONIȚA ANDREI PROIECTANT 2025-P Nr.0025 34.3.1;34.3.2;34.3.3;34.3.4;34.3.5

GARCONIȚA SERGHEI PROIECTANT P-2022 Nr.0817 A.2.4

				07/24-III-SAC			
A.Ș.P.	Garconița S.		04.25	Restaurarea și conservarea edificiului cu statut de monument de arhitectură „Turn-poartă clopotniță la intrarea în cimitir" din satul Vadul-Rașcov, r-nul Șoldănești			
C.Ș.P.	Garconița A.		04.25				
Arhitect	Tanasiev N.		04.25	Album III. Compartiment 4. Soluții arhitectural constructive	Etapa	Planșa	Planșe
					PE	2	
				Date generale (continuare)	"GARCONIȚA-ARCHSTUDIO" SRL		

Verificator de proiecte 0004
Ciobanu Nicolae
Domeniile 34.3.1; 34.3.2; 34.3.3; 34.3.4; 34.3.5; 34.3.6; 34.3.14; 34.3.16; 34.3.17
Nr. de inregistrare a avizului 02.05.25
Valabil de la 05.02.2025 pînă la 05.02.2030

Descrierea lucrărilor de restaurare și conservare:

- *pregătirea terenului din partea drumului și a terenului adiacent împrejurul turnului, conform desenelor de exesuție, prin excavarea și evacuarea solului, pentru organizarea intrării prin turn în incinta cimitirului vechi și a amenajării pereului împrejurul turnului;*
- *construirea unui perete de sprijin din beton armat aparent, pentru spriginirea părții carosabile a drumului (înainte de executarea acestor lucrări v-or fi strămutate rețelele de telecomunicații, aflate în nemijlocita apropiere a turnului)*
- *construirea pantelor de acces din trotuarul drumului spre intrarea în turn, finisarea acestor pante cu dale prefabricate din piatră;*
- *demontarea gardului din plasă și stâlpi din metal , demolarea centurii din beton și a zidăriei nouă a gardului cimitirului;*
- *reconstituirea zidăriei gardului cimitirului din piatră brută naturală, prelucrată manual, până la cota de proiect;*
- *curățarea zidăriei turnului și a gardului **manual**, cu perii moi cu apă, și dacă e necesar cu soluții blânde (fără acizi puternici); se poate folosi jet de apă cu presiune joasă sau aer comprimat cu particule fine în zonele mai murdare;*
- *eliminarea mortarului vechi, degradat dintre rosturile zidăriei din piatră a turnului și a gardului, cu unelte manuale (dăltiță, ciocan), fără folosirea sculelor electrice în zone sensibile;*
- *curățarea rosturilor până la 10 cm adîncime;*
- *refacerea tuturor rosturilor zidăriei turnului și a gardului cu mortar de nisip cu var; mortarul se pregătește conform următoarei componente: var hidratat (de preferință var gras, stins cu cel puțin trei luni înainte); nisip de râu curat, cu granulometrie , de obicei 0-4 mm; raportul classic este de 1:3 (var, nisip); se poate adăuga praf de piatră sau pigmenți naturali pentru integrarea cromatică;*
- *aplicarea mortarului în rosturile umezite bine cu apă pentru a preveni uscarea rapidă a lui, se face în straturi subțiri, compactat bine, fără goluri; modelarea finală se face când mortarul începe să tragă; rosturile se fac adîncite, după modelul originalului;*
- *demontarea elementelor constructive (cosoroabă, căpriori și.a.) ale acoperișului, demontarea învelitorii din tablă de metal a acoperișului;*
- *reconstituirea zidăriei distruse din piatră naturală brută pe mortar din nisip și var (după aceiași recetă de preparare) a pervazurilor golurilor de ferestre, a părții superioare a pereților turnului, a gardului; se înlocuesc pietrele degradate de acelaș tip, proveniență și dimensiune;*
- *restaurarea treptelor scării de acces la nivelul doi al turnului din piatră naturală brută, prelucrată manual și așezată individual pe fiecare treaptă;*
- *canalele din zidăria turnului, între nivelul unu și doi se vor spăla cu apă minuțios de resturi și impurități, cu jet de apă sub presiune; aceste canale se vor umple cu beton armat cu fibre de polipropilenă în proporție de 0,9 kg/m^3 de beton; cantitate - 3,0 m^3*
- *în partea de sus a turnului, sub acoperiș se v-a monta o centură din lemn tare (stejar, frasin), conform desenelor de execuție, pe care ulterior se vor monta elementele constructive ale acoperișului;*
- *streașina acoperișului se v-a executa din lemn de rășinoase, pe carcasă din lemn;*
- *elemntele constructive ale acoperișului se vor executa din lemn de rășinoase (pin sau brad) de categoria a II, cu umiditatea natural de 25%; toate elementele din lemn vor fi tratate cu soluție combinată din antiseptic și substanță ignifugă;*
- *învelitoarea acoperișului se v-a executa din șindrilă din lemn de salcâm sau stejar, în trei straturi;*
- *in golurile păstrate în partea de sus a turnului, sub acoperiș vor fi montate două bârne din stejar, pe care ulterior se pot atârna clopote;*
- *toate elementele din lemn vor fi vopsite cu vopsele pe bază de apă, în culoarea lemnului învechit;*
- *pardoseau nivelului doi al turnului v-a fi reconstituită din dale de piatră naturală brută, pe mortar de nisip cu var, păstrând pietrele originale care s-au păstrat;*
- *tratarea finală a zidăriei de piatră a turnului și a gardului v-a fi executată cu soluții hidrifuge respirabile, în două straturi, pe toate suprafețele din interiorul și exteriorul turnului și a gardului;*
- *pe terenul adiacent turnului va fi executat pavajul din piatră brută naturală, organizată scurgerea apelor pluviale prin canale de scurgere executate din pietre naturale, prelucrate manual, conform desenelor de execuție; apele pluviale vor fi evacuate spre o groapă de acumulare în nemijlocita apropiere a turnului;*
- *la executarea pavajului împrejurul turnului, în partea de est se vor păstra și evedența vestigiile arheologice - rămășițile pavajului istoric din piatră brută veche, originală);*
- *partea superioară a gardului v-a fi acoperită cu plăci din piatră de cosăuți cu grosimea de 4,0 cm;*
- *pe peretele de sprijin din beton armat se v-a instala o împrejmuire din metal, conform desenelor de execuție;*
- *suprafața peretelui de sprijin v-a rămâne nefinisată (beton aparent) și v-a fi tratată cu soluții hidrofuge respirabile;*
- *crucea din metal forjat v-a fi demontată și restaurată conform următoarelor proceduri: evaluarea stării cricii, verificarea integrității structurale; identificarea zonelor afectate de rugină și eventuale urme de vopsea veche; îndepărtarea murdăriei și grăsimii cu o perie de sârmă și degresant (de exemplu, benzină sau degresant auto); tratarea ruginii cu convertor de rugină, aplicat cu pensula; îndreptarea pieselor deformate (cu ciocan și nicovală mică), reconstituirea lor; înlocuirea niturilor dacă este necesar- păstrarea stilului original; aplicarea grundului pentru metal și vopsirea în două straturi cu vopsea de culoare negră, mat;*
- *după restaurare crucea v-a fi montată pe acoperiș, conform desenelor de execuție.*

Verificator de proiecte 049
ION PASCAL
Domeniile: A.1.2.3.4
Nr. de inregistrare 27/11-25
Valabilă pina la 12.05.2026

GARCONITA ANDREI 2025-P Nr.0025 34.3.1;34.3.2;34.3.3;34.3.4;34.3.5 PROIECTANT

GARCONITA SERGHEI P-2022 Nr.0817 A.2,4 PROIECTANT

				07/24-III-SAC			
A.Ș.P.	Garconița S.		04.25	Restaurarea și conservarea edificiului cu statut de monument de arhitectură „Turn-poartă clopotniță la intrarea în cimitir" din satul Vadul-Rașcov, r-nul Șoldănești			
C.Ș.P.	Garconița A.		04.25				
Arhitect	Tanasiev N.		04.25	Album III. Compartiment 4. Soluții arhitectural constructive	Etapa	Planșa	Planșe
					PE	3	
				Date generale (sfârșit)	"GARCONIȚA-ARCHSTUDIO" SRL		

Secțiunea 1-1
sc. 1:100

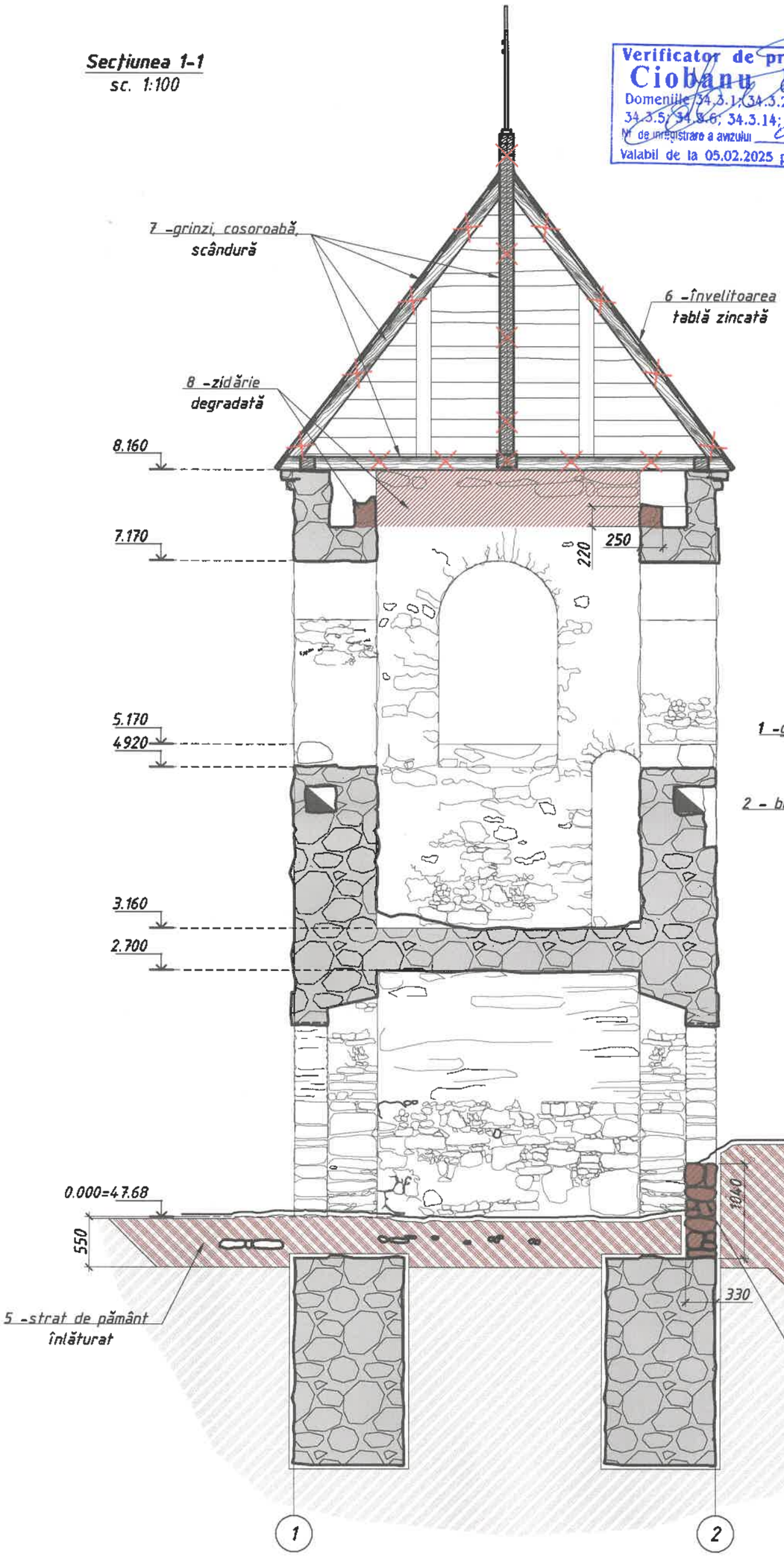

Verificator de proiecte 0004
Ciobanu Nicolae
Domeniile 34.3.1; 34.3.2; 34.3.3; 34.3.4; 34.3.5; 34.3.6; 34.3.14; 34.3.16; 34.3.17
Nr. de înregistrare a avizului 02.05.25
Valabil de la 05.02.2025 pînă la 05.02.2030

Secțiunea 2-2
sc. 1:100

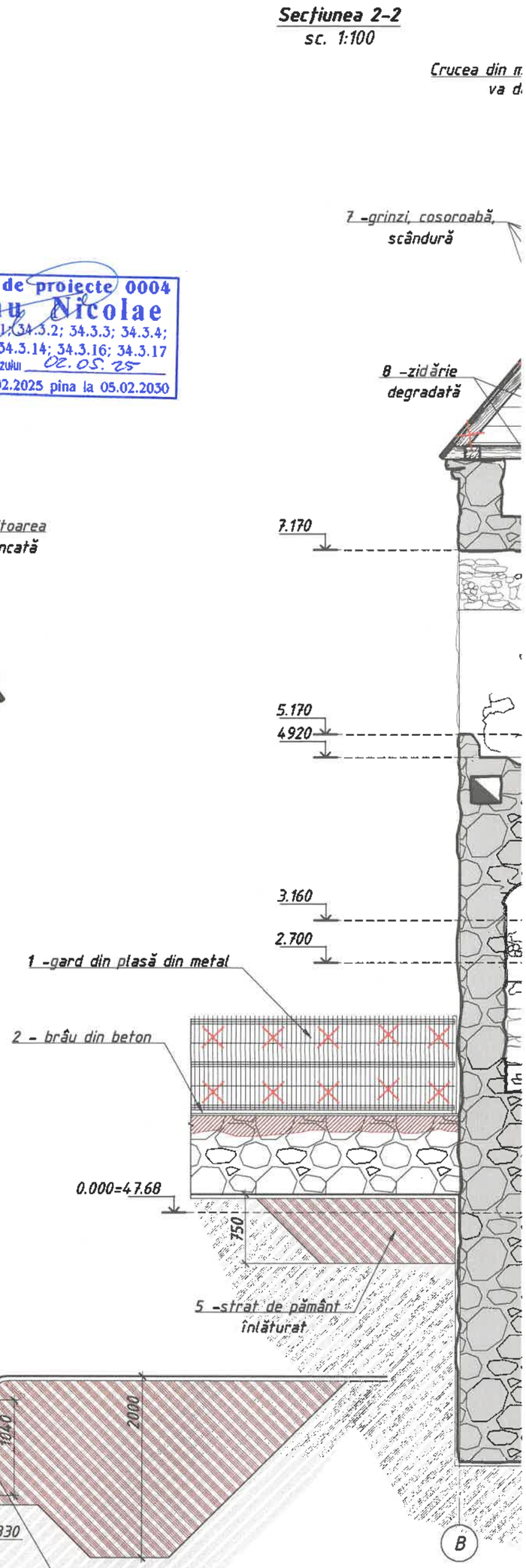

Verificator de proiecte 049
ION PASCAL
Domeniile: A.1,2.3.4
Nr. de înregistrare 271D-25
Valabilă pînă la 12.05.2026

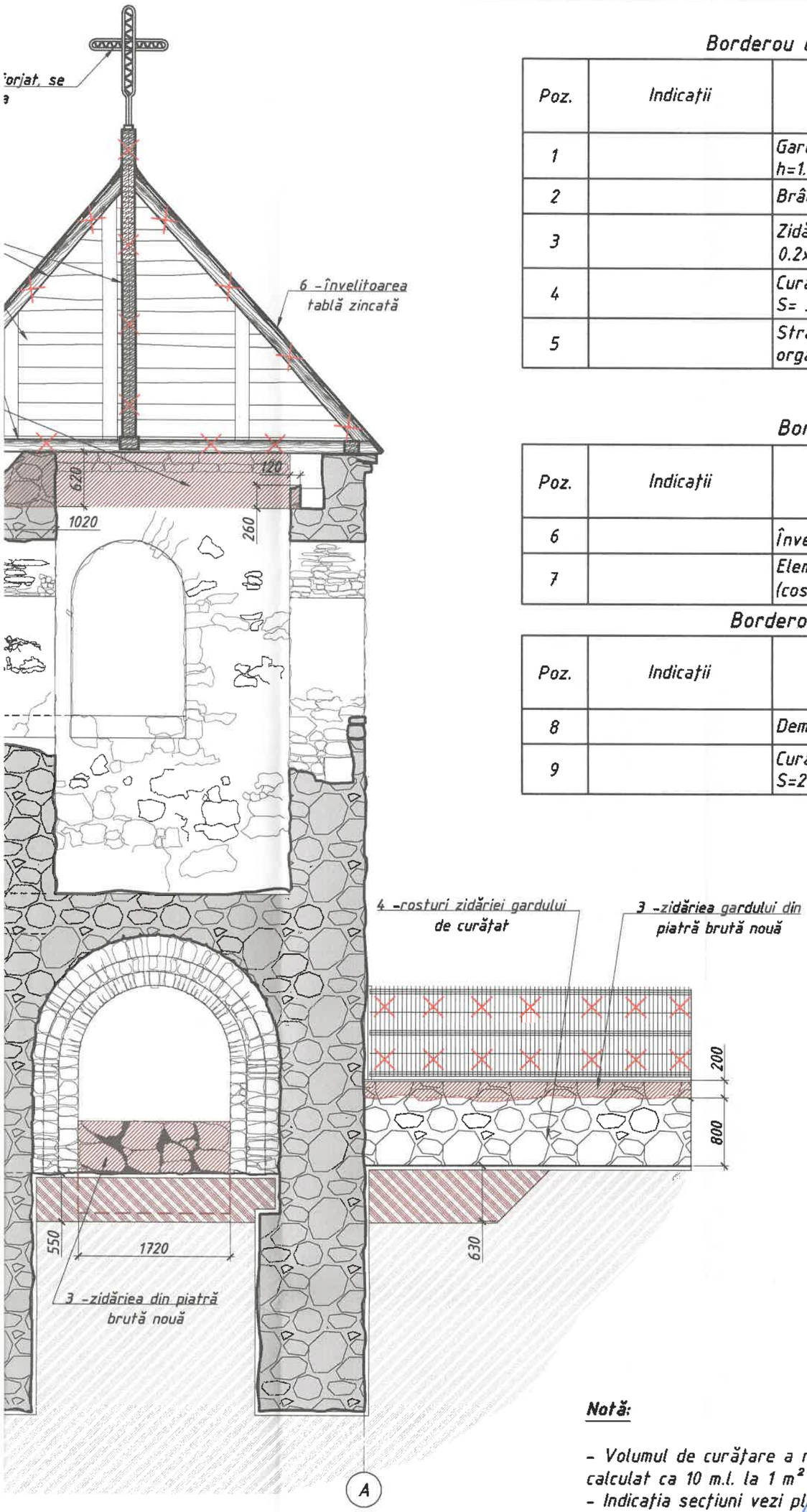

Borderou demontări la amenajarea terenului

Poz.	Indicații	Denumirea	unit. (m.l.)	unit. (m^2)	unit (m^3)
1		Gard din plasă și stâlpi din metal, h=1.60 m	32.35	-	-
2		Brâu din beton pe gard 600x100(h) mm	32.35	-	1.95
3		Zidăriea din piatră brută nouă, 0.2x32.35x0.6 / 1.040x1.72x0.33	-	-	4.4
4		Curățarea rosturilor zidului gardului, S= 30.00 m.p.	300.0	-	-
5		Strat de pământ înlăturat pentru organizarea accesului prin turn	-	-	115.0

Borderou demontare acoperiș

Poz.	Indicații	Denumirea	unit. (m.l.)	unit. (m^2)	unit (m^3)
6		Învelitoare tablă zincată	-	43.60	-
7		Elemente constructive din lemn (cosoroabă, grinzi, capriori, scânduri)	-	-	2.65

Borderou lucrări de prigătire la pereți

Poz.	Indicații	Denumirea	unit. (m.l.)	unit. (m^2)	unit (m^3)
8		Demontarea zidăriei degradate	-	-	2.75
9		Curățarea rosturilor zidăriei pereților, S=277.00 m.p.	-	2770.0	

Legenda (intervenții la pereți existenți):

- Zid existent
- Demontarea părțială zidului flexibil
- Demontarea elementelor
- Înlăturarea stratului de nămol (200 mm) și pământ (300 mm) pentru executarea pereului și organizarea accesului prin turn din partea drumului

Notă:

- Volumul de curățare a rosturilor zidăriei aparente din piatră brută, este calculat ca 10 m.l. la 1 m^2 suprafața zidului.
- Indicația secțiuni vezi pl. nr.6

				07/24-III-SAC		
A.Ș.P.	Garconița S.		04.25	Restaurarea și conservarea edificiului cu statut de monument de arhitectură „Turn-poar clopotniță la intrarea în cimitir" din satul Vadul-Rașcov, r-nul Șoldănești		
C.Ș.P.	Garconița A.		04.25			
Arhitect	Tanasiev N.		04.25	Album III. Compartiment 4. Soluții arhitectural constructive	Etapa	Planșa	Planșe
					PE	4	
				Lucrări de demontari și demolări, secțiune 1-1, 2-2 3	"GARCONIȚA-ARCHSTUDIO" SRL		

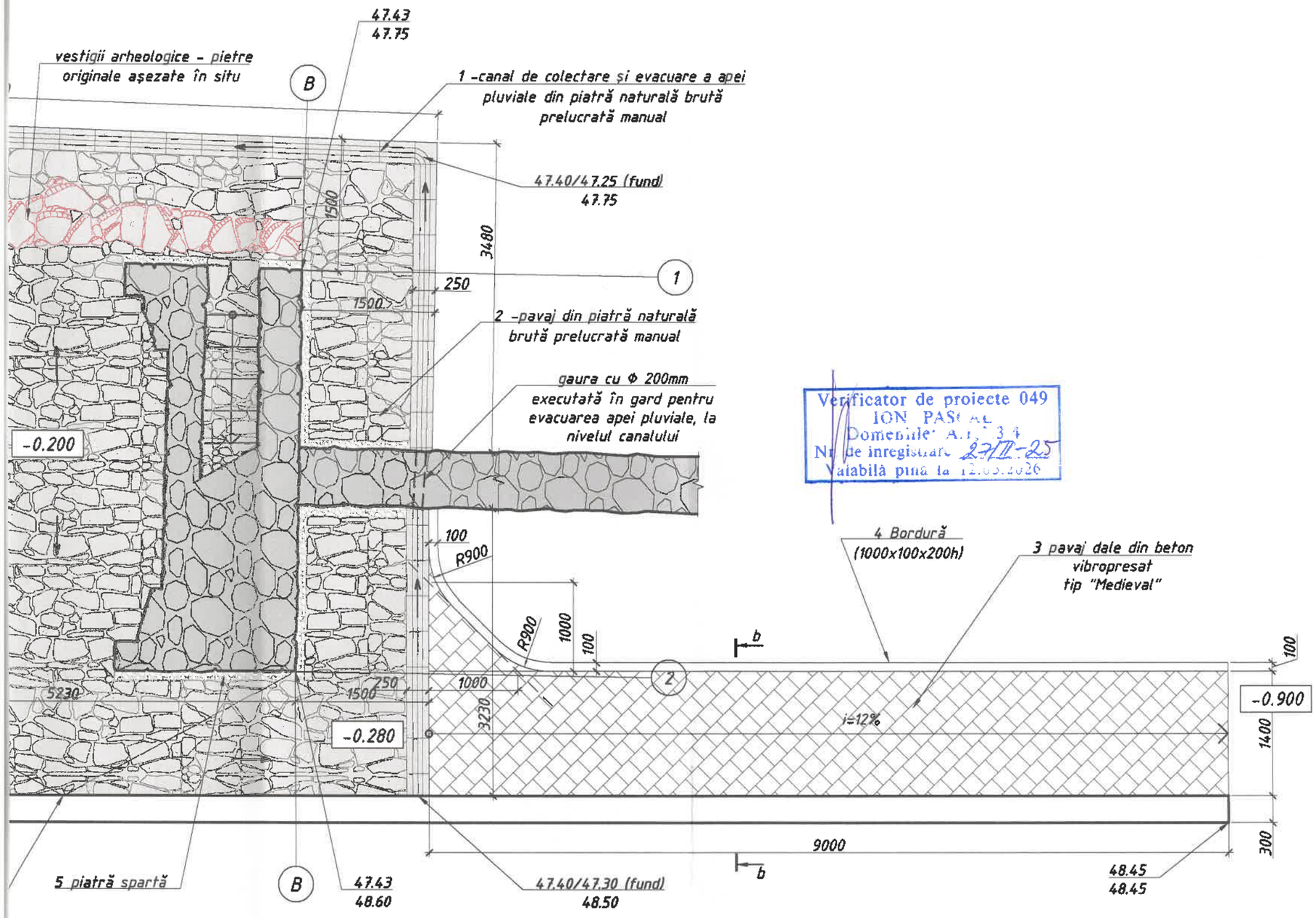

Verificator de proiecte 049
ION PAȘCAL
Domeniile: A.1, A.2, A.3, A.4
Nr. de înregistrare 27/II-25
Valabilă pînă la 12.05.2026

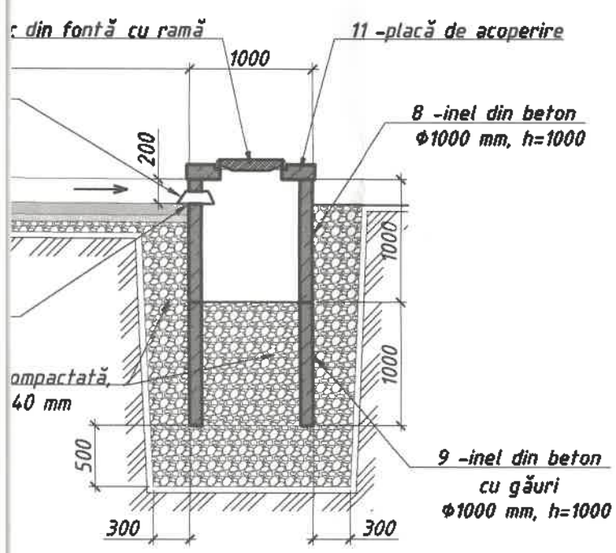

- 60 mm
t - 40 mm
- 150 mm

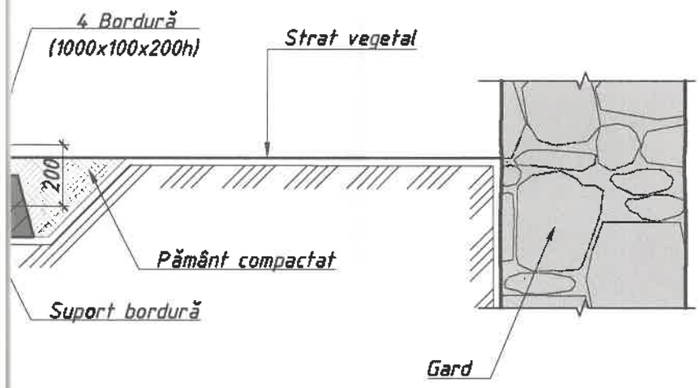

Specificația materialelor pentru executarea pereului

Poz.	Indicații	Denumirea	unit. (m.l.)	unit. (m^2)	uni (m^3
1		Canal de colectare și evacuare a apei pluviale din piatră naturală brută prelucrată manual	30.00	-	-
2		Pavaj din piatră piatră naturală brută prelucrată manual, δ=80-120 mm	-	43.00	-
3		Pavaj din dale de beton vibropresat	-	27.00	-
4		Bordură din beton vibropresan, 1000x100x200h mm	20.70	-	-
5	tivire zid	Piatră spartă, fracție 8-10 mm, δ=200	2.00	-	0.4
6	toată suprafața	Piatră spartă, fracție 20-40 mm, δ=150	74.50	-	11.1
7		Nisip stabilizat, δ=50 mm	74.50	-	3.7
8		Inel din beton, Φ 1000 mm, h=1000 mm	1 buc.	-	-
9		Inel din beton cu găuri, Φ 1000 mm, h=1000 mm	1 buc.	-	-
10		Capac cu ramă din fontă Φ600	1 buc.	-	-
11		Placă de acoperire din beton	1 buc	-	-

GARCONIȚA ANDREI P 2022 Nr.0817 A.2,4 PROIECTANT IBIUM

GARCONIȚA ANDREI 2025-P Nr.0025 34.3.1;34.3.2;34.3.3;34.3.4;34.3.5 PROIECTANT

07/24-III-SAC

A.Ș.P.	Garconița S.		04.25	Restaurarea și conservarea edificiului cu statut de monument de arhitectură „Turn-poa clopotniță la intrarea în cimitir" din satul Vadul-Rașcov, r-nul Șoldănești
C.Ș.P.	Garconița A.		04.25	
Arhitect	Tanasiev N.		04.25	Album III. Compartiment 4. Soluții arhitectural constructive

Etapa	Planșa	Planș
PE	5	

Plan amenajare.

"GARCONIȚA-ARCHSTUDIO SRL

Plan amenajare
sc. 1:50

Verificator de proiecte 0004
Ciobanu Nicolae
Domeniile 34.3.1; 34.3.2; 34.3.3; 34.3.4; 34.3.5; 34.3.8; 34.3.14; 34.3.16; 34.3.17
Nr de înregistrare a avizului 02.05.25
Valabil de la 05.02.2025 pînă la 05.02.2030

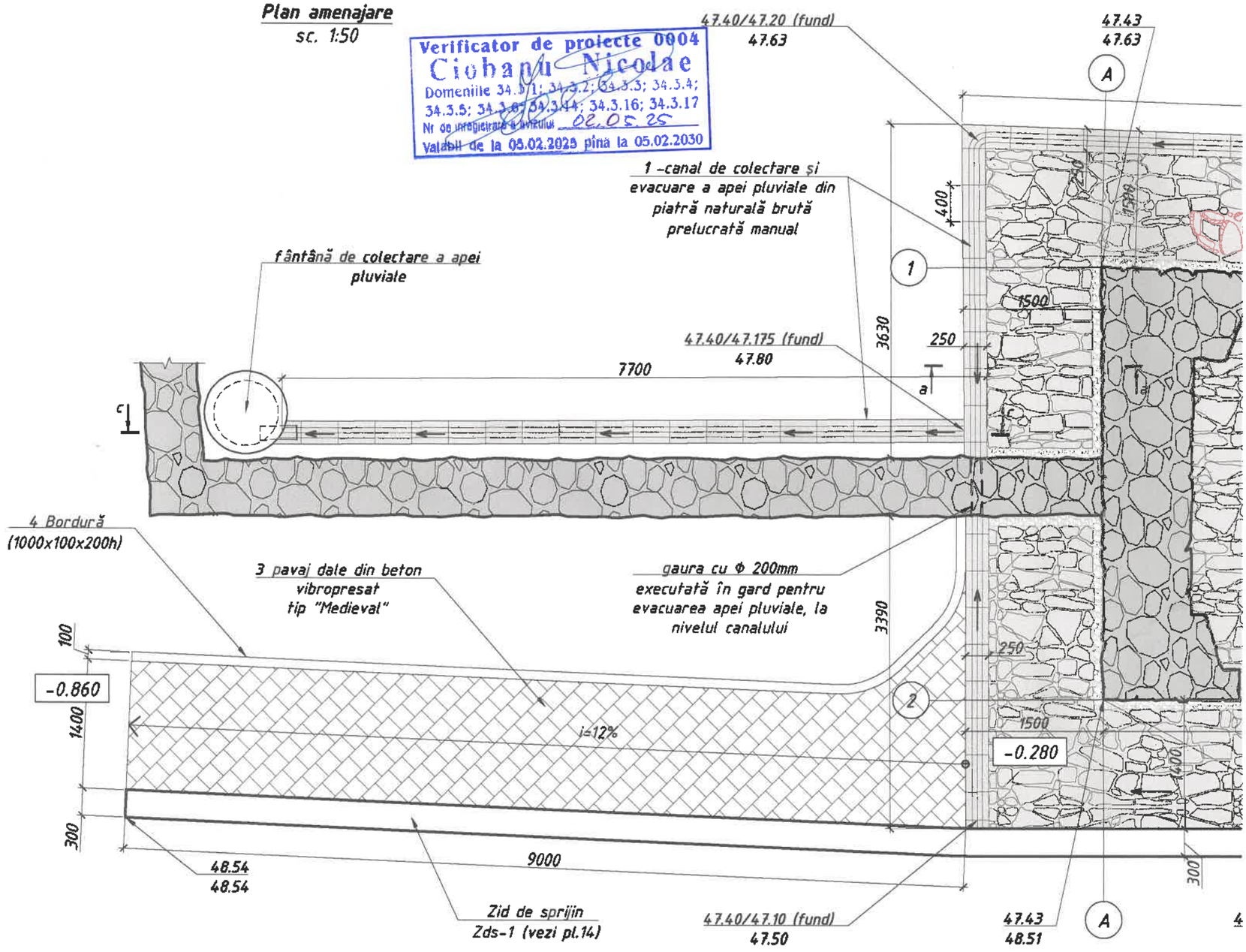

Secțiunea c-c
sc. 1:50

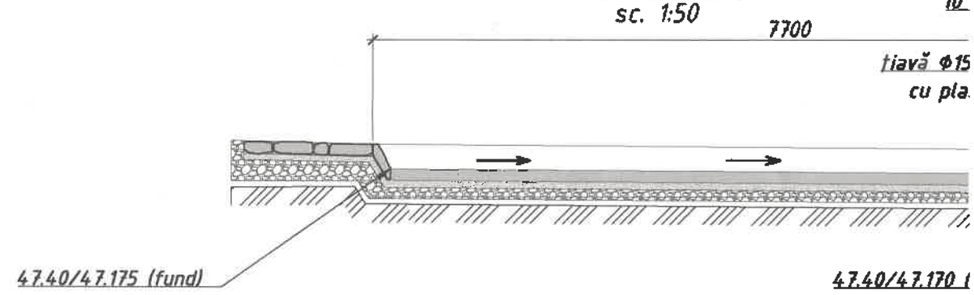

Notă:

1. Cota 0.000=47.68, și este considerată ca nivel actual de calcare, în timpul realizării releveului și a cercetărilor arheologice

Secțiunea a-a
sc. 1:20

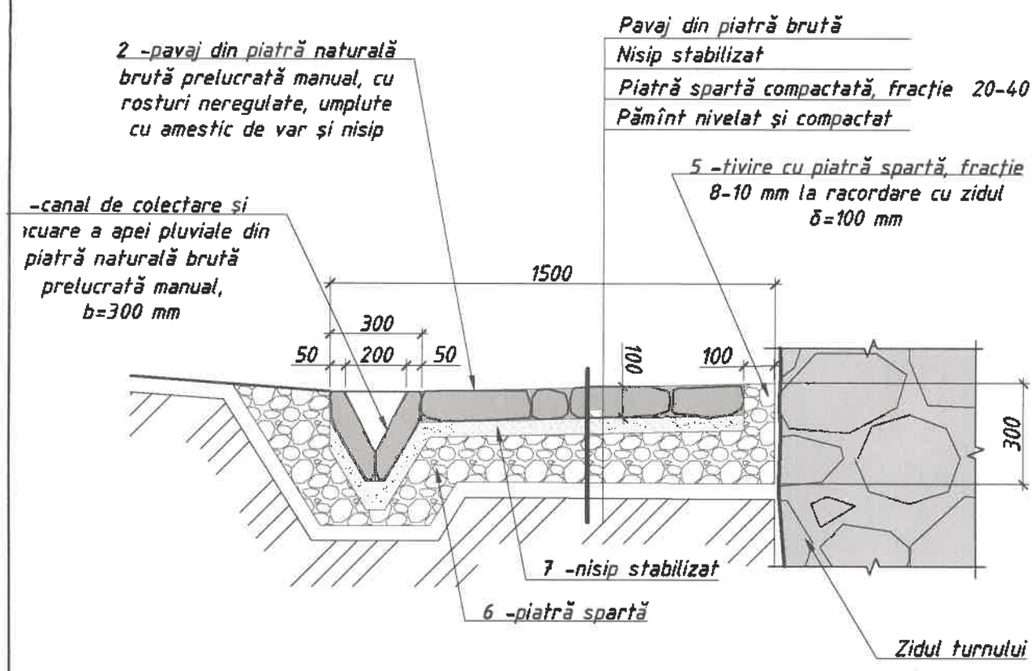

Secțiunea b-b
sc. 1:20

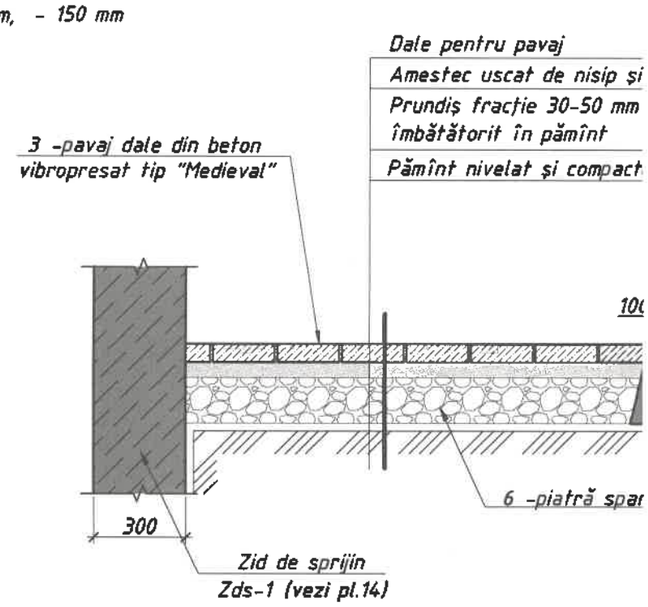

Plan cota -0.200
sc. 1:50

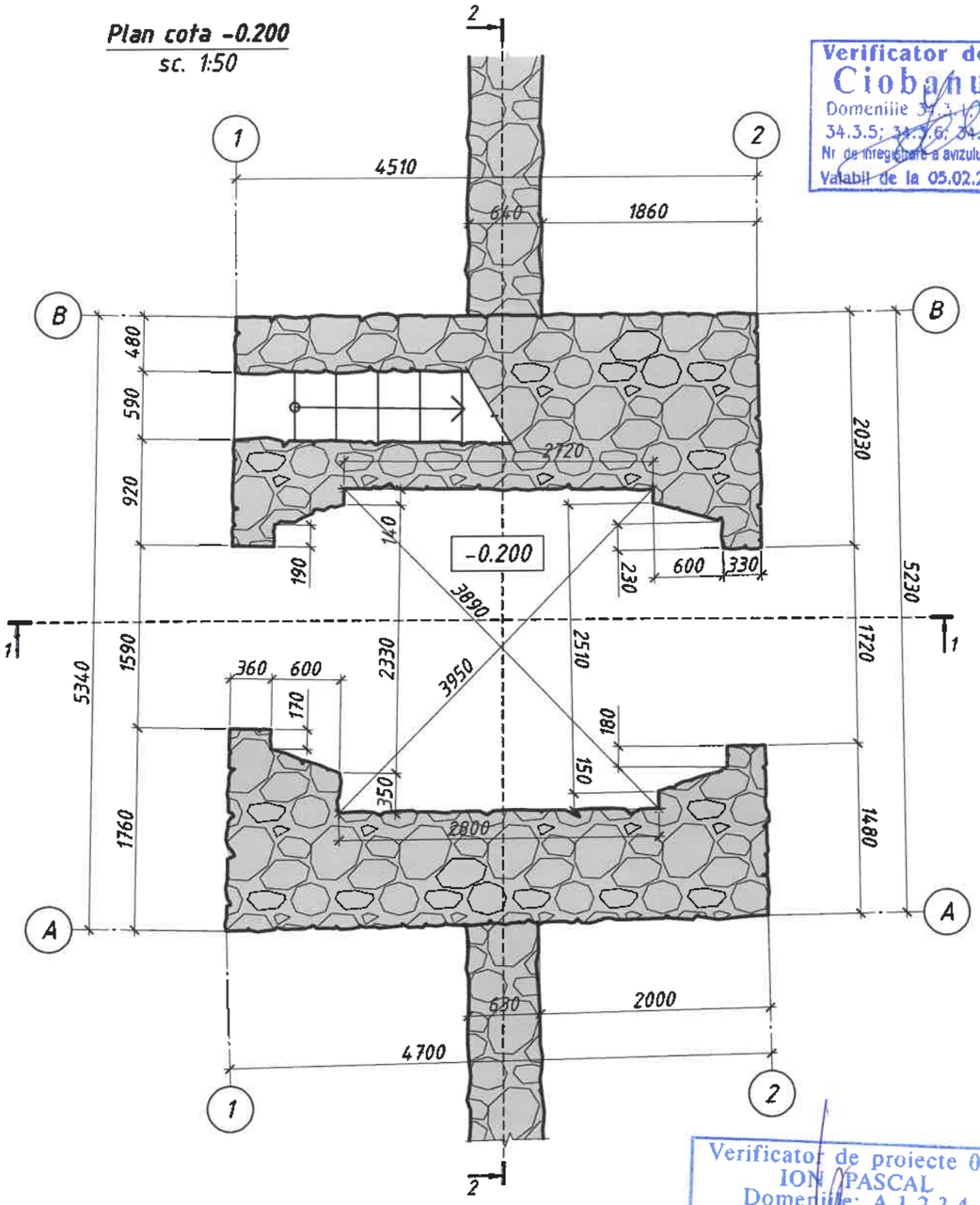

Verificator de proiecte 0004
Ciobanu Nicolae
Domeniile 34.3.1; 34.3.2; 34.3.3; 34.3.4; 34.3.5; 34.3.6; 34.3.14; 34.3.16; 34.3.17
Nr de inregistrare a avizului 02.05.25
Valabil de la 05.02.2025 pina la 05.02.2030

Verificator de proiecte 049
ION PASCAL
Domeniile: A.1,2,3,4
Nr. de inregistrare 27/11-25
Valabilă până la 12.05.2026

Plan cota 3.250
sc. 1:50

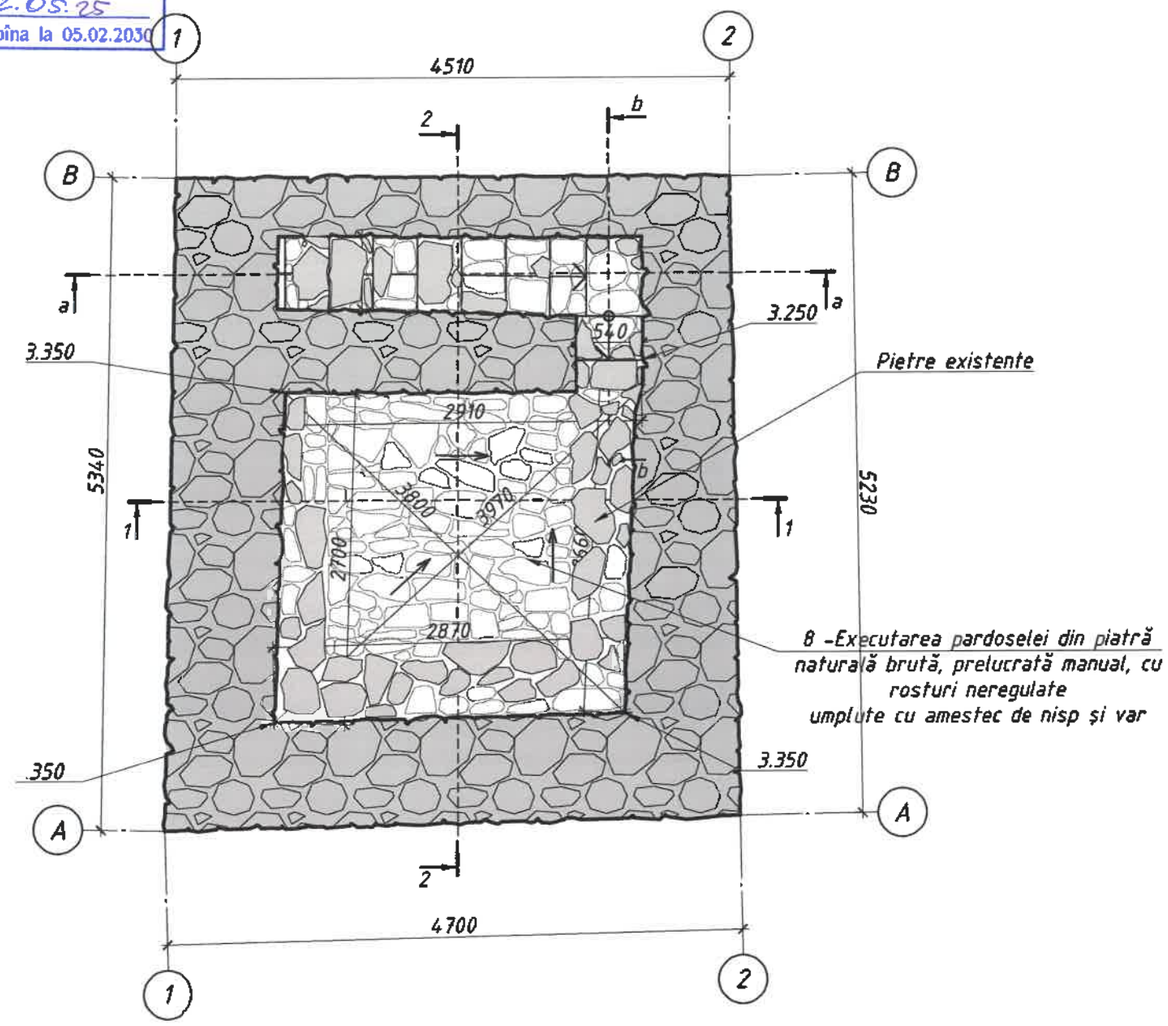

Notă:

- Toate lucrările de executarea pardoselei și pereului la parterul turnului, vezi plan amenajare, pl. nr.5
- Secțiunea 1-1, 2-2, vezi pl. nr.10; secțiunea a-a, b-b, vezi pl. nr.7

Specificația materialelor pentru reconstituirea pardoselei, treptelor și zidului degradat

Poz.	Indicații	Denumirea	unit. (m.l.)	unit. (m^2)	unit. (m^3)
8	pardosea, trepte	Piatră naturală brută, prelucrată manual	-	-	1.50
9	pervaz goluri	Piatră naturală brută, prelucrată manual	-	-	1.80
10	zid	Piatră naturală brută, prelucrată manual	-	-	2.60

GARCONIȚA ANDREI PROIECTANT 2025-P Nr.0025 34.3.1;34.3.2;34.3.3;34.3.4;34.3.5

GARCONIȚA ANDREI PROIECTANT P-2022 Nr.0817 A.2,4

				07/24-III-SAC
A.Ș.P.	Garconița S.		04.25	Restaurarea și conservarea edificiului cu statut de monument de arhitectură „Turn-poartă clopotniță la intrarea în cimitir" din satul Vadul-Rașcov, r-nul Șoldănești
C.Ș.P.	Garconița A.		04.25	
Arhitect	Tanasiev N.		04.25	Album III. Compartiment 4. Soluții arhitectural constructive — Etapa: PE; Planșa: 6; Planșe:
				Plan cota -0.200. Plan cota 3.250 — "GARCONIȚA-ARCHSTUDIO" SRL

a-a
sc. 1:50

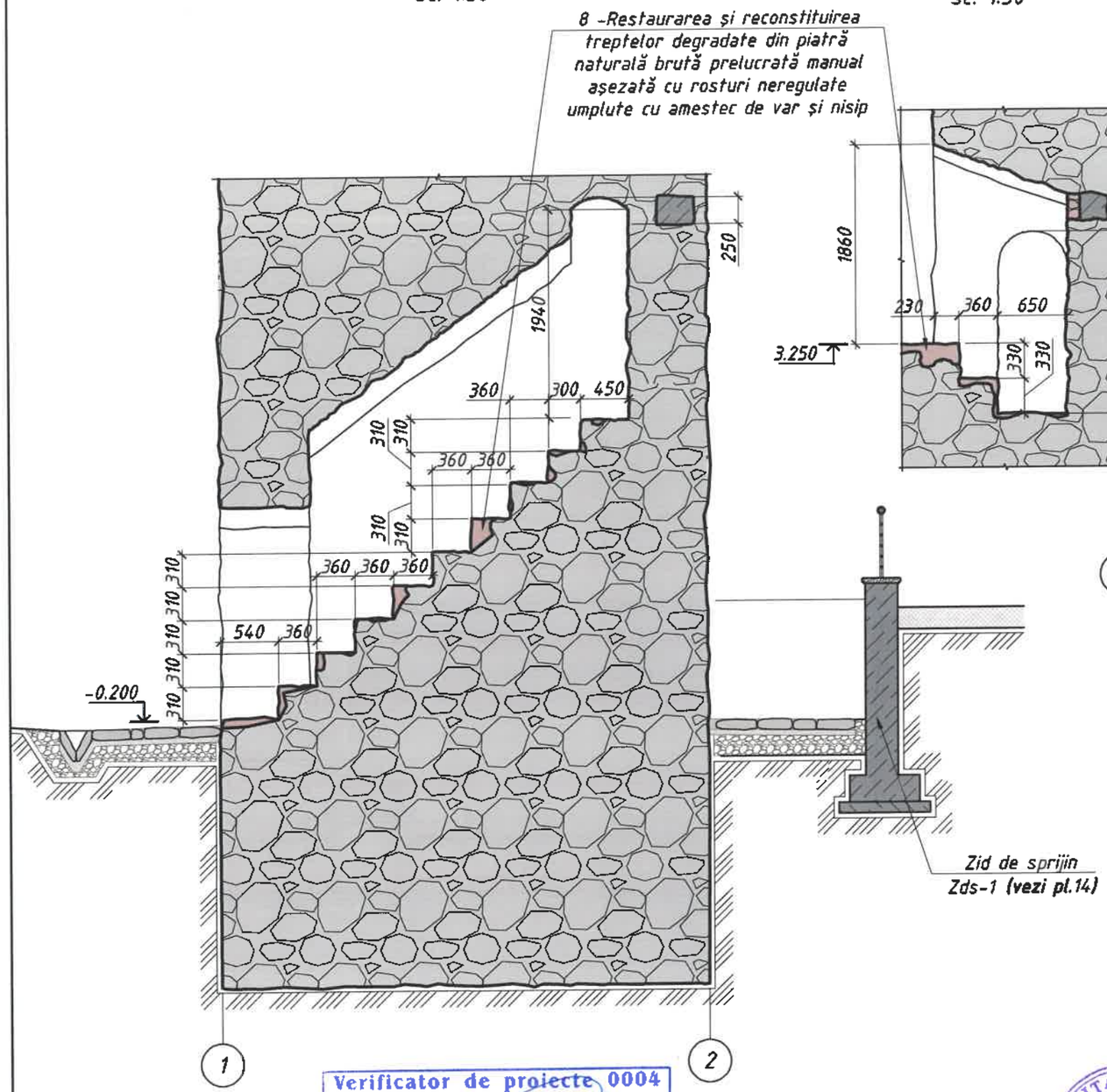

b-b
sc. 1:50

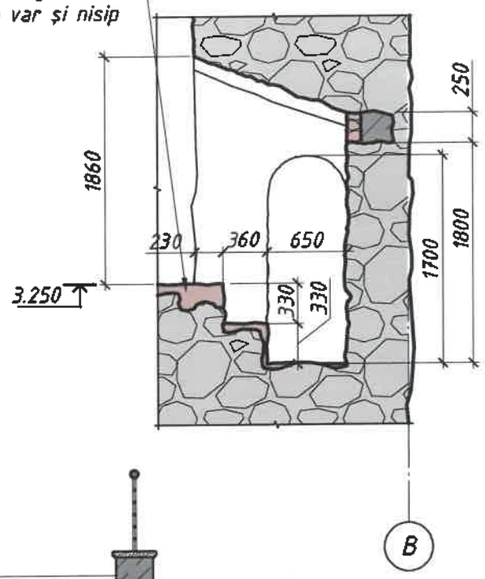

Plan cota 5.170
sc. 1:50

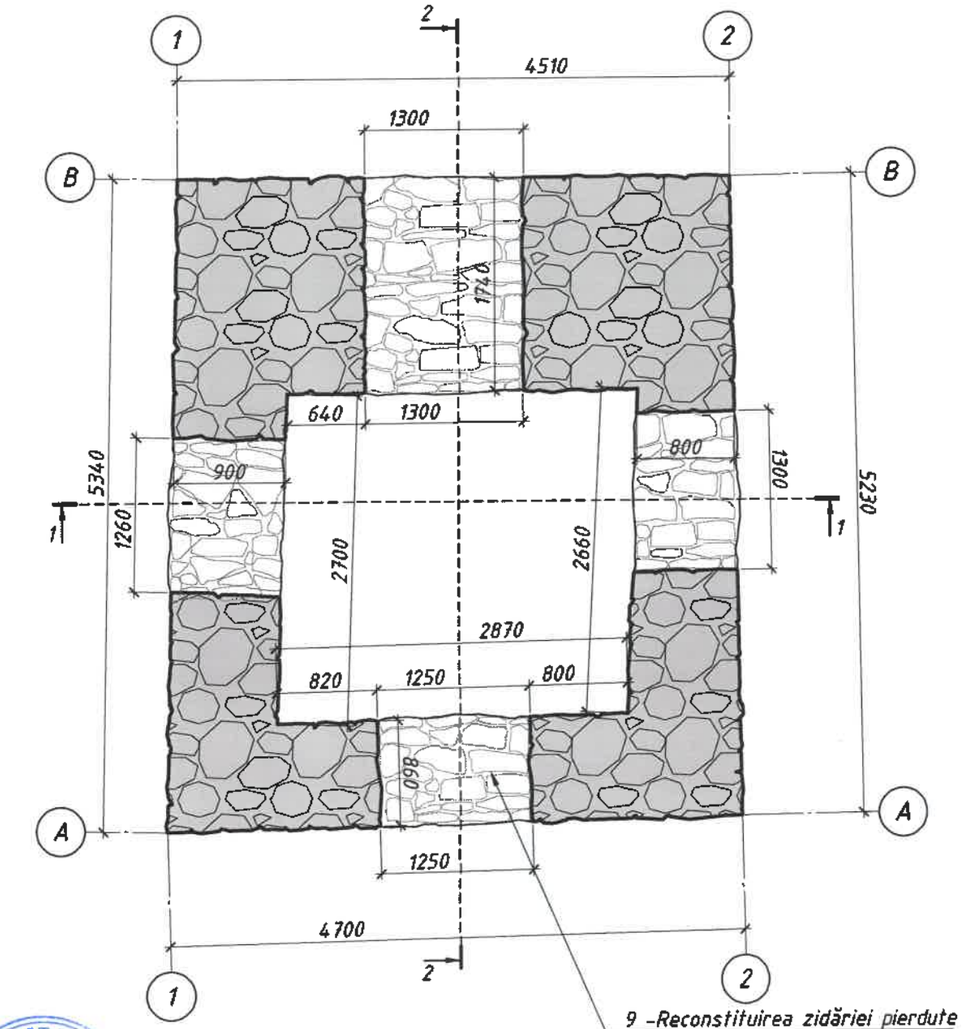

Verificator de proiecte 0004
Ciobanu Nicolae
Domeniile 34.3.1; 34.3.2; 34.3.3; 34.3.4; 34.3.5; 34.3.6; 34.3.14; 34.3.16; 34.3.17
Nr de înregistrare a avizului 02.05/25
Valabil de la 05.02.2025 pînă la 05.02.2030

Verificator de proiecte 049
ION PASCAL
Domeniile: A.1,2,3,4
Nr. de înregistrare 27/III-25
Valabilă pînă la 12.05.2026

GARCONIȚA ANDREI 2025-P Nr.0025 34.1;34.3.1;34.3.3;34.3.4;34.3.5;34.3.6;34.3.15 PROIECTANT

GARCONIȚA SERGHEI P-2022 Nr.0817 A.2,4 PROIECTANT

Notă:

- Secțiunea 1-1, 2-2, vezi pl. nr.10.

				07/24-III-SAC		
A.Ș.P.	Garconița S.		04.25	Restaurarea și conservarea edificiului cu statut de monument de arhitectură „Turn-poartă clopotniță la intrarea în cimitir" din satul Vadul-Rașcov, r-nul Șoldănești		
C.Ș.P.	Garconița A.		04.25			
Arhitect	Tanasiev N.		04.25	Album III. Compartiment 4. Soluții arhitectural constructive	Etapa	Planșa	Planșe
					PE	7	
				Secțiune a-a, b-b.Plan cota 5.170	"GARCONIȚA-ARCHSTUDIO" SRL		

Plan grinzi acoperiș
sc. 1:50

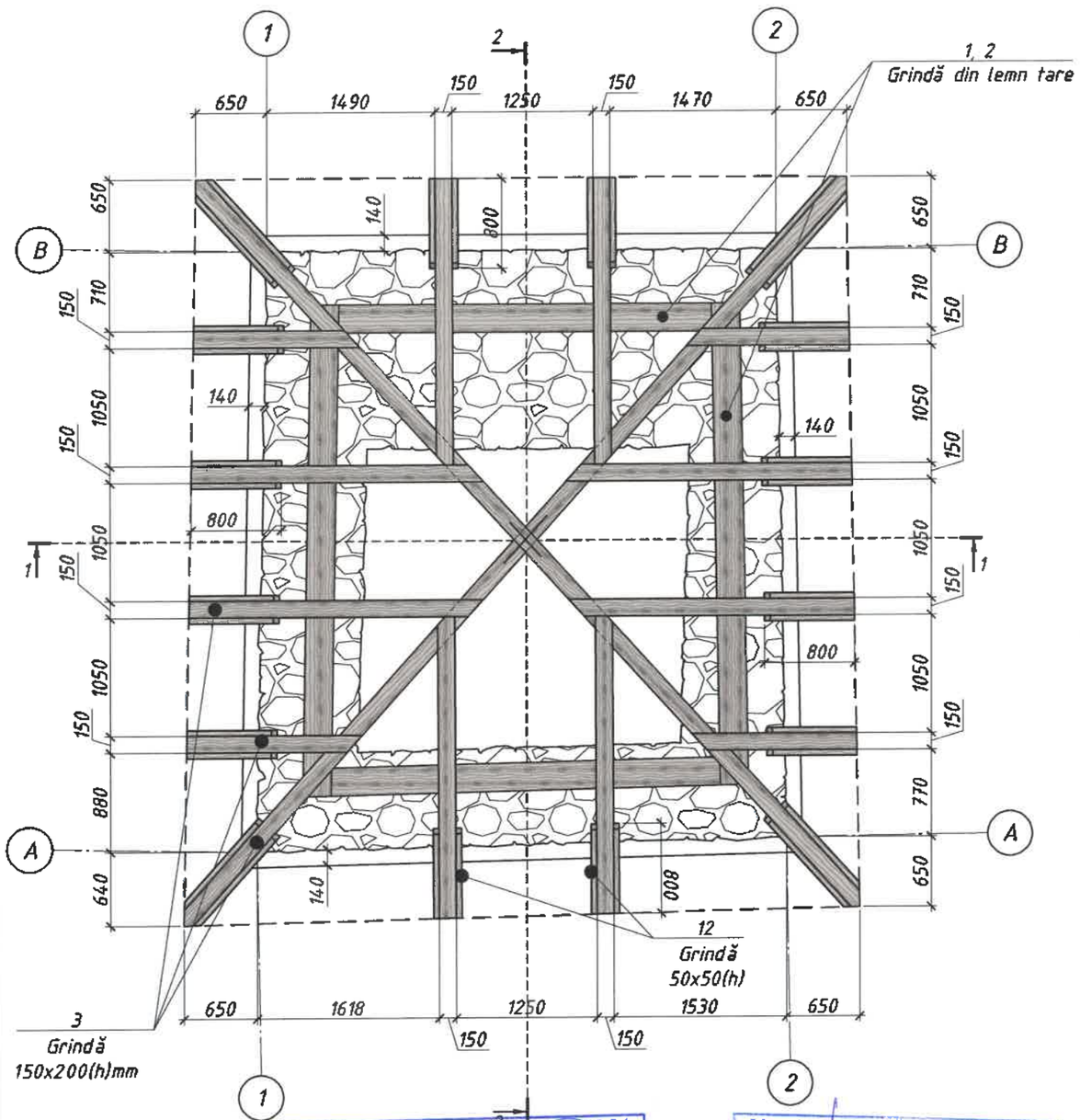

Plan căpriori
sc. 1:50

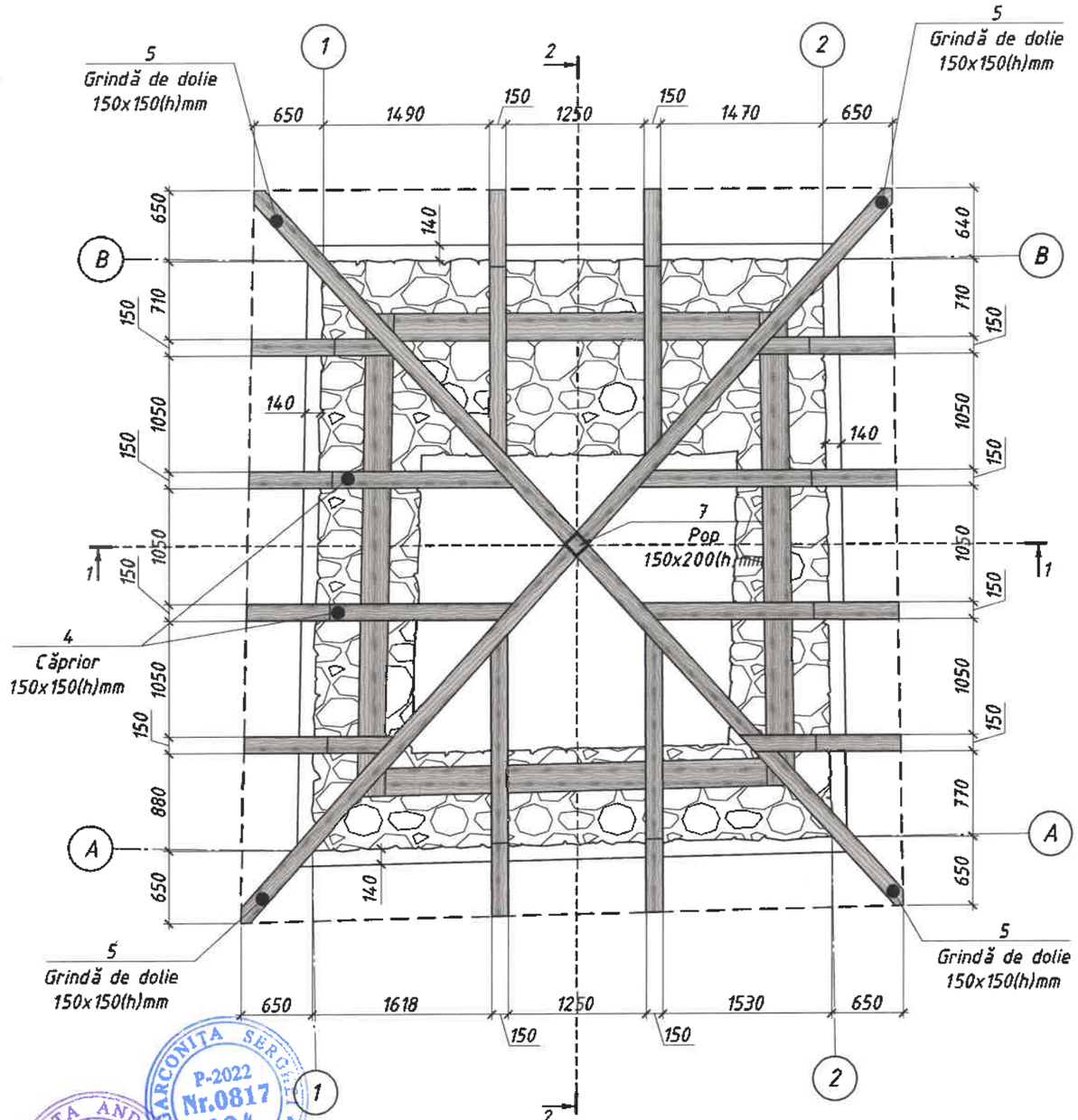

Notă:

1. Pentru elementele constructive ale acoperișului de folosit materialul lemnos - lemn de rășinoase (pin sau brad) de categoria II cu umiditatea naturală maximă de 25%;
2. De tratat toate elemetele din lemn cu soluție combinată din antiseptic și substanță ignifugă, conform NCM E 03.02-2001;
3. Specificația elementelor vezi planșa 12;
4. Secțiunea 1-1, 2-2, vezi pl. nr.10.

Verificator de proiecte 0004
Ciobanu Nicolae
Domeniile 34.3.1; 34.3.2; 34.3.3; 34.3.4; 34.3.5; 34.3.6; 34.3.14; 34.3.16; 34.3.17
Nr de inregistrare a avizului 02.05.25
Valabil de la 05.02.2025 pînă la 05.02.2030

Verificator de proiecte 049
ION PASCAL
Domeniile: A.1,2.3.4
Nr. de inregistrare 27/II-25
Valabilă pînă la 12.05.2026

GARCONIȚA ANDREI 2025-P Nr.0025 34.1.1;34.1.2;34.1.3;34.1.4;34.1.5 PROIECTANT

GARCONIȚA SERGIU P-2022 Nr.0817 A.2,4 PROIECTANT

				07/24-III-SAC		
A.Ș.P.	Garconița S.		04.25	Restaurarea și conservarea edificiului cu statut de monument de arhitectură „Turn-poartă clopotniță la intrarea în cimitir" din satul Vadul-Rașcov, r-nul Șoldănești		
C.Ș.P.	Garconița A.		04.25			
Arhitect	Tanasiev N.		04.25	Album III. Compartiment 4. Soluții arhitectural constructive	Etapa	Planșa	Planșe
					PE	8	
				Plan grinzi acoperiș. Plan căpriori	"GARCONIȚA-ARCHSTUDIO" SRL		

Plan acoperiș
sc. 1:50

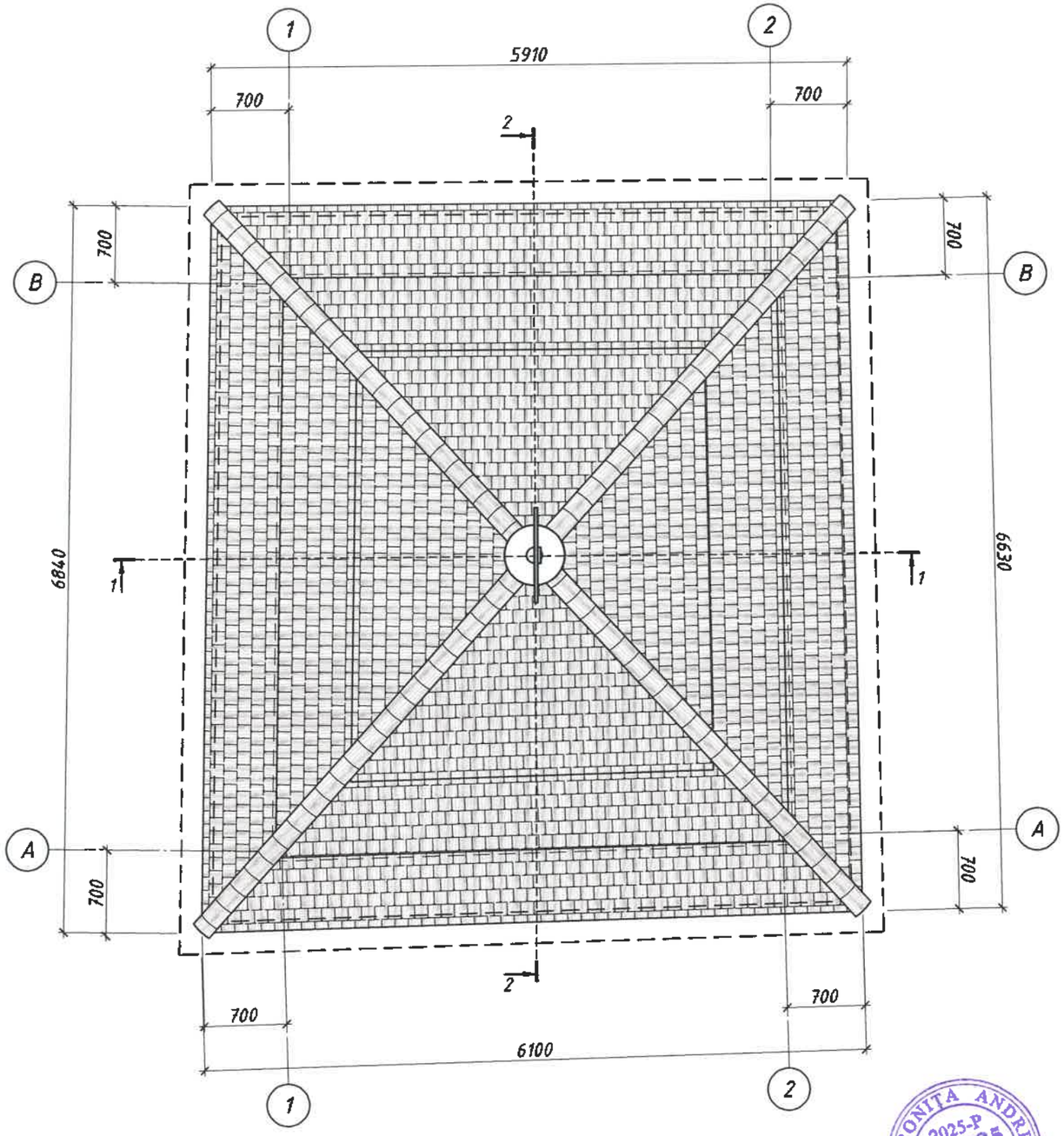

Crucea
sc. 1:20

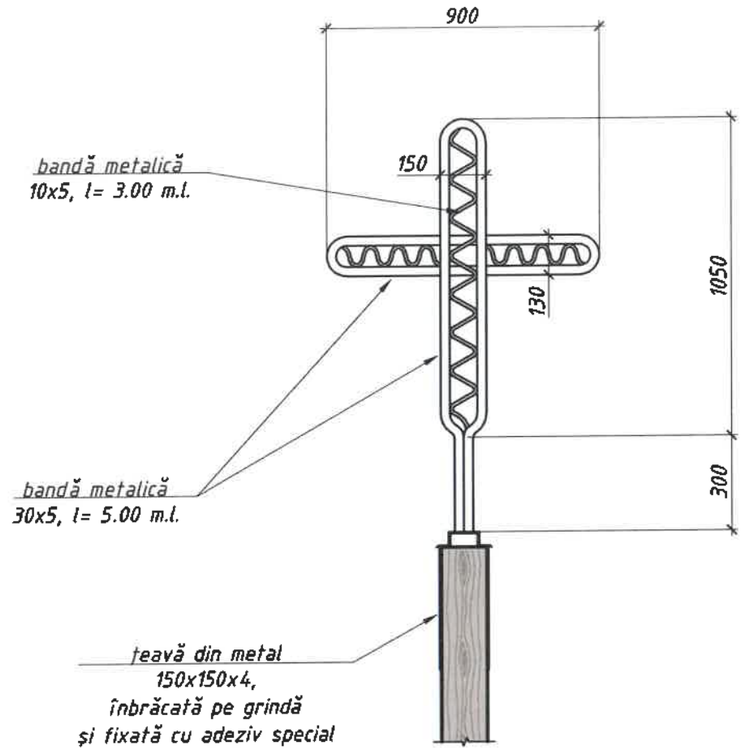

Nota:

- Învelitoarea se execută din șindrilă din lemn tare de salcâm sau stejar cu lățimea de 100 mm, lungimea 450 mm și grosimea de la 14 mm/4 mm (la cele două capete ale șindrilei), cu montaj în 3 straturi cu expunere de 140 mm. suprafața acoperișului constitue 60.00 m^2. Consumul materialelor, vezi planșa nr.12;
- Crucea din metal forjat v-a fi demontată și restaurată conform următoarelor proceduri: evaluarea stării cricii, verificarea integrității structurale; identificarea zonelor afectate de rugină și eventuale urme de vopsea veche; îndepărtarea murdăriei și grăsimii cu o perie de sârmă și degresant (de exemplu, benzină sau degresant auto); tratarea ruginii cu convertor de rugină, aplicat cu pensula; îndreptarea pieselor deformate (cu ciocan și nicovală mică), reconstituirea lor; înlocuirea niturilor dacă este necesar- păstrarea stilului original; aplicarea grundului pentru metal și vopsirea în două straturi cu vopsea de culoare negră, mat;
- Secțiunea 1-1, 2-2, vezi pl. nr.10.

Verificator de proiecte 0004
Ciobanu Nicolae
Domeniile 34.3.1; 34.3.2; 34.3.3; 34.3.4; 34.3.5; 34.3.6; 34.3.14; 34.3.16; 34.3.17
Nr de inregistrare a avizului 02.05.25
Valabil de la 05.02.2025 pînă la 05.02.2030

Verificator de proiecte 049
ION PASCAL
Domeniile: A.1,2.3.4
Nr. de inregistrare 27/11-25
Valabilă pînă la 12.05.2026

GARCONIȚA ANDREI 2025-P Nr.0025 34.1;34.2;34.3;34.4;34.5 PROIECTANT

GARCONIȚA SERGHEI P-2022 Nr.0817 A.2.4 PROIECTANT

				07/24-III-SAC			
A.Ș.P.	Garconița S.		04.25	Restaurarea și conservarea edificiului cu statut de monument de arhitectură „Turn-poartă clopotniță la intrarea în cimitir" din satul Vadul-Rașcov, r-nul Șoldănești			
C.Ș.P.	Garconița A.		04.25				
Arhitect	Tanasiev N.		04.25	Album III. Compartiment 4. Soluții arhitectural constructive	Etapa	Planșa	Planșe
					PE	9	
				Plan acoperiș	"GARCONIȚA-ARCHSTUDIO" SRL		

Secțiune 1-1
sc. 1:100

Notă:

1. Centura din beton armat cu fibre se va executa în următ
- canalele existente în care trebuie să fie executată centura resturi și impurități cu apă sub presiune;
- până la turnarea centurii este necesar de executat lucrăril aparente din piatră brută conform indicațiilor de execuție a
- se toarnă sub presiune centura din beton armat cu fibre d 0.9 kg/m³ beton, respectarea dozajului conform fișei tehnic
2. Toate lucrările de executarea pardoselei și pereului la pa amenajare, pl. nr.5
3. Indicații pentru executarea învelitoarei acoperișului vezi p

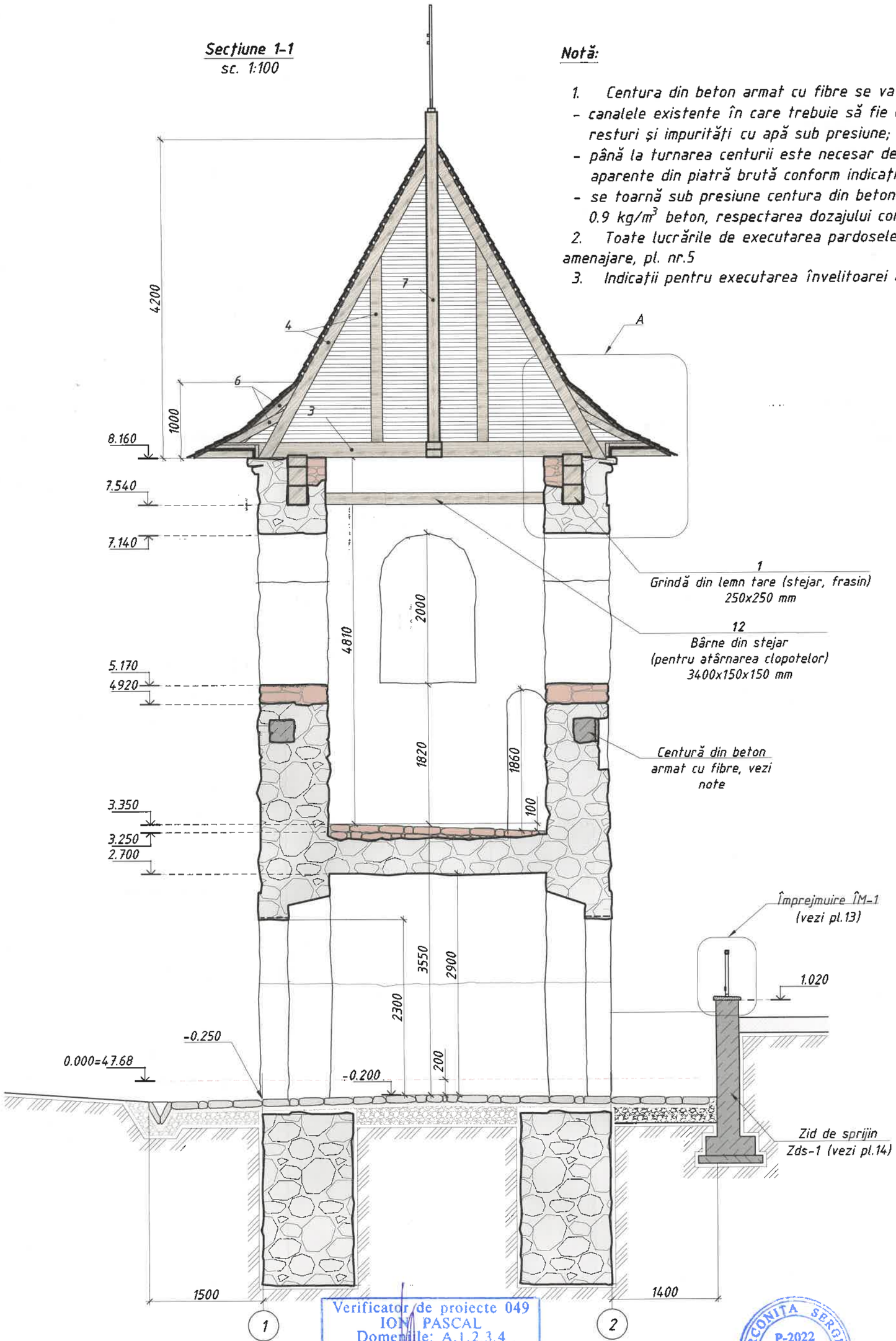

Verificator de proiecte 049
ION PASCAL
Domeniile: A.1,2,3,4
Nr. de inregistrare 27/11-25
Valabilă pînă la 12.05.2026

GARCONITA SERGHEI
P-2022
Nr.0817
A.2,4
PROIECTANT

Specificația materialelor pentru reconstituirea gardului

Poz.	Indicații	Denumirea	unit. (m.l.)	unit. (m²)	unit. (m³)
		Reconstituirea zidului cu piatră naturală brută, prelucrată manual, 600x400(h) mm	32.35	-	7.80
	Conform coamei de la ÎM-1	Coama de gard din plăci din piatră de cosăuți 660x50(h) mm.	32.35	-	1.00

Specificația materialelor

Poz.	Indicații	
	Materiale	
		Beton c fibre de

a consecutivitate:
vor spăla minuţios de

restaurare a zidăriei
teea, vezi pl. nr.3
propilenă în proporţia
rodusului este esenţială.
l turnului, vezi plan

11.

Secţiune 2-2
sc. 1:100

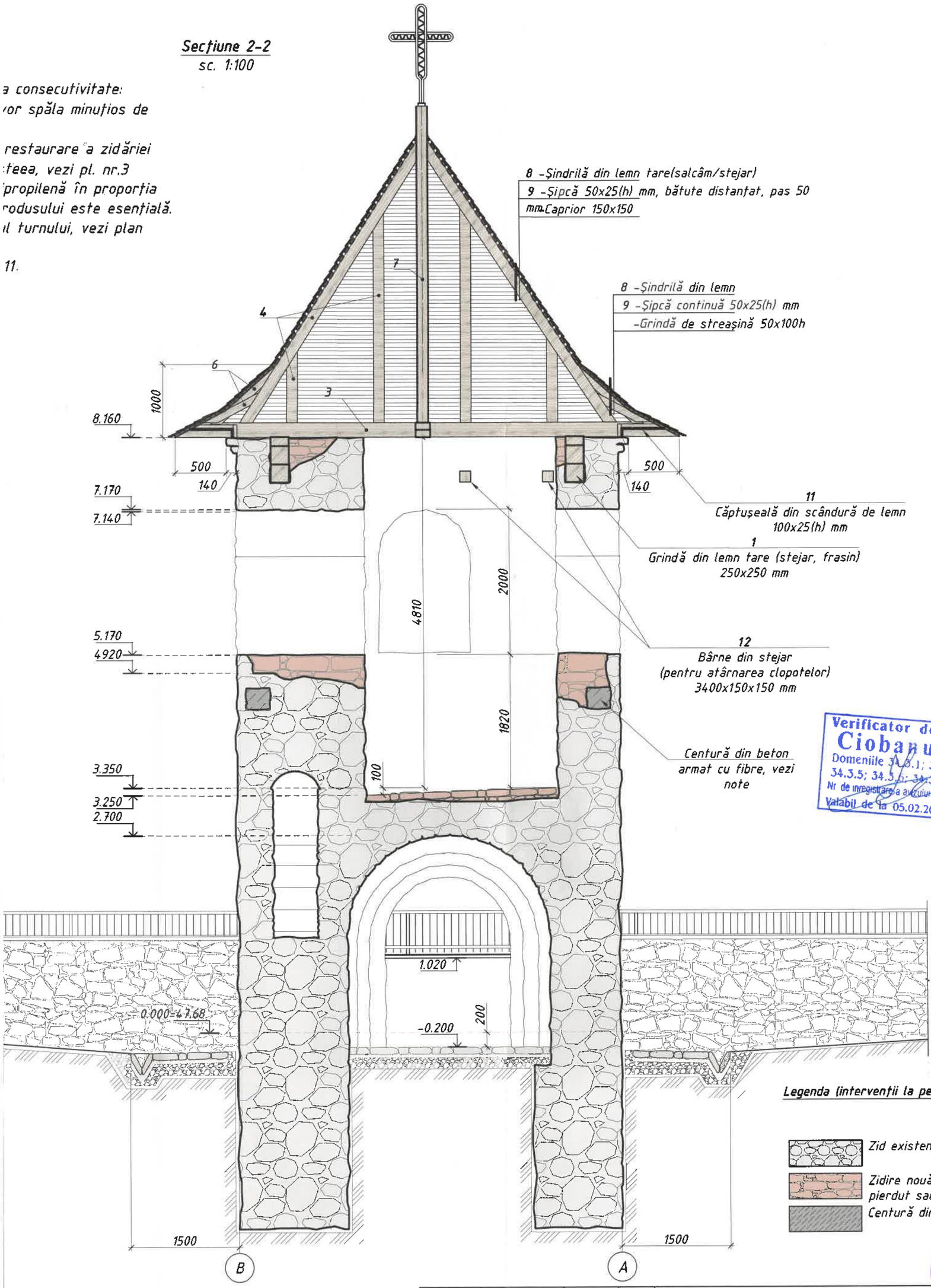

Verificator de proiecte 0004
Ciobanu Nicolae
Domeniile 34.3.1; 34.3.2; 34.3.3; 34.3.4; 34.3.5; 34.3.6; 34.3.14; 34.3.16; 34.3.17
Nr de inregistrare la avizului 02.05.25
Valabil de la 05.02.2025 pina la 05.02.2030

Legenda (intervenţii la pereţi existenţi):

- Zid existent
- Zidire nouă, înlocuire părţilor zidul pierdut sau distrus
- Centură din beton armat cu fibre

GARCONIŢA ANDREI PROIECTANT 2025-P Nr.0025 34.3.1;34.3.2;34.3.3;34.3.4;34.3.5

ru centura din beton armat cu fibre

Denumirea	Cant.	Masa un. (kg)	Masa totală (kg)
20/25, XC4XF3, armat cu opilenă 0.9kg/m³, m³	3.00		

A.Ş.P.	Garconiţa S.		04.25
C.Ş.P.	Garconiţa A.		04.25
Arhitect	Tanasiev N.		04.25

07/24-III-SAC

Restaurarea şi conservarea edificiului cu statut de monument de arhitectură „Turn-poar clopotniţă la intrarea în cimitir" din satul Vadul-Raşcov, r-nul Şoldăneşti

Album III. Compartiment 4. Soluţii arhitectural constructive	Etapa	Planşa	Planşe
	PE	10	

Secţiune 1-1, 2-2

"GARCONIŢA-ARCHSTUDIO" SRL

Nod A
sc. 1:10

Nota:

- Șindrila cu lungimea de 450 mm și lățimea de 100 mm se montează cu triplă suprapunere pe șipcă din lemn rasinos de 50x25(h) mm, la distanțe înter-ax agale cu expunerea, adica 2/3 din lungimea șindrilei. Primul rând de șindrilă se dublează.
- La primele două pante de 28° și 42°, șindrila se va bate pe șipcă continue, 50x25(h) mm.
- La fixarea șindrilei se vor folosi numai cuie zincate la cald, 2 cuie pentru fiecare șindrilă. Se va evita baterea cuielor forțat, pentru a nu apărea crăpături, dar și baterea insuficientă a cuielor. Floarea cuiului trebuie aliniată la fața șindrilei, și vor fi acoperite de rândul următor minim 35 mm.
- La schimbări de pantă se va folosi șorțul din tablă zincată, și va fi mascat cu rânduri de șindrilă. Se va ține cont de dublarea primului rând în orice situație.
- Coama se va acoperi cu elemente făcute la fața locului, din șindrile selectate, se va utiliza aceași expunere ca la montajul în câmp, iar cuiele folosite vor avea 10-120mm mai mult decât celea pentru montajul în câmp.
- Consumul materialelor, vezi planșa nr.12;

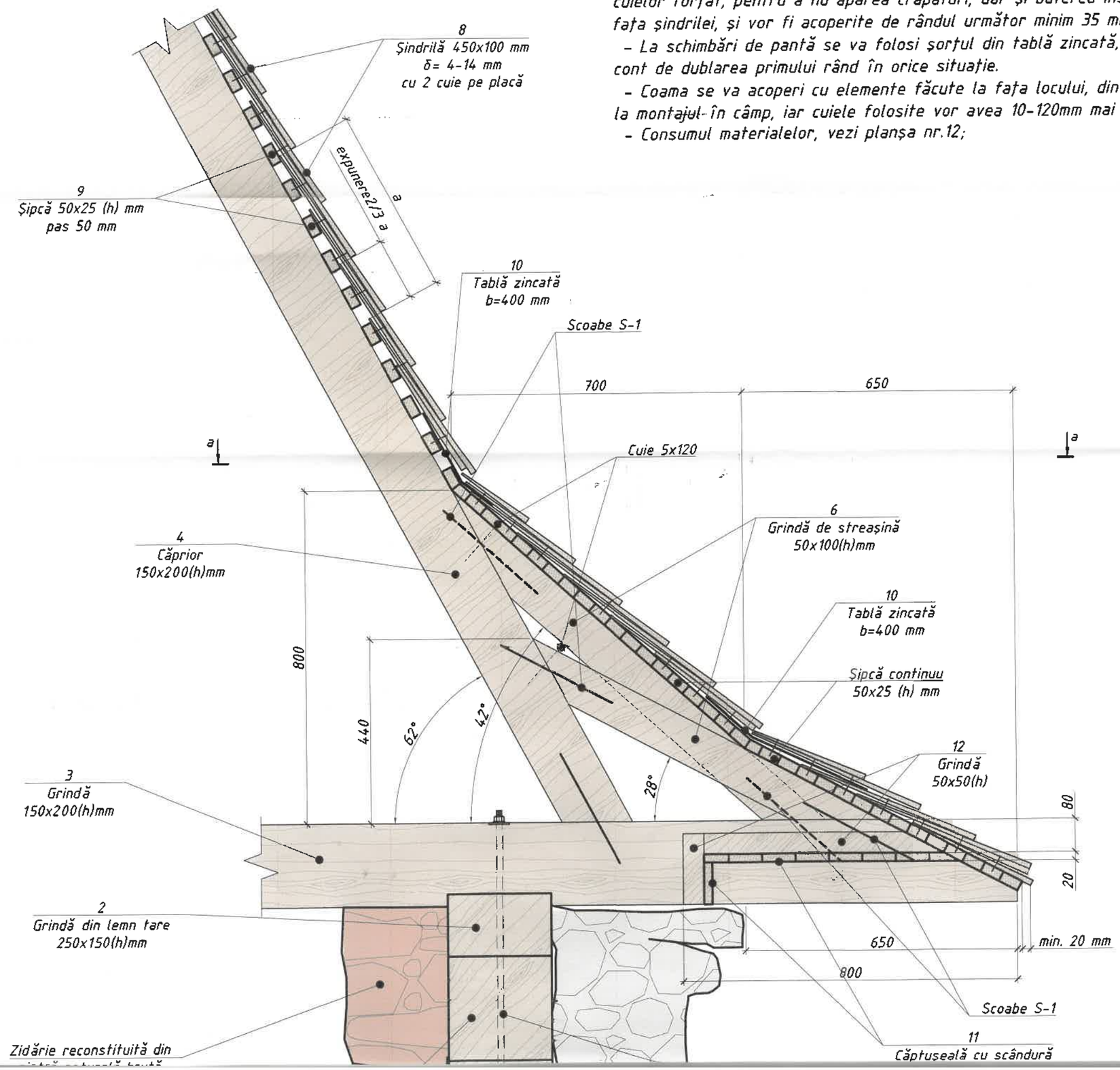

Îmbinarea în colț a grinzilor, poziția 1 și 2

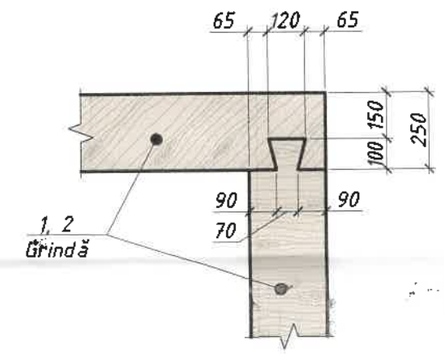

Îmbinarea căprioritor cu grinda de dolie

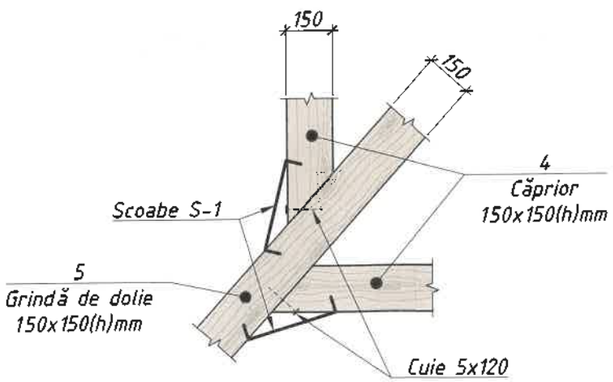

a-a

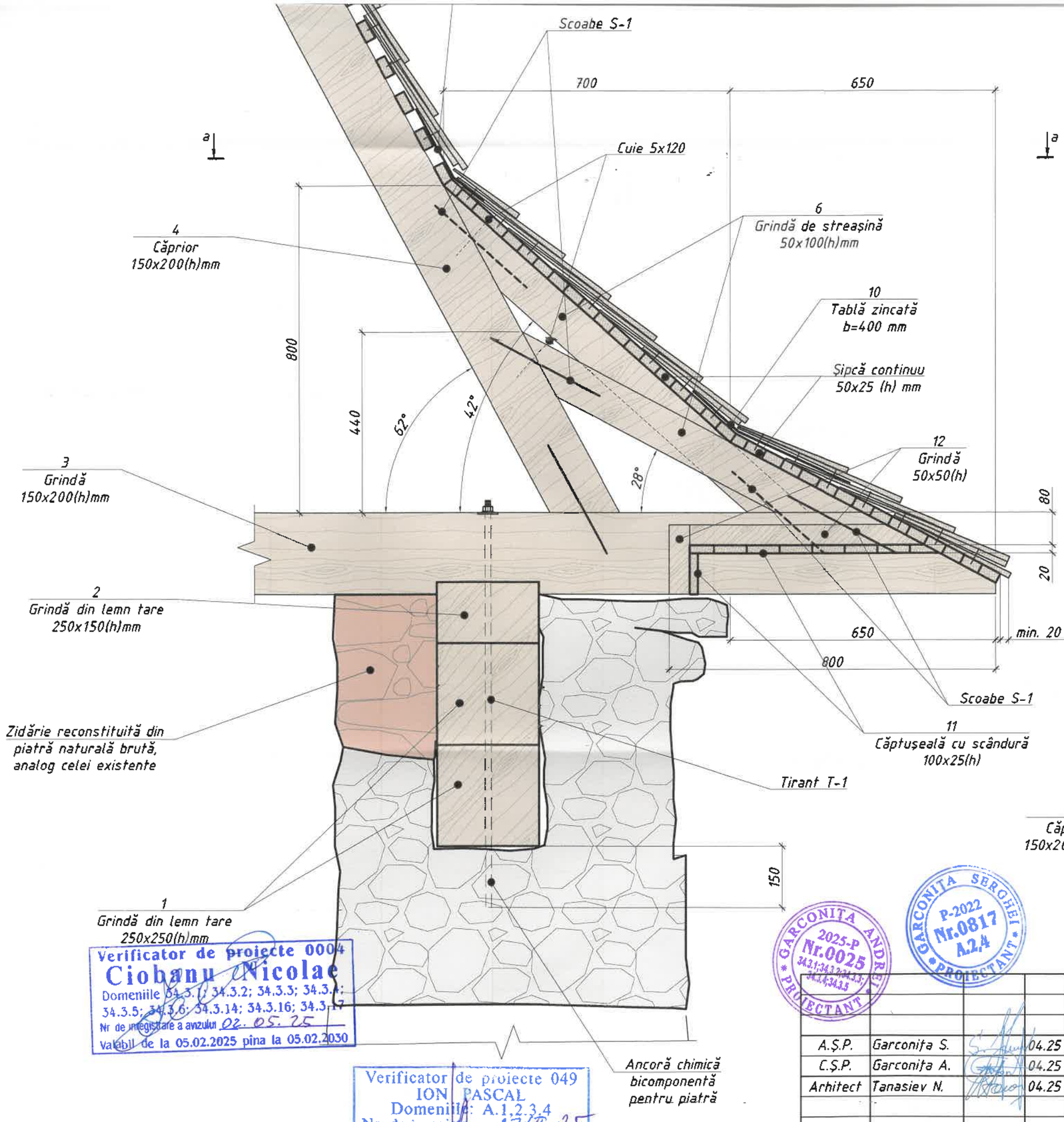

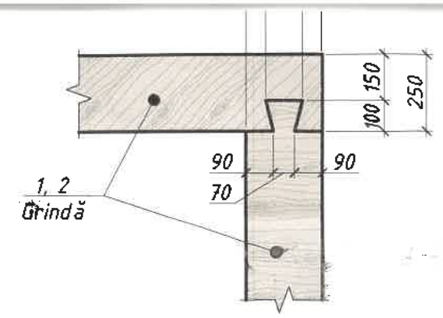

Îmbinarea căpriorilor cu grinda de dolie

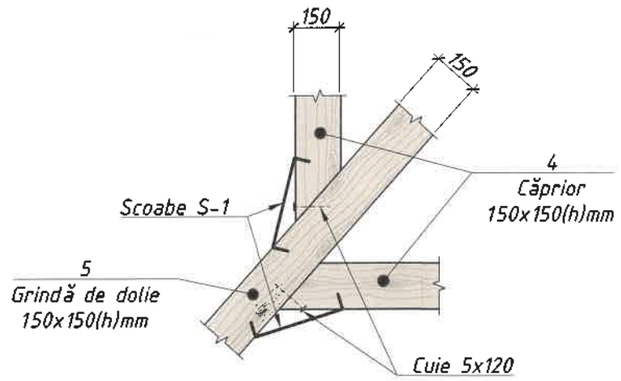

a-a

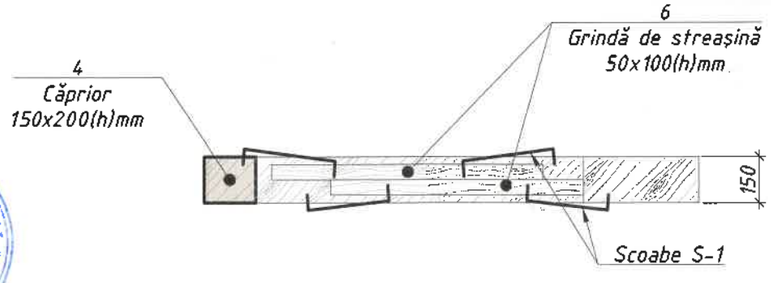

Verificator de proiecte 0004
Ciobanu Nicolae
Domeniile 34.3.1; 34.3.2; 34.3.3; 34.3.4; 34.3.5; 34.3.6; 34.3.14; 34.3.16; 34.3.17
Nr de inregistrare a avizului 02. 05. 25
Valabil de la 05.02.2025 pina la 05.02.2030

Verificator de proiecte 049
ION PASCAL
Domeniile: A.1,2,3,4
Nr. de inregistrare 27/II-25
Valabila pina la 12.05.2026

GARCONIȚA ANDREI PROIECTANT 2025-P Nr.0025 34.3.1;34.3.2;34.3.3;34.3.4;34.3.5

GARCONIȚA SERGHEI PROIECTANT P-2022 Nr.0817 A.2.4

				07/24-III-SAC		
A.Ș.P.	Garconița S.		04.25	Restaurarea și conservarea edificiului cu statut de monument de arhitectură „Turn-poartă clopotniță la intrarea în cimitir" din satul Vadul-Rașcov, r-nul Șoldănești		
C.Ș.P.	Garconița A.		04.25			
Arhitect	Tanasiev N.		04.25	Album III. Compartiment 4. Soluții arhitectural constructive	Etapa	Planșa	Planșe
					PE	11	
				Noduri și îmbinări acoperiș și centuri din lemn	"GARCONIȚA-ARCHSTUDIO" SRL		

Specificația elementelor învelitoarei și a streșinei

Poz.	Indicații	Denumirea	unit. (m.l.)	unit. (m^2)	unit. (m^3)
8		Șindrilă din lemn tare (salcâm/stejar), montarea cu triplă suprapunere, la 140 mm	-	60.00	-
9		Șipcă 50x25(h) mm	-	45.00	-
10		Sort tablă zincată, b=400 mm	-	13.50	-
11		Căptușeală din lemn, 100x25(h) mm	-	15.60	-
12		Bârne din lemn de stejar, 150x150(h)	6.80		0.153

Specificația elementelor de rezistență a șarpantei

Poz.	Indicații	Un. de măs	Cant.	Secțiune (bxh) mm	Lung. m	Volum total m^3
1	Grindă (lemn tare)	m	38.0	250x250	-	2.375
2	Grindă (lemn tare)	m	19.0	250x150	-	0.713
3	Grindă	m	48.0	150x200	-	1.440
4	Căprior	m	58.0	150x150	-	1.305
5	Grindă de dolie	m	40.0	150x150	-	0.900
6	Grindă de streașină	m	39.0	50x100	-	0.195
7	Pop	m	4.4	150x150	-	0.098
	Total					7.025

Îmbinarea grinzilor (poziția 3) între ele

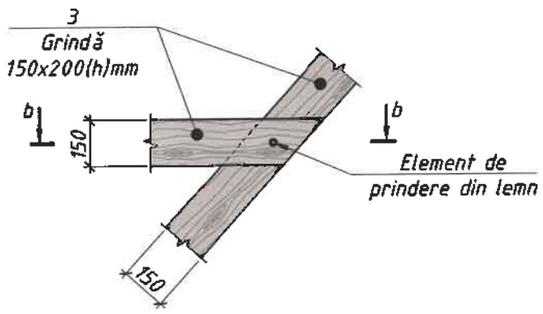

b-b

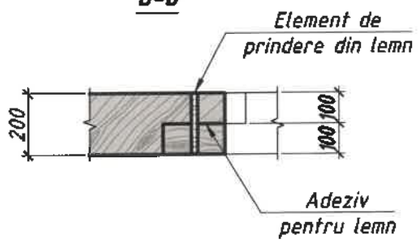

Specificația elementelor de îmbinare a șarpantei

Poz.	Indicații	Denumirea	Cant.	Masa un. (kg)	Masa totală (kg)
T-1		Tijă filetată M16, zincată, oțel 8.8, DIN 975, L=1000	16	1.33	21.3
S-1	vezi borderou detalii	10A240C SM SR EN 10080:2014 L= 440	96	0.62	59.2

Borderou detalii

Poz.	Schema
S-1	300; 70; 70

Verificator de proiecte 0004
Ciobanu Nicolae
Domeniile 34.3.1; 34.3.2; 34.3.3; 34.3.4; 34.3.5; 34.3.6; 34.3.14; 34.3.16; 34.3.17
Nr. de înregistrare a avizului 02.05.25
Valabil de la 05.02.2025 pînă la 05.02.2030

Verificator de proiecte 049
ION PASCAL
Domeniile: A.1,2,3,4
Nr. de înregistrare 27/II-25
Valabil pînă la 12.05.2026

GARCONIȚA ANDREI PROIECTANT 2025-P Nr.0025 34.3.1;34.3.2;34.3.3;34.3.4;34.3.5

GARCONIȚA SERGHEI PROIECTANT P-2022 Nr.0817 A.2,4

				07/24-III-SAC
A.Ș.P.	Garconița S.		04.25	Restaurarea și conservarea edificiului cu statut de monument de arhitectură „Turn-poartă clopotniță la intrarea în cimitir" din satul Vadul-Rașcov, r-nul Șoldănești
C.Ș.P.	Garconița A.		04.25	
Arhitect	Tanasiev N.		04.25	Album III. Compartiment 4. Soluții arhitectural constructive — Etapa: PE; Planșa: 12; Planșe:
				Specificația elementelor șarpantei — "GARCONIȚA-ARCHSTUDIO" SRL

Împrejmuire ÎM-1
(1 secție)
sc. 1:10

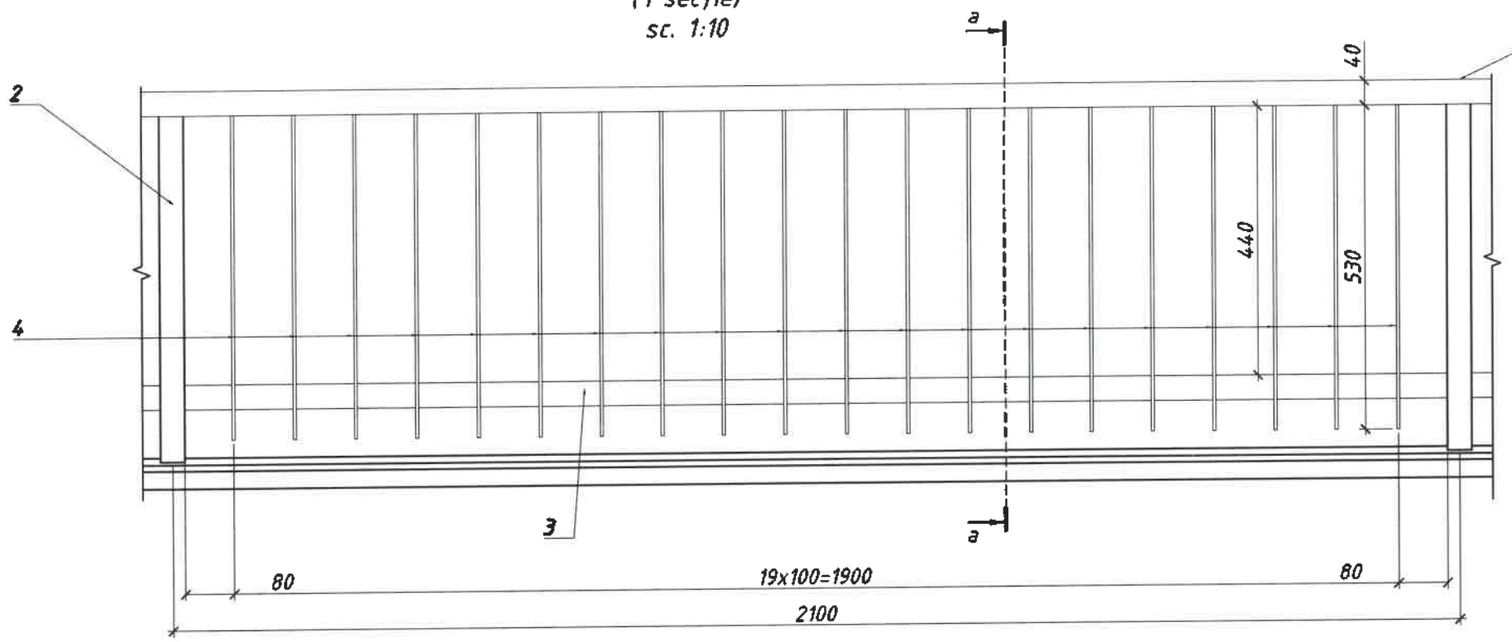

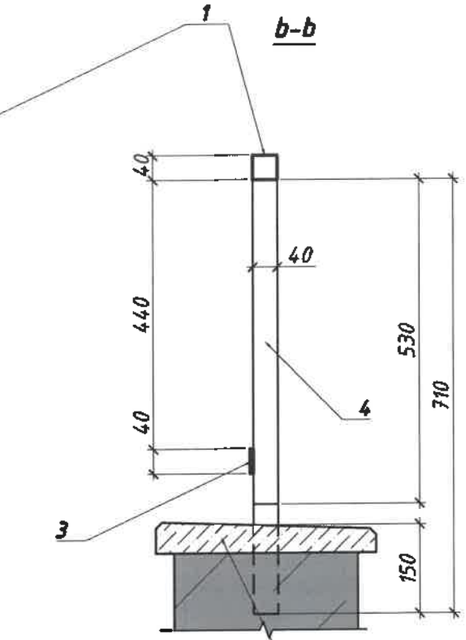

5 -coamă de gard din piatră de cosăuți (l=26.30 m.l.)

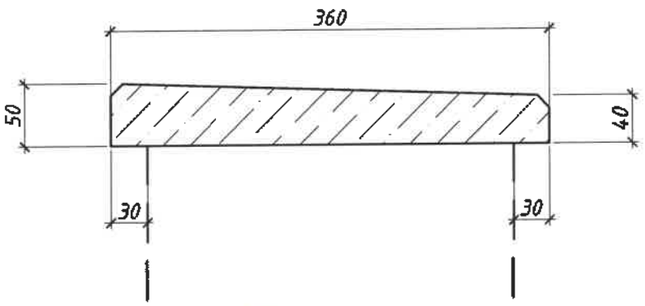

Specificația elementelor împrejmuire ÎM-1 (total)

Poz.	Indicații	Denumirea	Cant.	Masa un. (kg)	Masa totală (kg)
1		Țeavă 40x4, SM EN 10305:2024, L=m.l.	26.30	4.30	113.1
2		Țeavă 40x4,(14 buc.) SM EN 10305:2024, L=m.l.	0.71	4.30	42.75
3		Placă de metal, 4x12, SM EN 10025-4:2020 , L=m.l.	26.30	3.040	80.0
4		Placă de metal,(248 buc.) 4x12, SM EN 10025-4:2020 , L=m.l.	0.53	3.040	396.80
		Total			632.65
5		Coamă din piatră de cosăuți, 360x50(h) mm, L=m.l.	26.23		0.48

Notă:

1. Fațada integrală a împrejmuirei, vezi pl. nr.16.

Verificator de proiecte 049
ION PASCAL
Domeniile: A.1,2.3.4
Nr. de inregistrare 27/II-25
Valabila pînă la 12.05.2026

GARCONIȚA SERGHEI P-2022 Nr.0817 A.2.4 PROIECTANT

GARCONIȚA ANDREI 2023 Nr.0015 34.3.1;34.3.2;34.3.3;34.3.4;34.3.5 PROIECTANT

Verificator de proiecte 0004
Ciobanu Nicolae
Domeniile 34.3.1; 34.3.2; 34.3.3; 34.3.4; 34.3.5; 34.3.6; 34.3.14; 34.3.16; 34.3.17
Nr. de inregistrare a avizului 02.05.25
Valabil de la 05.02.2025 pînă la 05.02.2030

				07/24-III-SAC			
A.Ș.P.	Garconița S.		04.25	Restaurarea și conservarea edificiului cu statut de monument de arhitectură „Turn-poartă clopotniță la intrarea în cimitir" din satul Vadul-Rașcov, r-nul Șoldănești			
C.Ș.P.	Garconița A.		04.25				
Arhitect	Tanasiev N.		04.25	Album III. Compartiment 4. Soluții arhitectural constructive	Etapa	Planșa	Planșe
					PE	13	
				Împrejmuire ÎM-1	"GARCONIȚA-ARCHSTUDIO" SRL		

Zid de sprijin Zds-1. Desfășurata

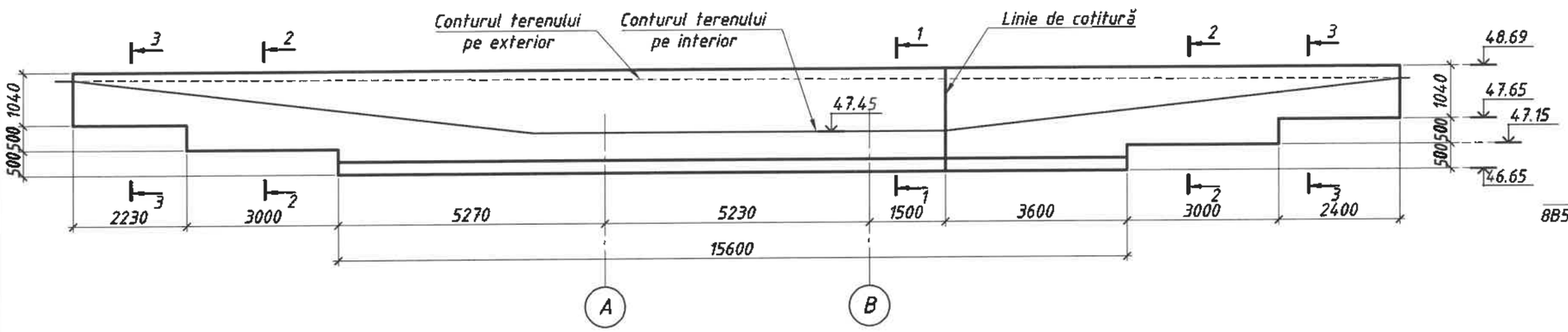

3-3

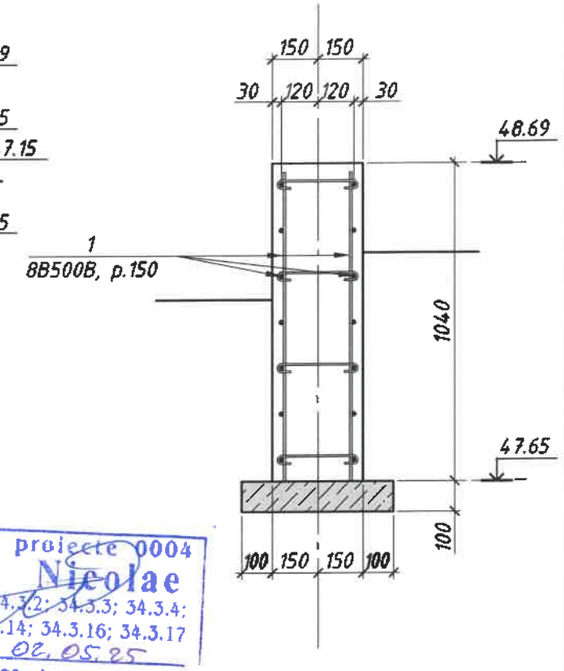

1-1

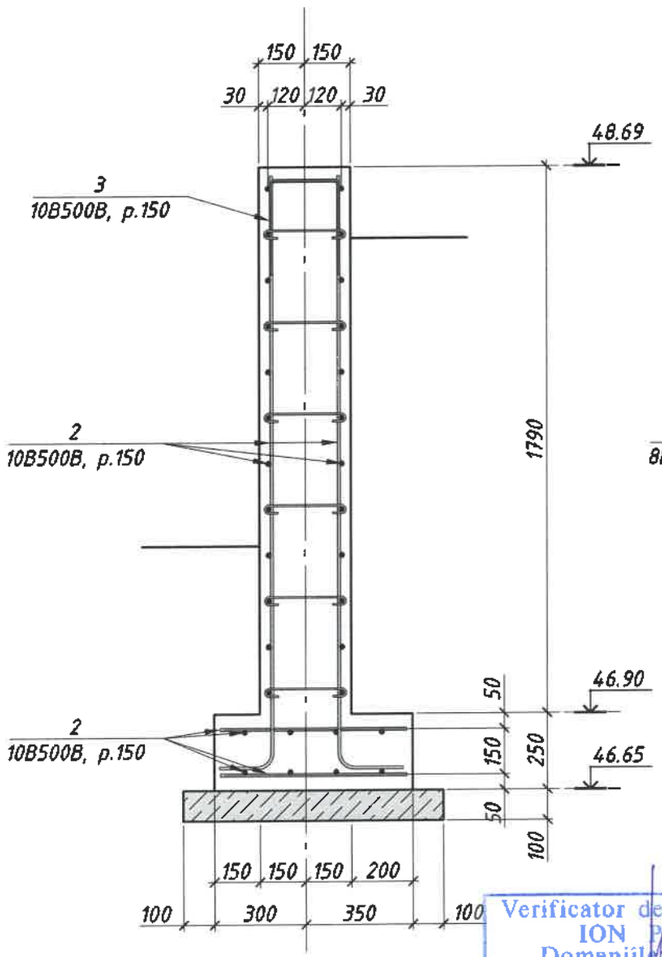

2-2

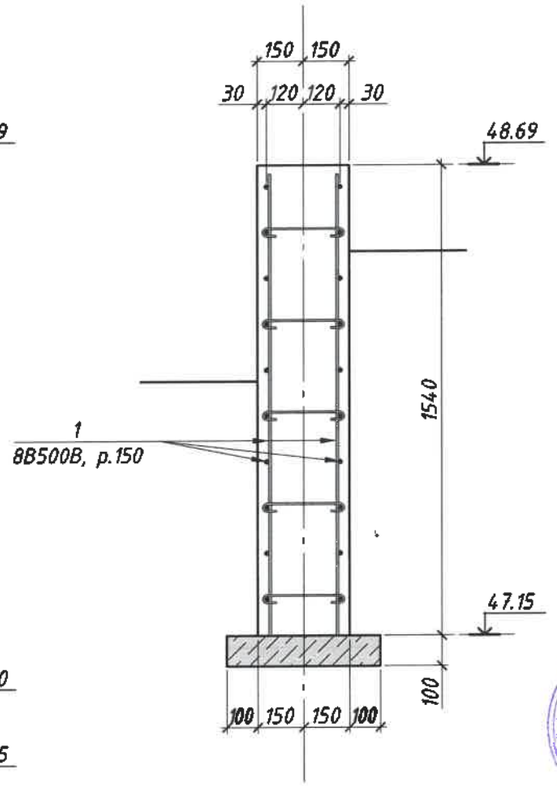

Verificator de proiecte 049
ION PASCAL
Domeniile: A.1,2.3.4
Nr. de inregistrare 27/II-25
Valabilă pînă la 12.05.2026

Verificator de proiecte 0004
Ciobanu Nicolae
Domeniile 34.3.1; 34.3.2; 34.3.3; 34.3.4; 34.3.5; 34.3.6; 34.3.14; 34.3.16; 34.3.17
Nr. de înregistrare a avizului 02.05.25
Valabil de la 05.02.2025 pînă la 05.02.2030

Specificația elementelor și materialelor pentru zidul de sprijin Zds-1

Poz.	Indicații	Denumirea	Cant.	Masa un. (kg)	Masa totală (kg)
1		8B500B SM SR EN 10080:2014 L=m.l.	210	0.39	82.9
2		10B500B SM SR EN 10080:2014 L=m.l.	630	0.62	388.4
3	vezi borderou detalii	10B500B SM SR EN 10080:2014 L=820	104	0.51	52.6
		Total			523.9
	Materiale				
		Beton clasa C20/25, XC4XF3, m^3	15.20		
		Beton clasa C8/10, X0, m^3	1.90		

GARCONIȚA SERGIU P-2022 Nr.0817 A.2.4 PROIECTANT

GARCONIȚA ANDREI 2025-P Nr.0025 34.3.1;34.3.2;34.3.3;34.3.4;34.3.5 PROIECTANT

Borderou detalii

Poz.	Schema
3	300; 220; 300

				07/24-III-SAC		
A.Ș.P.	Garconița S.		04.25	Restaurarea și conservarea edificiului cu statut de monument de arhitectură „Turn-poartă clopotniță la intrarea în cimitir" din satul Vadul-Rașcov, r-nul Șoldănești		
C.Ș.P.	Garconița A.		04.25			
Arhitect	Tanasiev N.		04.25	Album III. Compartiment 4. Soluții arhitectural constructive	Etapa: PE	Planșa: 14 / Planșe:
				Zid de sprijin Zds-1	"GARCONIȚA-ARCHSTUDIO" SRL	

Fațada în axe A-B
sc. 1:50

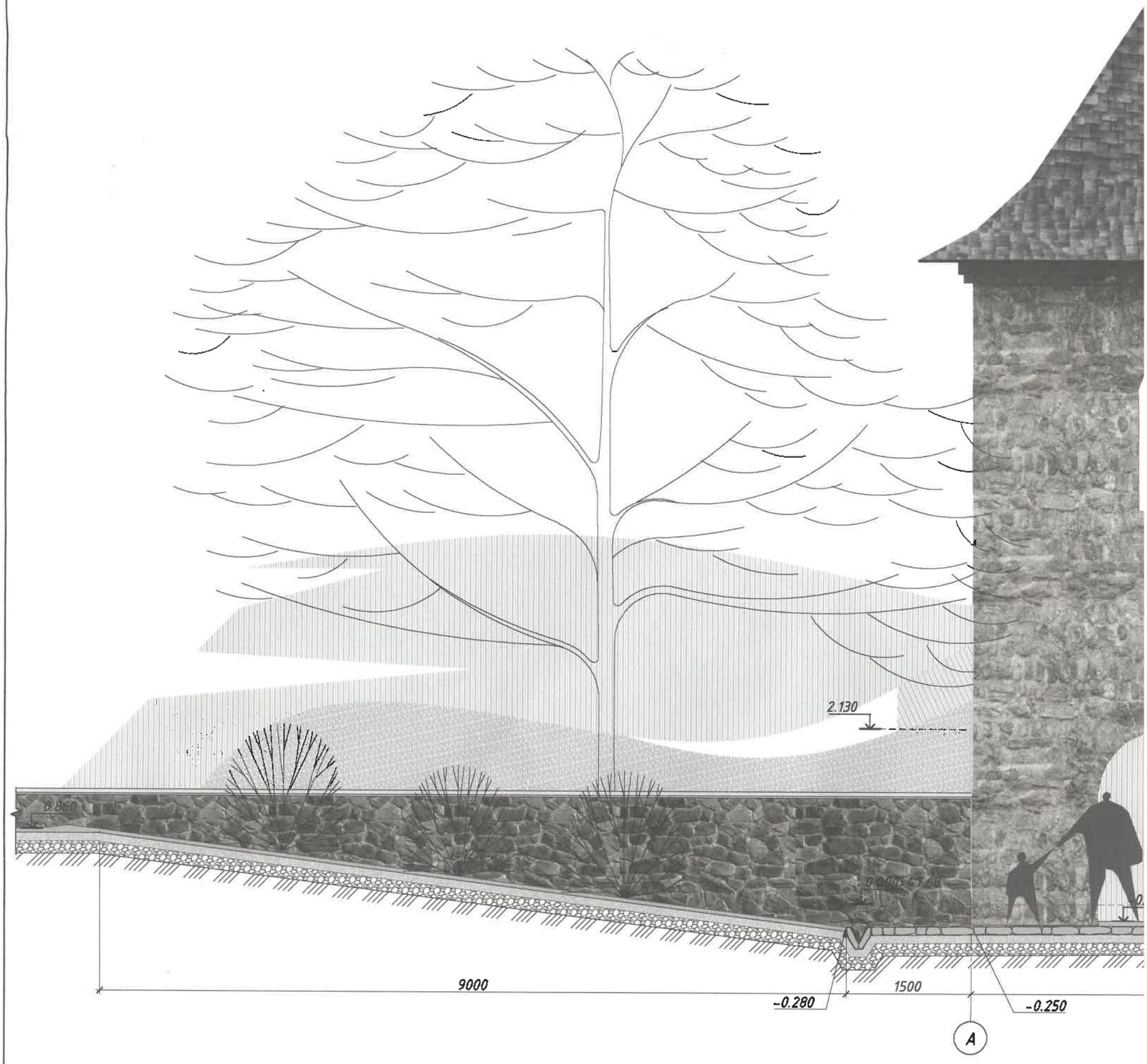

Verificator de proiecte 0004
Ciobanu Nicolae
Domeniile 34.3.1; 34.3.2; 34.3.3; 34.3.4; 34.3.5; 34.3.6; 34.3.14; 34.3.16; 34.3.17
Nr de înregistrare a avizului 02.05.25
Valabil de la 05.02.2025 pînă la 05.02.2030

MINISTERUL CULTURII
CANCELARIA
REPUBLICA MOLDOVA

AVIZAT CONFORM PROCESULUI VERBAL AL ŞEDINȚEI
CONSILIULUI NAȚIONAL AL MONUMENTELOR ISTORICE
nr. 8 din 11.04.2025

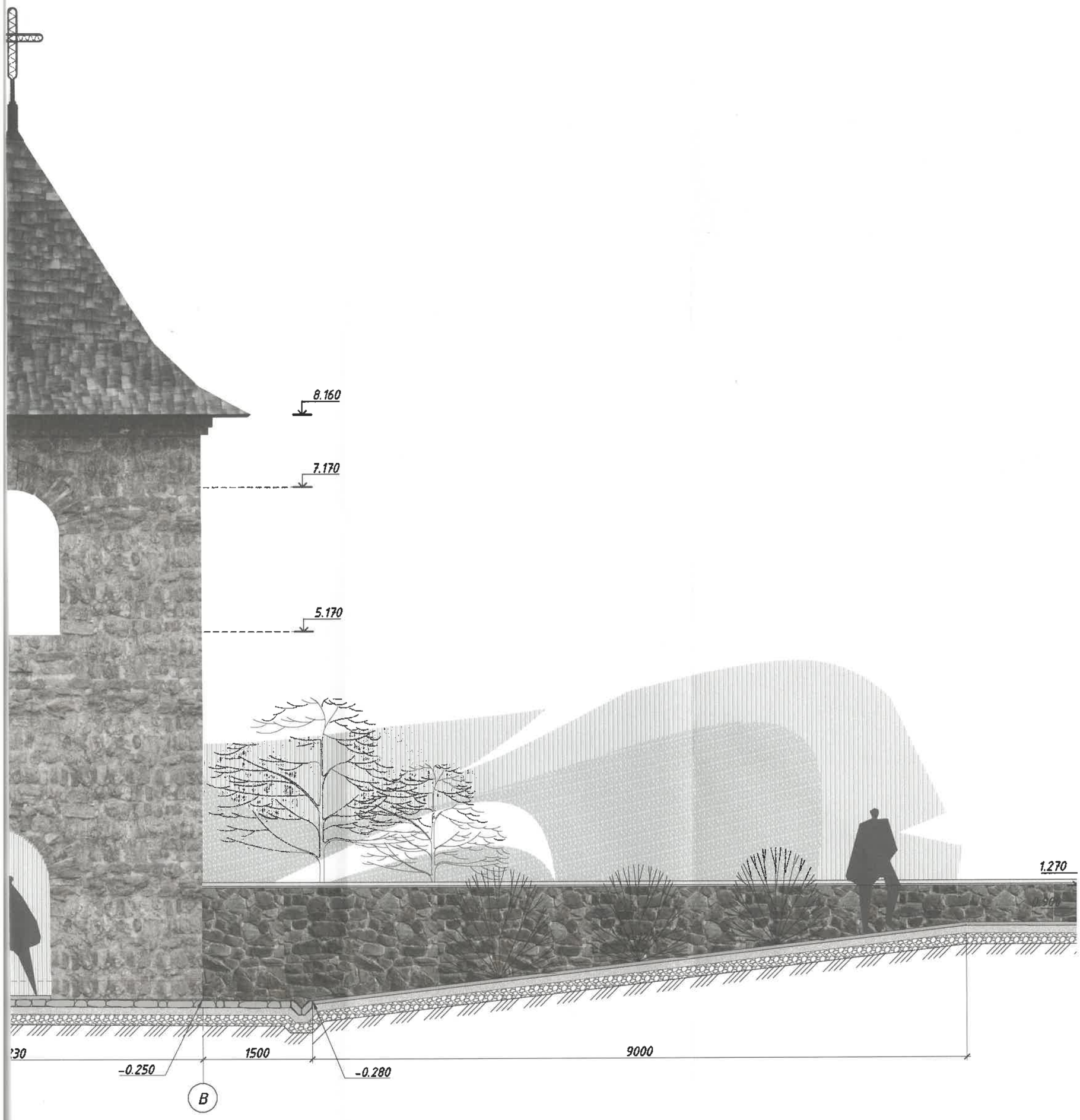

Verificator de proiecte 049
ION PASCAL
Domeniile: A.1,2.3.4
Nr. de inregistrare _____
Valabilă pînă la 12.05.2026

GARCONIȚA SERGHEI P-2022 Nr.0817 A.2,4 PROIECTANT

GARCONIȚA ANDREI 2025-P Nr.0025 34.2.1;34.1.2;34.2.3;34.3.4;34.4.5 PROIECTANT

07/24-III-SAC

A.Ș.P.	Garconița S.		04.25	Restaurarea și conservarea edificiului cu statut de monument de arhitectură „Turn-pe clopotniță la intrarea în cimitir" din satul Vadul-Rașcov, r-nul Șoldănești			
C.Ș.P.	Garconița A.		04.25				
Arhitect	Tanasiev N.		04.25	Album III. Compartiment 4. Soluții arhitectural constructive	Etapa	Planșa	Plans
					PE	15	
				Fațada în axe A-B	"GARCONIȚA-ARCHSTUDI SRL		

Fațada în axe A-B
sc. 1:50

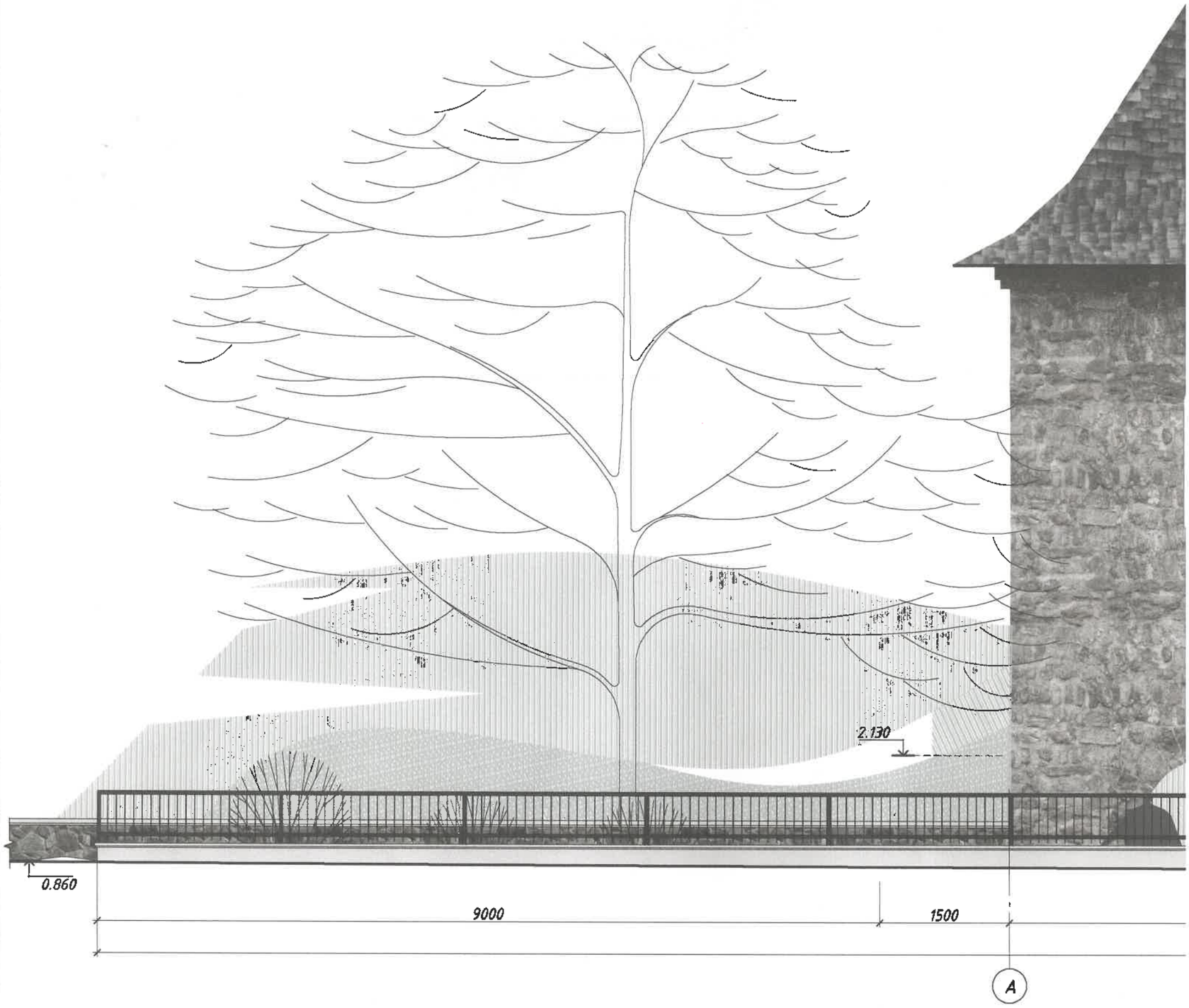

Verificator de proiecte 0004
Ciobanu Nicolae
Domeniile 34.3.1; 34.3.2; 34.3.3; 34.3.4; 34.3.5; 34.3.6; 34.3.14; 34.3.16; 34.3.17
Nr. de înregistrare a avizului 02.05.25
Valabil de la 05.02.2025 pînă la 05.02.2030

Verificator de proiecte 049
ION PASCAL
Domeniile: A.1.2.3.4
Nr. de înregistrare 27/II-25
Valabil pînă la 12.05.2026

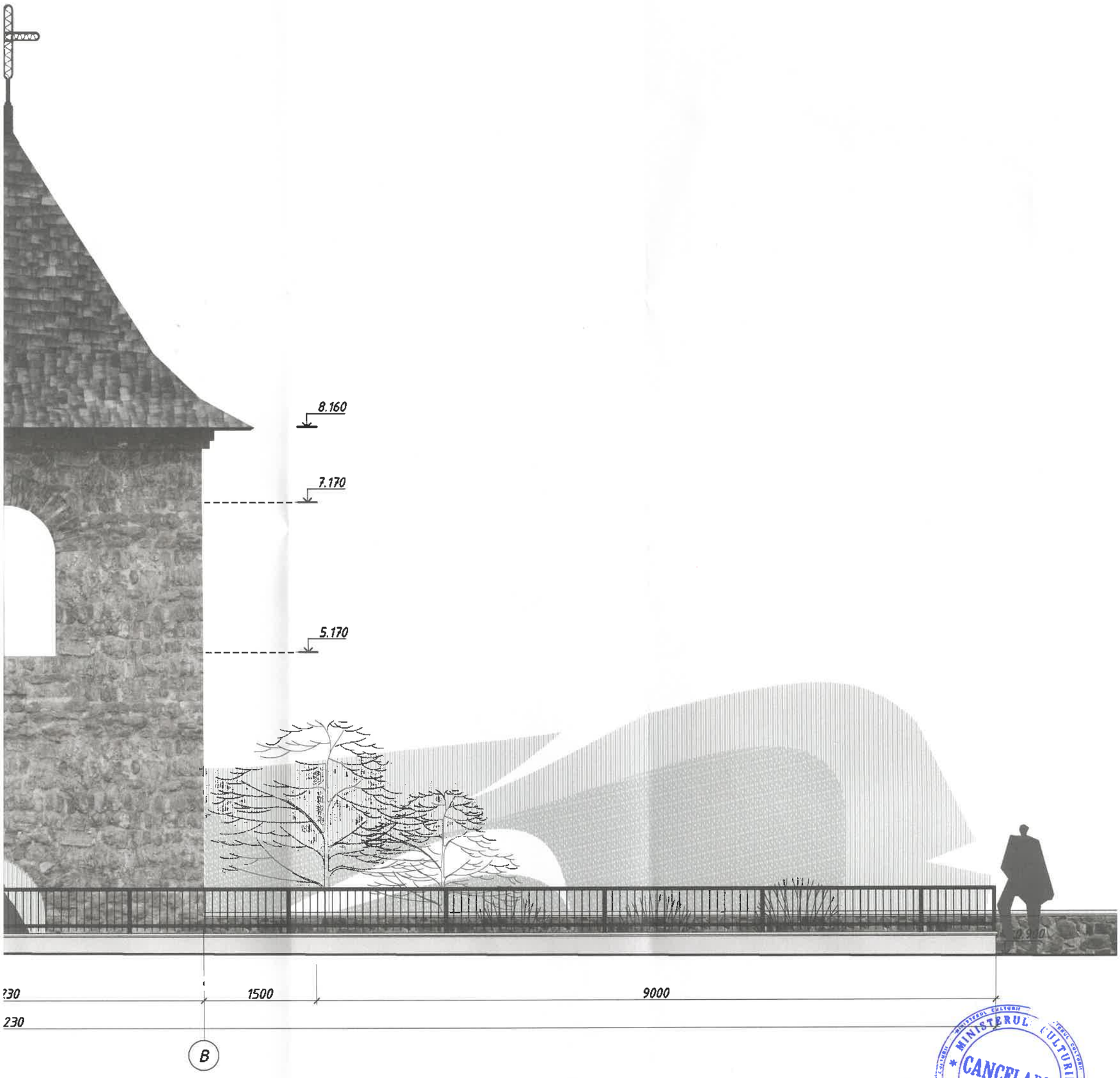

AVIZAT CONFORM PROCESULUI VERBAL AL ŞEDINŢEI
CONSILIULUI NAŢIONAL AL MONUMENTELOR ISTORICE
nr. 8 din 11.04.2025

MINISTERUL CULTURII CANCELARIA REPUBLICA MOLDOVA

GARCONIŢA SERGHEI PROIECTANT P-2022 Nr.0817 A.2,4

GARCONIŢA ANDREI PROIECTANT 2025-P Nr.0025

				07/24-III-SAC			
A.Ş.P.	Garconiţa S.		04.25	Restaurarea şi conservarea edificiului cu statut de monument de arhitectură „Turn-poa clopotniţă la intrarea în cimitir" din satul Vadul-Raşcov, r-nul Şoldăneşti			
C.Ş.P.	Garconiţa A.		04.25				
Arhitect	Tanasiev N.		04.25	Album III. Compartiment 4. Soluţii arhitectural constructive	Etapa	Planşa	Planşe
					PE	16	
				Faţada în axe A-B (secţiunea pe carosabil)	"GARCONIŢA-ARCHSTUDIO" SRL		

Fațada în axe B-A
sc. 1:50

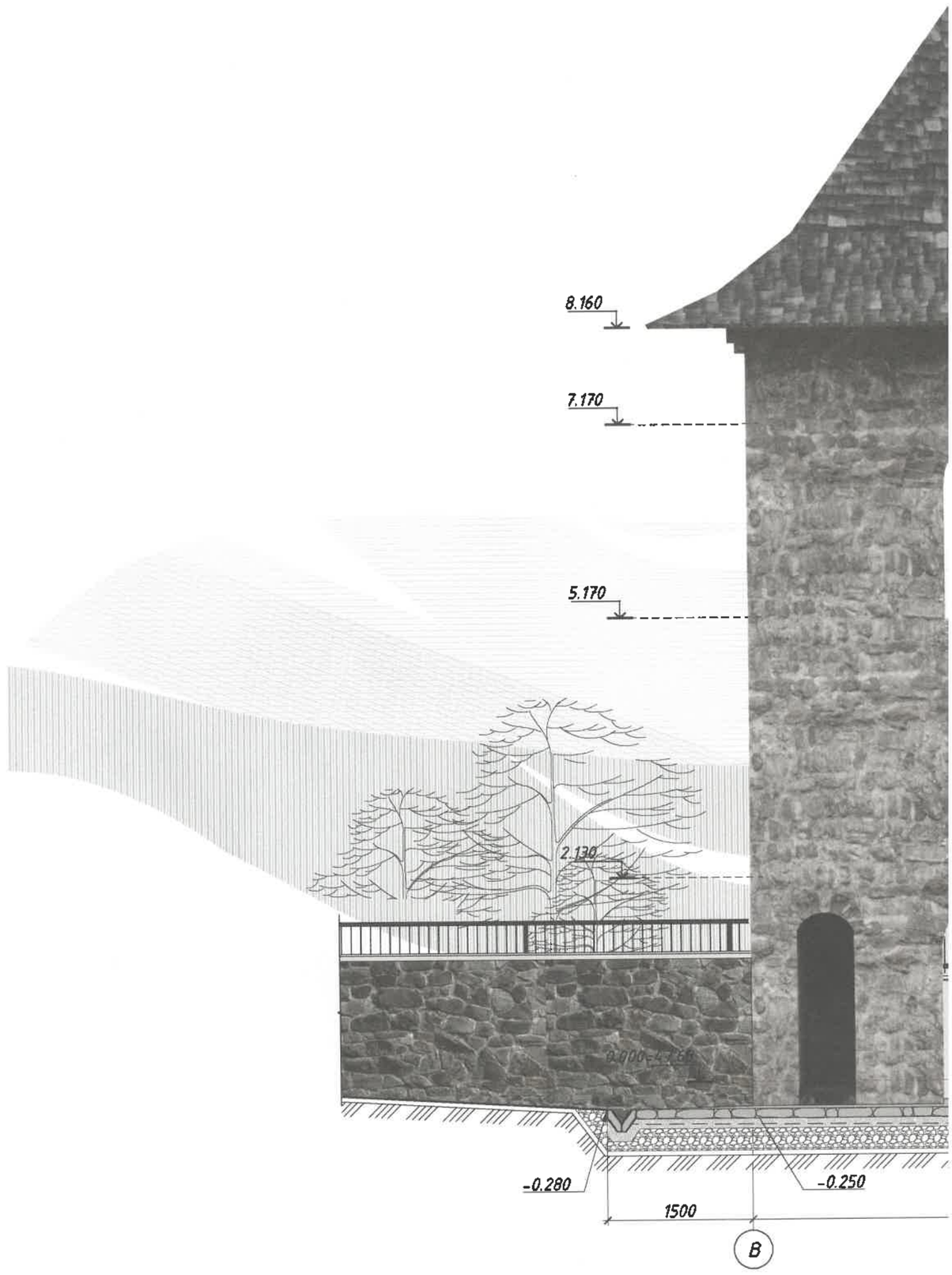

Verificator de proiecte 0004
Ciobanu Nicolae
Domeniile 34.3.1; 34.3.2; 34.3.3; 34.3.4; 34.3.5; 34.3.6; 34.3.14; 34.3.16; 34.3.17
Nr de inregistrare a avizului 02.05.25
Valabil de la 05.02.2025 pina la 05.02.2030

Verificator de proiecte 049
ION PASCAL
Domeniile: A.1.2.3.4
Nr. de inregistrare 27/П-25
Valabila pina la 12.05.2026

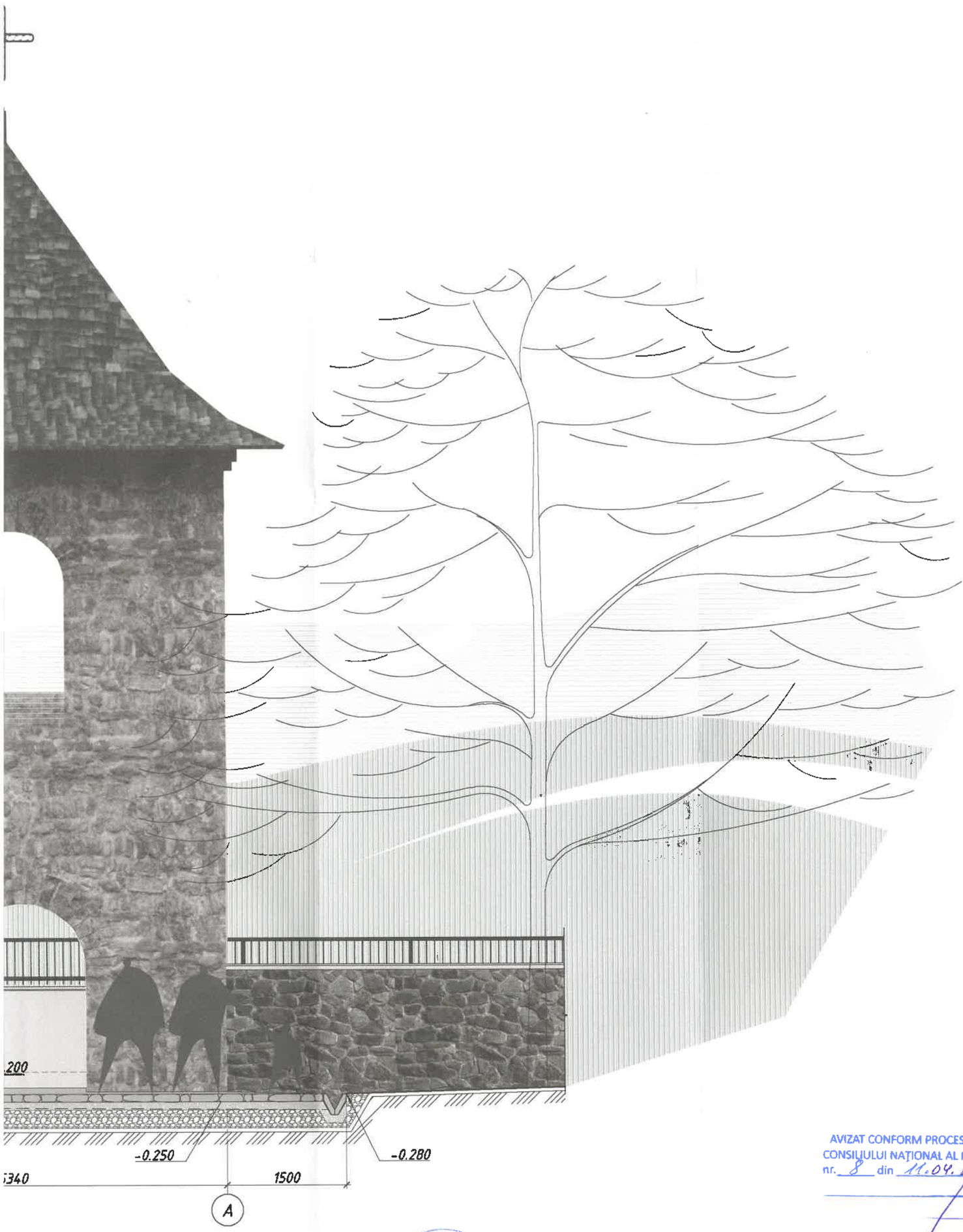

AVIZAT CONFORM PROCESULUI VERBAL AL ŞEDINŢEI
CONSILIULUI NAŢIONAL AL MONUMENTELOR ISTORIC
nr. 8 din 11.04.2025

				07/24-III-SAC		
A.Ş.P.	Garconiţa S.		04.25	Restaurarea şi conservarea edificiului cu statut de monument de arhitectură „Turn-poa clopotniţă la intrarea în cimitir" din satul Vadul-Raşcov, r-nul Şoldăneşti		
C.Ş.P.	Garconiţa A.		04.25			
Arhitect	Tanasiev N.		04.25	Album III. Compartiment 4. Soluţii arhitectural constructive	Etapa	Planşa	Planşe
					PE	17	
				Faţada în axe B-A	"GARCONIŢA-ARCHSTUDIO SRL		

Fațada în axe 1-2
sc. 1:50

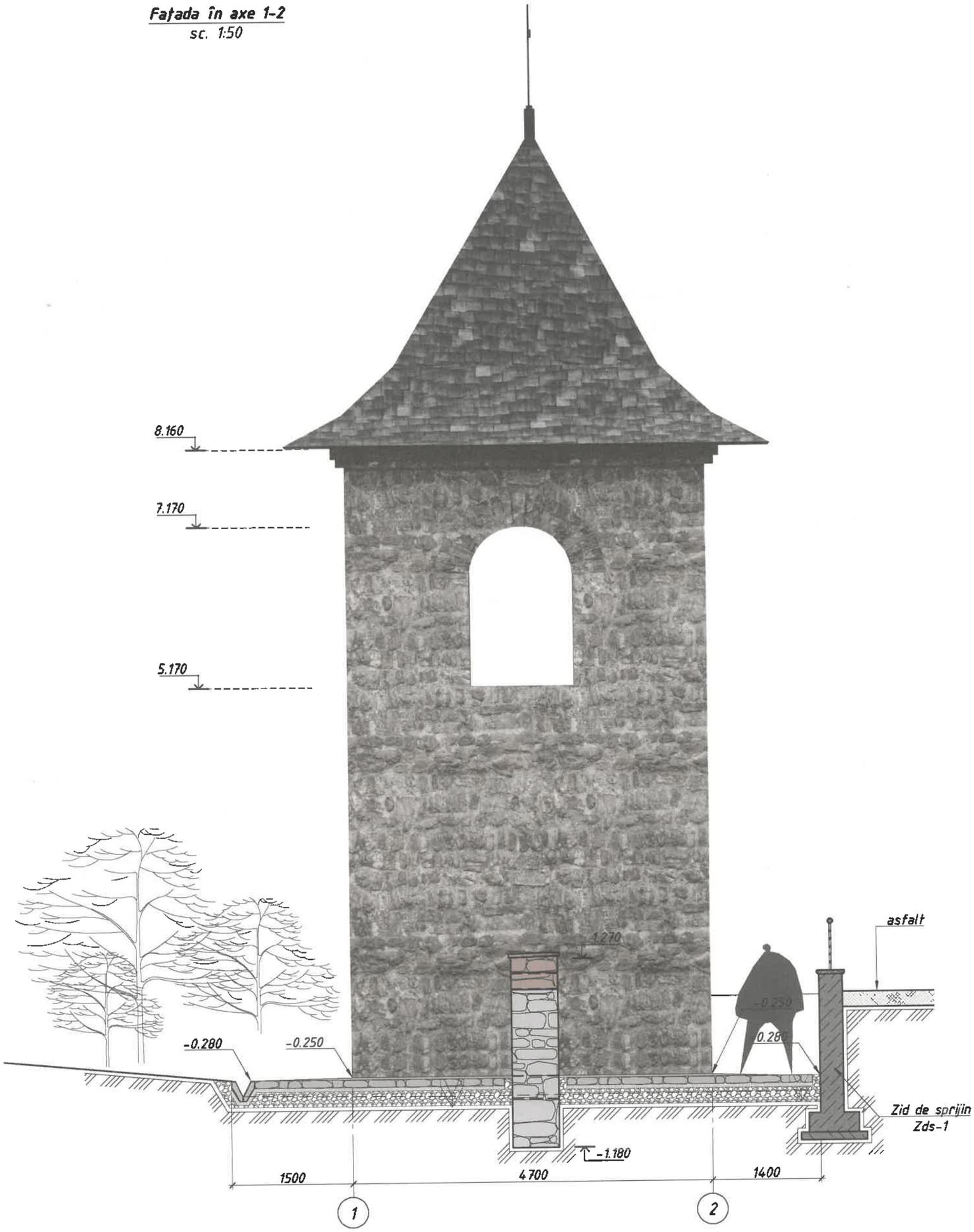

Verificator de proiecte 0004
Ciobanu Nicolae
Domeniile: 34.3.1; 34.3.2; 34.3.3; 34.3.4; 34.3.5; 34.3.6; 34.3.14; 34.3.16; 34.3.17
Nr. de înregistrare a avizului 02.05.25
Valabil de la 05.02.2025 pînă la 05.02.2030

Verificator de proiecte 049
ION PASCAL
Domeniile: A.1,2.3.4
Nr. de înregistrare 27/II-25
Valabil pînă la 12.05.2026

Fațada în axe 2-1
sc. 1:50

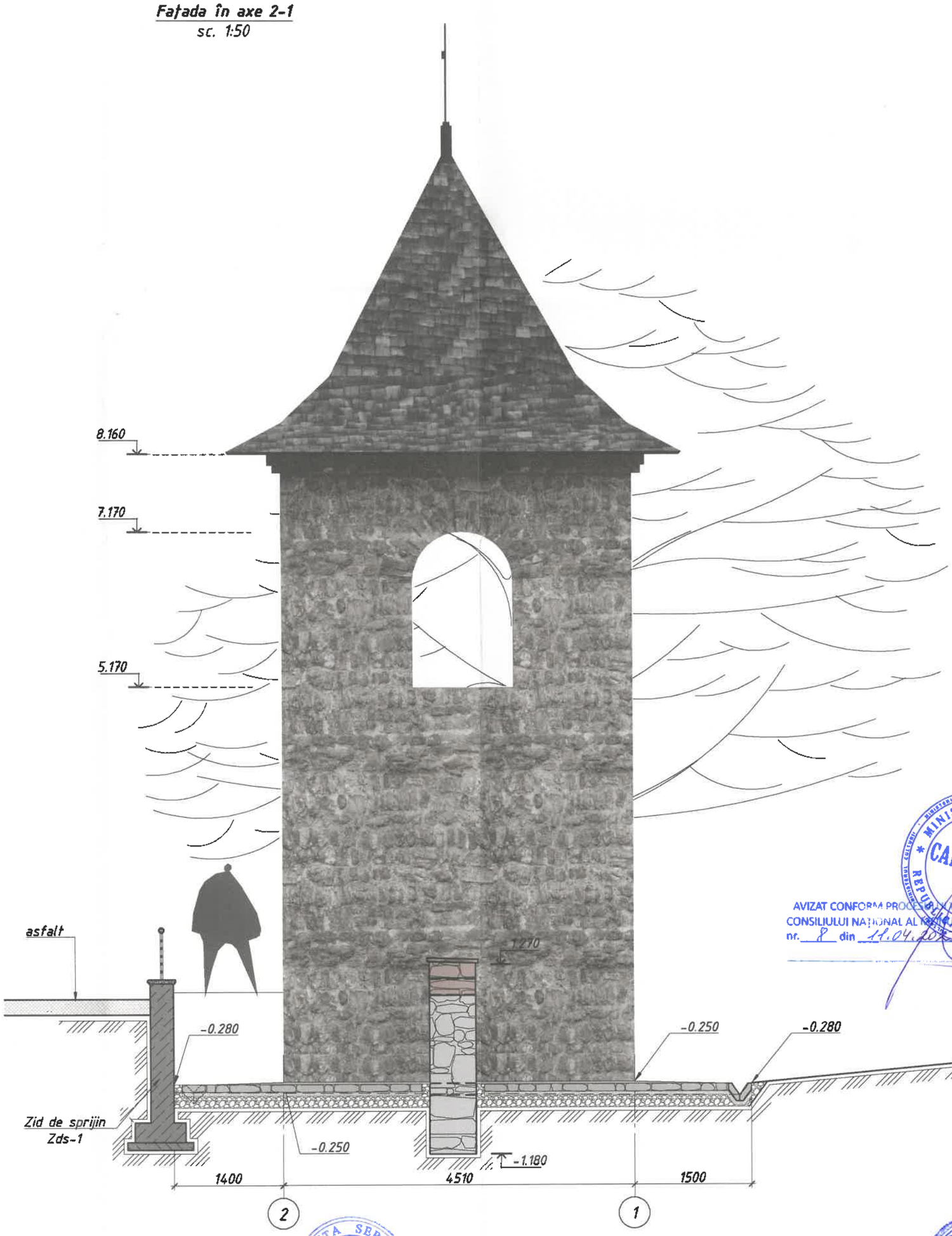

AVIZAT CONFORM PROCESULUI VERBAL AL ŞEDINŢEI CONSILIULUI NAŢIONAL AL MONUMENTELOR ISTORICE nr. 8 din 11.04.2025

				07/24-III-SAC		
A.Ş.P.	Garconița S.		04.25	Restaurarea și conservarea edificiului cu statut de monument de arhitectură „Turn-poa clopotniță la intrarea în cimitir" din satul Vadul-Rașcov, r-nul Șoldănești		
C.Ş.P.	Garconița A.		04.25			
Arhitect	Tanasiev N.		04.25	Album III. Compartiment 4. Soluții arhitectural constructive	Etapa: PE	Planșa: 1Ł / Planșe
				Fațada în axe 1-2; 2-1	"GARCONIȚA-ARCHSTUDIO SRL	

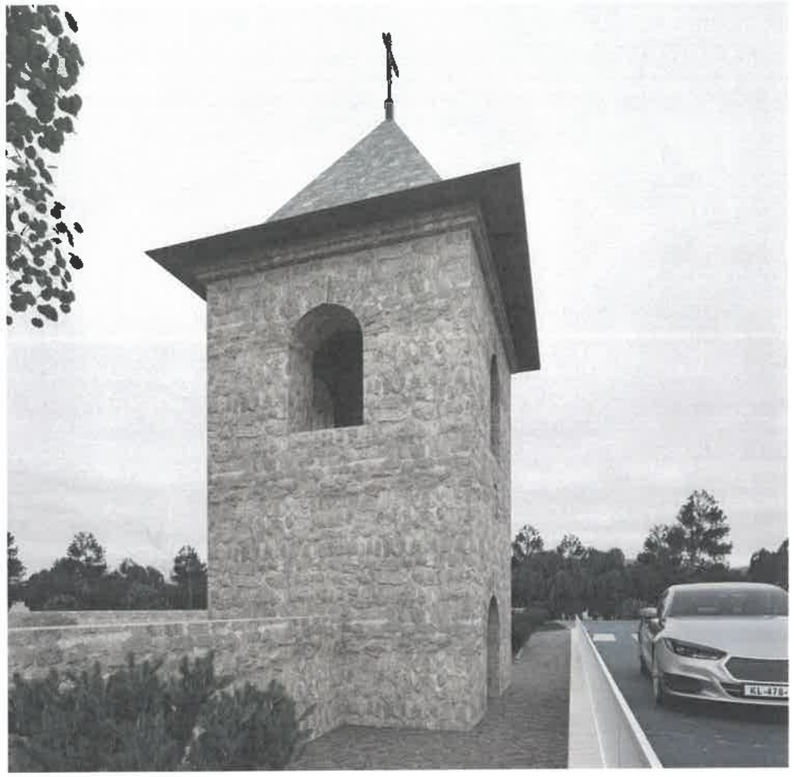

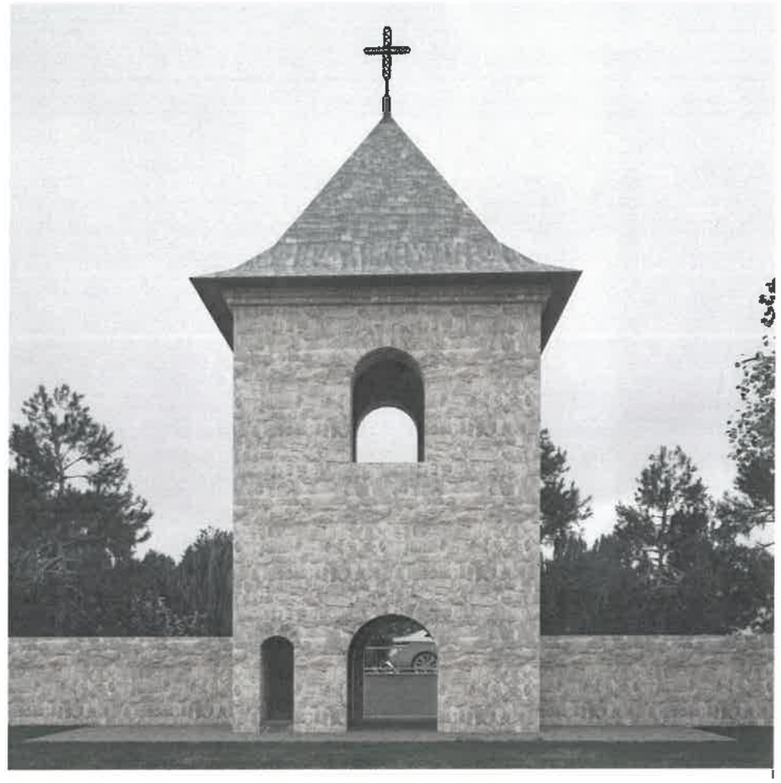

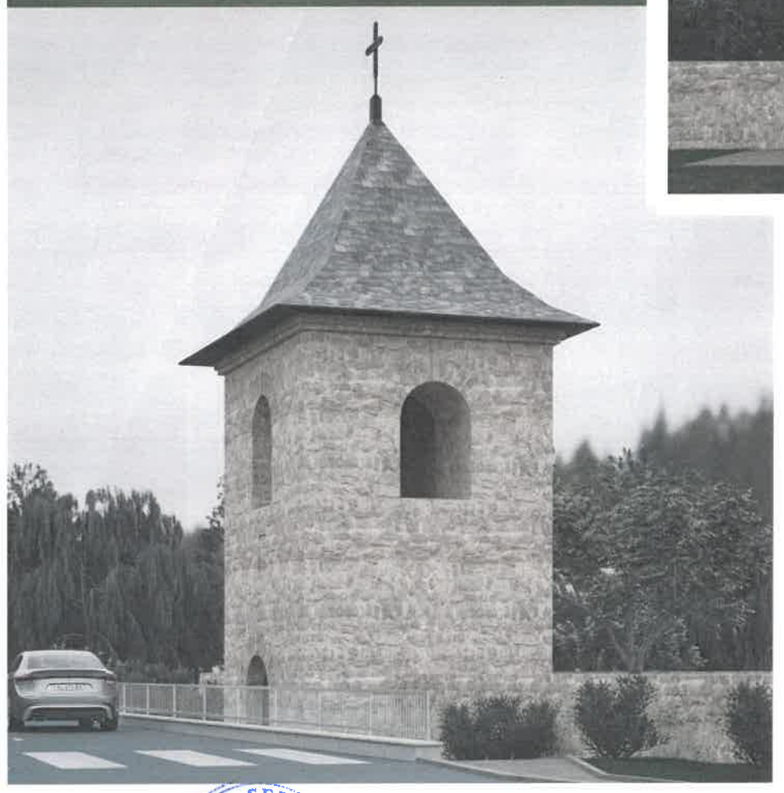

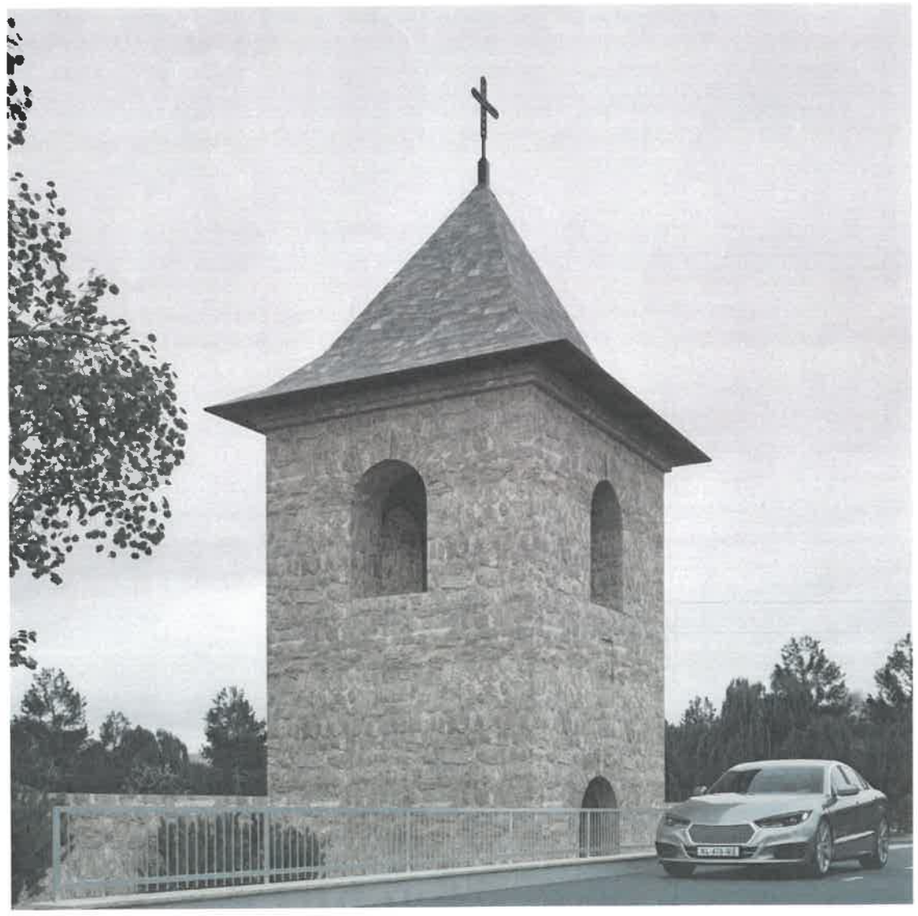

GARCONIȚA SERGHEI P-2022 Nr.0817 A2,4 PROIECTANT

				07/24-III-SAC		
A.Ș.P.	Garconița S.		04.25	Restaurarea și conservarea edificiului cu statut de monument de arhitectură „Turn-poartă clopotniță la intrarea în cimitir" din satul Vadul-Rașcov, r-nul Șoldănești		
C.Ș.P.	Garconița A.		04.25			
Arhitect	Tanasiev N.		04.25	Album III. Compartiment 4. Soluții arhitectural constructive	Etapa	Planșa	Planșe
					PE	19	
				Vederi 3D	"GARCONIȚA-ARCHSTUDIO" SRL		

"GARCONIȚA-ARCHSTUDIO" S.R.L.
Licența seria AMMII Nr. 038718 din 22.12.2011

Beneficiar: *Primăria sat. Vadul Raşcov, raionul Şoldănești*
Investitor: *Programul UE-MPI PNUD R. Moldova*

Obiect: 07/24

Restaurarea și conservarea edificiului cu statut de monument de arhitectură „Turn-poartă clopotniță la intrarea în cimitir", din satul Vadul-Raşcov, r-nul Şoldănești

07/24-IV-TSE

Album IV

REŢELE INGINEREŞTI EXTERIOARE

Compartiment 1

STRĂMUTAREA REŢELELOR DE TELECOMUNICAŢII

Chișinău 2025

"GARCONIȚA-ARCHSTUDIO" S.R.L.
Licența seria AMMII Nr. 038718 din 22.12.2011

Beneficiar: *Primăria sat. Vadul Rașcov, raionul Șoldănești*
Investitor: *Programul UE-MPI PNUD R. Moldova*

Obiect: 07/24

Restaurarea și conservarea edificiului cu statut de monument de arhitectură „Turn-poartă clopotniță la intrarea în cimitir", din satul Vadul-Rașcov, r-nul Șoldănești

07/24-IV-TSE
Album IV

REȚELE INGINEREȘTI EXTERIOARE

Compartiment 1

STRĂMUTAREA REȚELELOR DE TELECOMUNICAȚII

Manager proiect

Serghei Garconița

Chișinău 2025

Borderoul seturilor principale compartimentului

Marcare	Denumirea	Observatii
07/24-1-2-TSE	Comunicatii telefonice si de Semnalizare Exterioare	

Borderoul planselor setului principal

Plansa	Denumirea	Observatii
1	*Date generale*	
2	*Planul trasare reţele de telecomunicatii la stramutare. Sc. 1:250*	
3	*Cartograma trasare,cabluri telecomunicatii, la stramutare*	
4	*Plan General*	

Borderoul documentelor de referinta si anexate

Marcare	Denumirea	Observatii
	Materialele de referinta	
	Documentele anexate	
07/24-1-2-TSE.SU	Specificaţia utilajului	2 planse
Nr.RF333233.RFT174798 din 23.12.2024	Condiţii tehnice SA "Moldelecom"	1 planşa
	Coordonare SA "Moldelecom"	1 planşa

Coordonat

In locul N inv.

Semnatura, data

N inv. original

Proiect de execuţie este elaborat în corespundere cu normele şi regulile în vigoare. Pentru obţinerea unor construcţii de calitate, proiectarea şi execuţia acestora, în mod obligatoriu, se efectuează astfel încât, pe întreaga durată de existenţă a construcţiei, să fie asigurată satisfacerea cerinţelor fundamentale aplicabile construcţiilor art.355 din Cod № 434 /2023 din 28.02.2023:

- *Cerinţa 1 – Integritatea structurală a construcţiilor;*
- *Cerinţa 2 – Protecţia construcţiilor împotriva incendiilor;*
- *Cerinţa 3 – Protecţia lucrătorilor şi a utilizatorilor construcţiilor împotriva efectelor negative asupra condiţiilor de igienă şi a sănătăţii, determinate de construcţii;*
- *Cerinţa 4 – Protecţia lucrătorilor şi utilizatorilor construcţiilor împotriva vătămărilor corporale, determinate de construcţii;*
- *Cerinţa 5 – Rezistenţa la propagarea sunetului şi proprietăţile acustice ale construcţiilor;*
- *Cerinţa 6 – Eficienţa energetică şi performanţa termică a construcţiilor;*
- *Cerinţa 7 – Prevenirea emisiilor periculoase în mediul ambiant, determinate de construcţii;*
- *Cerinţa 8 – Utilizarea durabilă a resurselor naturale din care sunt realizate construcţiile.*

ASP / S.Garconita / Sef princ. TSE / E.Galusca /

Date generale

Documentatia de proiect a obiectului "Restaurarea si conservarea edificiului cu statut de monument de arhitectura "Turn-Poarta -Clopotnita" La intrarea in cimitir din satul Vadul Rascov,r-ul Soldanesti" este elaborat în baza:

- sarcinii de proiectare;
- certificatului de urbanism Nr. 1 din 01.04.25
- condiţiilor tehnice ale SA "Moldtelecom" Nr.RF333233.RFT174798 din 23.12.2024.
- Proiectul este elaborat în baza planului topografic Sc.1:500.

Proiectul prevede :

- de stramutat canalizarea telefonica cu unu canale de pe terenul aflat in restaurare din sat.Vadul-Rascov.
- de proiectat stramutarea canalizarii telefonice existente cu unu canal si a cablurilor de tip:
  1.TPP50x2x0.4 AD002-24
  2.TPP100x2x0,4 AD 0000
  3.TPP100x2x0.4 AD 0001
  4.CSPPz 1x4x0.9 CJ VAD RASCOV-SOCOL
  5.SMFO 24 G54-04-M1=M4
- de proiectat construcţia canalizării telefonice cu unu canale,ţevi Ø110mm (0+1).
- instalarea fîntînilor de vizitare de tip KKC-2

Până la începerea lucrărilor de invitat reprezentantii întreprinderilor respective la balanta cărora se află retelele ingineresti.
Pînă la începutul executării lucrărilor beneficiarul este obligat să îndeplinească următoarele condi tii:

- să întocmească autorizaţia de construcţie pentru executare a lucrărilor în ordinea corespunzătoare.

În timpul lucrărilor este necesar:

- să execute planul topografic a reţelelor inginereşti pozate în tranşee până la astuparea lor;
- să întocmească procesele-verbale pentru lucrările efectuate.

În mod obligator se întocmesc procesele-verbale pentru următoarele lucrări de construc tii şi montare:

- executarea şi predarea pentru montarea fîntînilor şi canalizării telefonice;
- verificarea canalelor cu modelul de broşare (de tragere).

Lista documentelor normative:

1. BCH 116-93 - "Инструкция по проектированию линейно-кабельных сооружений связи".
2. NCM A. 07.02-2012- "Procedura de elaborare, avizare, aprobare si continutul-cadr al documentatiei de proiect pentru constructii. Cerinte si prevederi principale".
3. NCM A. 07.02-2012/A1:2017- "Procedura de elaborare, avizare, aprobare si continutul-cadr al documentatiei de proiect pentru constructii. Cerinte si prevederi principale". Amendament.
4. NCM B.01.05-2019 - "Urbanism. Sistematizarea şi amenajarea localităţilor urbane şi rurale".
5. NCM B.01.03:2016 - "Sistematizarea teritoriului şi a localităţilor. Planuri generale ale întreprinderilor industriale în construcţii ".
6. ОСТН 600-93 - "Отраслевые строительно-технологические нормы на монтаж сооружений и устройств связи,радиовещания и телевидения".
7. НТП-112-2000 - "Городские и сельские телефонные сети".

Verificator de proiecte 0142
Cojocaru Dumitru
Domeniile 10,11a
Nr. de inregistrare a avizului C0547/23.04.25
Valabil de la 08.02.2023 pînа la 08.02.2028

Beneficiar: "Primaria com.Vadul-Rascov" r-ul Soldanesti

Certificat Specialist principal: Seria 2020-P Nr.0567 din 08.07.2020

Modif.	Cant.	Pliera	Nr.doc.	Semnatura	Data
AŞP		S.Garconita			03.25
Sp. princip.		E. Găluşcă			03.25
Elaborat		E. Găluşcă			03.25

07/24-1-2- TSE

Restaurarea şi conservarea edificiului cu statut de monument de arhitectură „Turn-Poartă-Clopotniţa" La intrarea în cimitir din satul Vadul Raşcov, r-nul Şoldăneşti

Retele Telecomunicatii. Exterioare.

Faza	Planşa	Planşe
PE	1	4

Date generale

"GARCONIŢA-ARCHSTUDIO" SRL

Schema de amplasare

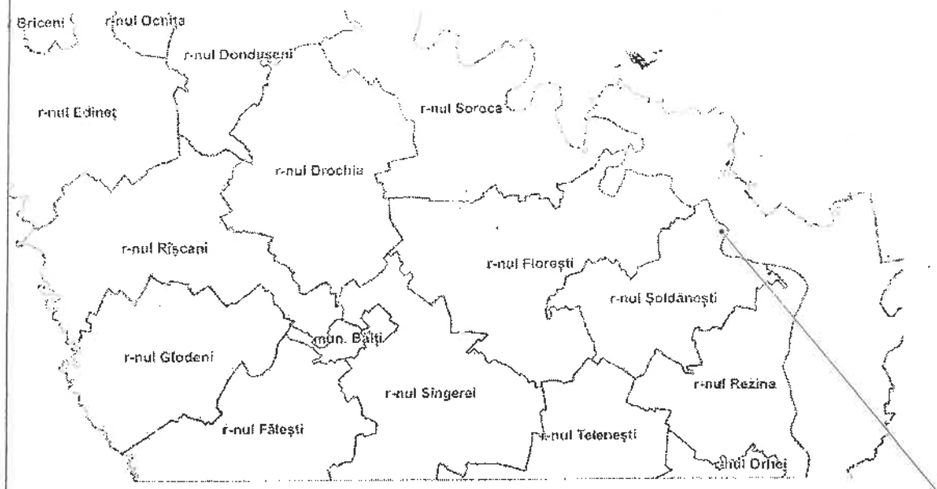

Plan general
sc. 1:500

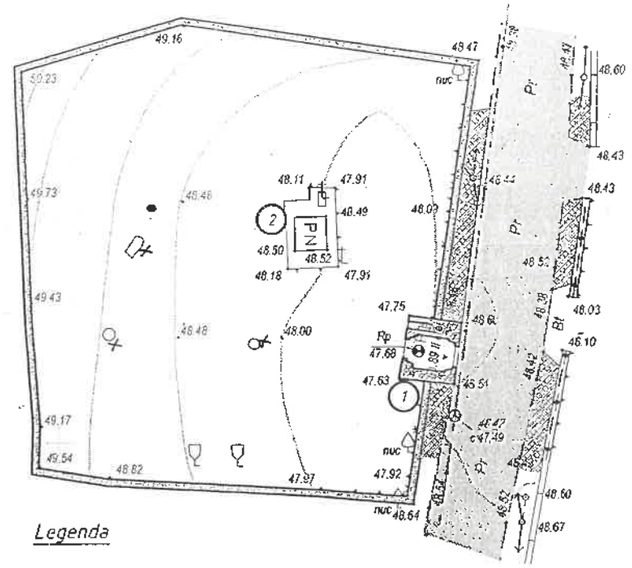

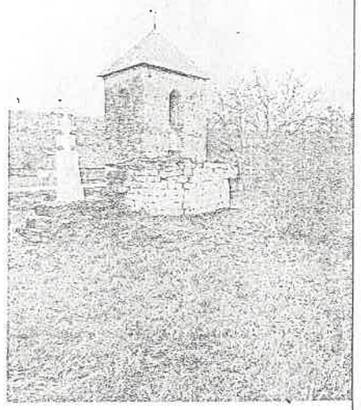

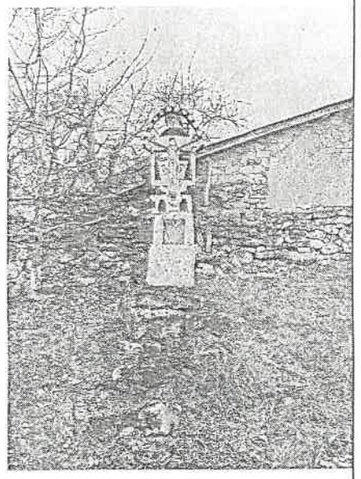

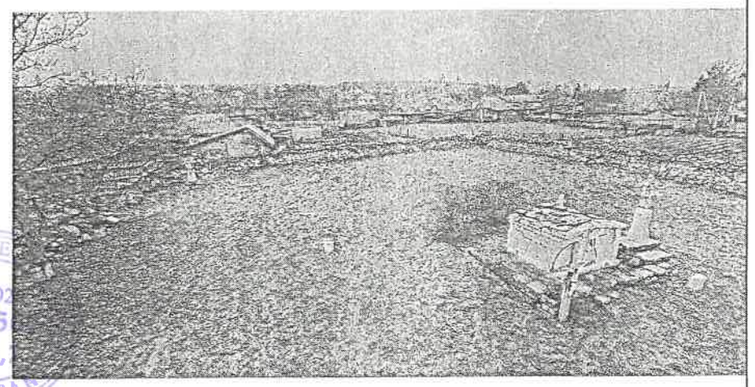

Schema plan situație

Amplasarea sitului

Legenda

- Drum auto local
- Împrejmuire exterioară
- Spații veri
- Monumente funerare

Verificator de proiecte 0142
Cojocaru Dumitru
Domeniile 10,11a
Nr. de inregistrare a avizului C057/23.04.25
Valabil de la 08.02.2023 pînă la 08.02.2028

Borderou clădiri și edificii

Poz.	Denumirea	Regimul de înălțime	Observații
1	Turn-Poartă-Clopotniță	2	Restaurare-reabilitare
2	Locul Pristolului bisericii din lemn Sf. Nicolai	-	Degradat

A.Ș.P.	Garconița S.		12.24	
Arhitect	Tanasiev N.		12.24	
Arhitect	Calestru V.		12.24	

07/24-I-2

Restaurarea și conservarea edificiului cu statut de monument de arhitectură „Turn-Poartă-Clopotnița" La intrarea în cimitir din satul Vadul Rașcov, r-nul Șoldănești

Album I. Compartiment 2 "RA" (Releveu arhitectural. Fotofixare)	Etapa	Planșa	Planșe
	RA	4	

Ridicarea topografică, Schema plan general

"GARCONIȚA-ARCHSTUDIO" SRL

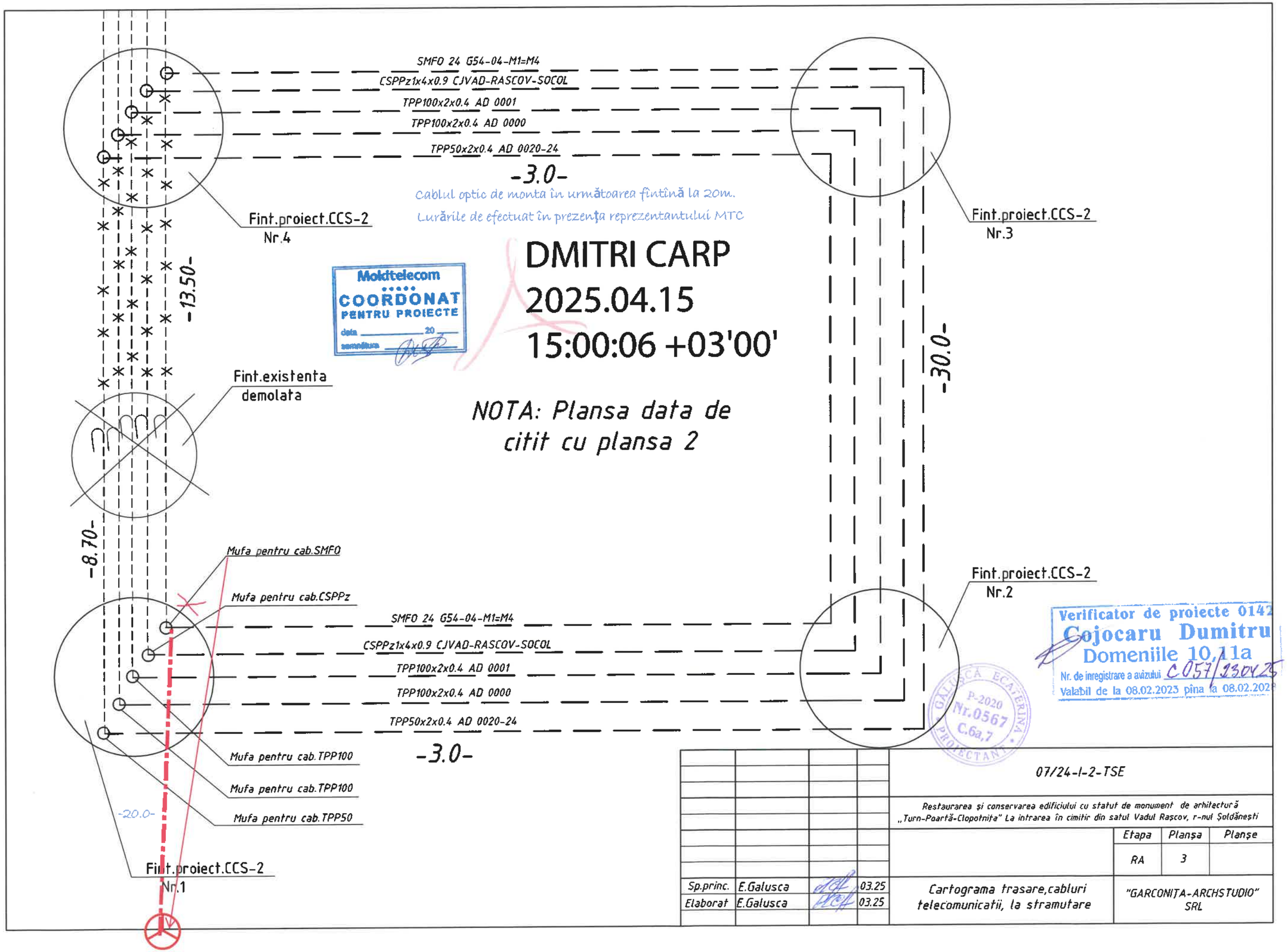
SMFO 24 G54-04-M1=M4
CSPPz1x4x0.9 CJVAD-RASCOV-SOCOL
TPP100x2x0.4 AD 0001
TPP100x2x0.4 AD 0000
TPP50x2x0.4 AD 0020-24
-3.0-
Cablul optic de monta în următoarea fîntînă la 20m.
Lurările de efectuat în prezența reprezentantului MTC
Fint.proiect.CCS-2
Nr.4
Fint.proiect.CCS-2
Nr.3
-13.50-
-30.0-
Fint.existenta
demolata
-8.70-
Mufa pentru cab.SMFO
Mufa pentru cab.CSPPz
Fint.proiect.CCS-2
Nr.2
Mufa pentru cab.TPP100
Mufa pentru cab.TPP100
Mufa pentru cab.TPP50
-20.0-
Fint.proiect.CCS-2
Nr.1
Moldtelecom
COORDONAT
PENTRU PROIECTE
data 20
semnătura
DMITRI CARP
2025.04.15
15:00:06 +03'00'
NOTA: Plansa data de citit cu plansa 2
Verificator de proiecte 0142
Cojocaru Dumitru
Domeniile 10,11a
Nr. de inregistrare a avizului C057/130425
Valabil de la 08.02.2023 pina la 08.02.2028
GALUSCA ECATERINA
P-2020
Nr.0567
C.6a,7
PROIECTANT
07/24-I-2-TSE
Restaurarea și conservarea edificiului cu statut de monument de arhitectură
„Turn-Poartă-Clopotnița" La intrarea în cimitir din satul Vadul Rașcov, r-nul Șoldănești
Etapa
Planșa
Planșe
RA
3
Sp.princ. E.Galusca 03.25
Elaborat E.Galusca 03.25
Cartograma trasare,cabluri telecomunicatii, la stramutare
"GARCONITA-ARCHSTUDIO" SRL

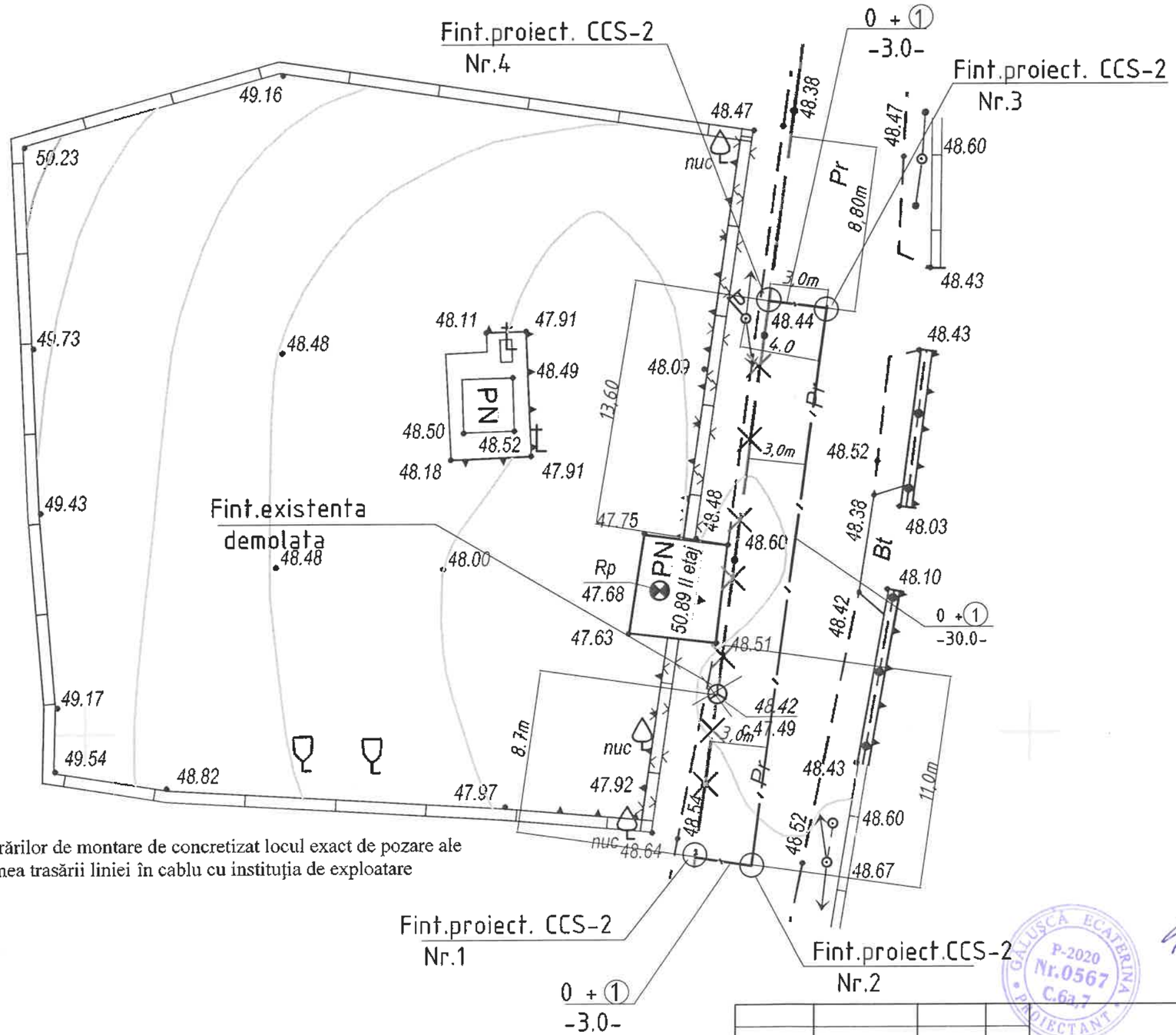

COORDONARE- "SA MOLDTELECOM"
vezi plansa 3

Notă:
- pînă la începutul lucrărilor de montare de concretizat locul exact de pozare ale manşoanelor şi lungimea trasării liniei în cablu cu instituţia de exploatare Moldtelecom S.A.

Verificator de proiecte 0142
Cojocaru Dumitru
Domeniile 10,11a
Nr. de inregistrare a avizului C057/23.04.25
Valabil de la 08.02.2023 pina la 08.02.2028

GALUSCA ECATERINA P-2020 Nr.0567 C.fa.7 PROIECTANT

Borderou clădiri şi edificii

Poz.	Denumirea	Regimul de înălţime	Observaţii
1	Turn-Poartă-Clopotniţă	2	Restaurare-reabilitare
2	Locul Pristolului bisericii din lemn Sf. Nicolai	-	Degradat

				07/24-I-2-TSE		
				Restaurarea şi conservarea edificiului cu statut de monument de arhitectură „Turn-Poartă-Clopotniţa" La intrarea în cimitir din satul Vadul Raşcov, r-nul Şoldăneşti		
				Retele telecomunicatii exterioare	Etapa	Planşa	Planşe
					RA	2	
Spec.princ	E.Galusca		03.25	Plan trasare retele de telecomunicatii, la stramutare.1:250	"GARCONIŢA-ARCHSTUDIO" SRL		
Elaborat	E.Galusca		03.25				

N inv. original	Semnatura, data	In locul N inv.

Position	Denumirea si caracteristica tehnică a echipamentului şi materialelor Uzina producătoare (pentru echipamentul importat de indicat ţara, compania)	Tip, marca echipamentullui Denumirea şi Nr. planşei de comandă	Unitate de măsura		Cantitate	Note
			Denumirea	Code		
1	2	3	4	5	6	7
12	Gura de acces a fîntînii de vizitare	ККЧ-2	buc		3.0	
13	Consolă		buc		30.0	
14	Nisip		m^3		0.08	
15	Caramida		buc		90.0	
16	Cement		kg		30.0	

07/24-1-2 -RTE.SU

Planşe 2

Position	Denumirea si caracteristica tehnică a echipamentului şi materialelor Uzina producătoare (pentru echipamentul importat de indicat ţara, compania)	Tip, marca echipamentullui Denumirea şi Nr. planşei de comandă	Unitate de măsura		Cantitate	Note
			Denumirea	Code		
1	2	3	4	5	6	7
	Retea de telecomunicatii la stramutare					
1	Cablu telecomunicatii ,fibro-optic SMFO 24 G54-04-M1=M4	FO-24	m		90.0	
2	Cablu telecomunicatii ,CSPPz1x4x0.9 CLVAD-RASCOV-SOCOL	CSPPz	m		75.0	
3	Cablu telecomunicatii ,TPP100x2x0.4 AD 0001	TPP	m		75.0	
4	Cablu telecomunicatii ,TPP100x2x0.4 AD 0000	TPP	m		75.0	
5	Cablu telecomunicatii ,TPP50x2x0.4 AD 0020 -24	TPP			75.0	
6	Mufă de cuplare pentru cablu FO-24		buc		2.0	
7	Mufă pentru cablu CSPPz	MPS 7/13	buc		2.0	
8	Mufă de pentru cablu TPP 100	MPS 13/20	buc		4.0	
9	Mufă de pentru cablu TPP 50	MPS 27/32	buc		2.0	
10	Ţevă din polietilen, Ø 110mm		m		50.0	
11	Fîntînă de vizitare din B/A pentru canalizare telefonice	KKC-2	buc		3.0	

Tot utilajul telecomunicatii trebuie să fie certificat în Republica Moldova

Modif.	Cant.	Pliera	Nr.doc.	Semnatura	Data
Sp. princip.		E.Galusca			03.25
Elaborat		E.Galusca			03.25

Restaurarea şi conservarea edificiului cu statut de monument de arhitectură „Turn-Poartă-Clopotniţa" La intrarea în cimitir din satul Vadul Raşcov, r-nul Şoldăneşti

07/24-1-2 -RTE.SU
Specificaţia utilajului

Faza	Planşa	Planşe
PP	1	2

Retele Telecomunicatii. Exterioare.

"GARCONIŢA-ARCHSTUDIO" SRL