ALBUMUL 1

Proiect: 116/KO—2017-ME
CERTIFICAT DE URBANISM:
NR. ___ DIN _____

AMENAJARE PARCULUI CENTRAL ”GRIGORE VIERU”

COMPARTIMENT: MEMORIU EXPLICATIV GENERAL

BENEFICIAR: PRIMARIA MUN. CAHUL
AUTOR: S.C."OLDARCHITECTURE" SRL
LICENTA: AMMII nr. 043427

CHISINAU 2018

ALBUMUL 1

Proiect: 116/KO-2017
CERTIFICAT DE URBANISM:
NR. ____ DIN _____

S.C."OLDARCHITECTURE" SRL
LICENȚA :AMMII nr. 043427

AMENAJAREA PARCULUI CENTRAL ”GRIGORE VIERU”

Compartiment: MEMORIU EXPLICATIV GENERAL

BENEFICIAR: PRIMARIA MUN. CAHUL
AUTOR: S.C."OLDARCHITECTURE" SRL
LICENȚA :AMMII nr. 043427

Architect-Șef Proiect_____Naval Teodor
Manager de Proiect_____Naval Daniela

Chișinău 2018

1. AUTORII PROIECTULUI

Manager de proiect _____Daniela Naval
Arhitect-Șef de Proiect _____ Teodor Naval
Certificat seria: 0924-P nr.678din20. 05. 2014
Arhitect _____Roman Zubco

Proiectul este elaborat in conformitate cu exigențele normelor și corespunde criteriilor de baza a calității în construcții, reglamentate de "legea R. Moldova privind calitatea in construcții nr. 721-XIII din 02.02.1996 art.9:
a) rezistență și stabilitate
b) siguranță in exploatare
c) siguranță la foc
d) igienă, sănătatea oamenilor, refacerea și protecția mediului inconjurător
e) izolație termică, hidrofugă și economie de energie
f) zgomotului

Arhitect-Șef de Proiect _____ Teodor Naval

2. COMPONENȚA PROIECTULUI DE EXECUȚIE

album 1 Memoriu Explicativ
album 2 Plan general
Organizarea lucrarilor de constructie

3. PROBLEME GENERALE GENERATE DE PROIECT

Proiectul este elaborat in conformitate cu:

-Certificat de urbanism **nr. ____ DIN _____** eliberat de primaria mun . Cahul;

-Tema de proiectare elaborată de beneficiar, Impreună cu proiectantul **nr. 116/TP**

-Schița de proiect **nr. 116/KO-2017-SC**

-Condițiile climaterice ale amplasamentului conform СНиП 2.01.01-82:

a) zona climaterică - III Б;

b) zona de umiditate - 3 (uscată);

4. NORMATIVE FOLOSITE IN PROIECT

Proiectul este elaborat in conformitate cu cerințele normative:

a) **NCM C.04.02-2005.** Iluminatul natural şi artificial.

b) **СНиП II-7-81*** "Строительство в сейсмических районов";

c) **СНИП 2.02.01-83*** "Основания зданий и сооружений";

d) **NCM C.04.03-2005.** Învelitori. Norme de proiectare.

e) **NCM E.01.02-2005.** Regulament privind stabilirea categoriilor de importanţă a construcţiilor.

h) **NCM F.02.04-2007.** Elemente prefabricate de beton, beton armat şi beton precomprimat. Executarea, controlul calităţii şi recepţia.

5. PROTECȚIA ANTICOROZIVĂ

Pentru asigurarea durabilității necesare, toate elementele metalice neacoperite cu beton se vor vopsi cu lac de protecție anticorozivă. Toate lucrările se vor executa conform СНиП II-23-78.

5. SOLUȚII PRIVIND INSTALAȚIILE TEHNICE ȘI REȚELELE

Alimentarea cu apa va prevedea instalarea unei sisteme de irigare.

Alimentarea cu energie electrica se va face pri intermediul retelei locale conectate la reteau oraseneasca.

6. RECEPȚIONAREA LUCRARILOR DE CONSTRUCTIE DE AUTOR:

1. pregatirea terenului pentru constructie conform OLC
2. trasarea axelor aleielor si fixarea reperelor cu anexarea schemei
3. pregatirea gropii pentru executia straturilor din ”ETAPA I”;
4. retele tehnico-edilitare exterioare
5. amenajarea teritoriului ”ETAPA II”
6. predarea in exploatare parcului

7. CERINTA A ”REZISTENTA SI STABILITATE”

Se vor aplica normele de proiectare privind calculul la acţiune seismică, norme privind fundarea direct.

8. CERINTA B ”SIGURANTA IN EXPLOATARE

Se respecta prevederile normativelor in vigoare, Siguranta in exploatare la cladirile civile.
a. Siguranta circulatiei pietonale
b. Siguranta cu privire la riscurile provenite din instalatii
c. Siguranta in timpul lucrarilor de intretinere
d. Siguranta la intruziuni si efractii.

a. Siguranta circulatiei pietonale
a.1. Accesul in cladire
Nu sunt prevazute praguri, sau diferente de nivel la trecerile intre diferite tipuri de pavaj
b. Siguranta cu privire la riscurile provenite din instalatii Intoxicare (CO, CO2, pulberi de azbest, formaldehida, radon, etc)
Materialele folosite la construirea si finisarea constructiei nu contin substante toxice sau radioactive, daunatoare sanatatii oamenilor.
B1. Contaminare sau otravire, prin prezenta unor substante nocive in apa potabila
Alimentarea cu apa potabila se asigura prin racord la retelele orasenesti existente in zona.
B2. Consecinte ale descarcarilor atmosferice (trasnet)
Parcul va fi prevazuta cu instalatie de paratrasnet cu dispozitiv de amorsare (PDA) si priza de pamant naturala.
B3 Electrocutare
Circuitele electrice vor fi protejate cu dijunctoare automate alese in functie de puterea instalata a circuitului pe care il protejeaza. Toate circuitele electrice au fost prevazute cu nul de protectie. Prizele pentru utilaje de forta mare sunt prevazute cu protectia circuitului de alimentare cu dijunctor diferential 30 mA.
c. Siguranta in timpul lucrarilor de intretinere
Conformarea acestora permite realizarea lucrarilor de intretinere (vopsitorie, interventii, etc).
c.3. Siguranta cu privire la terase (dupa caz)
La terase este prevazuta o balustrada de protectie de 0,9 m inaltime.
d. Siguranta la intruziuni si efractie
Securitatea generala va fi asigurata prin intermediul sistemului de supraveghere video.

9. CERINTA „C” SECURITATEA LA INCENDIU

La conformarea si echiparea parcului se respecta prevederile din Normativul
NCM E.03.02-2014 privind siguranta la foc. (vezi scenariul de siguranta la foc)
- Parcul reprezinta un singur compartiment de incendiu

- riscul de incendiu "**mic**"
- gradul de rezistenta la foc **I**"
- caile de evacuare sunt dimensionate corespunzator, conform
normativelor, pentru fluxurile de evacuare necesare.

10. CERINTA „D" IGIENA SI SANATATEA OAMENILOR / REFACEREA SI PROTECTIA MEDIULUI

Se respecta normativele in vigoare pentru aprobarea normelor de avizare sanitara a proiectelor, obiectivelor cu impact asupra sanatatii publice,

D.1. Igiena aerului
D.2. igiena apei
D.3. igiena higrotermica a mediul exterior
D.4. Insorirea
D.5. Iluminatul
D.6. Igiena acustica a mediului interior
D.7. Calitatea finisajelor
D.8. Igiena evacuarii apelor uzate si a dejectiilor
D.9. Igiena evacuarii deseurilor si a gunoaielor
D10. Protectia mediului exterior

D.1. Igiena aerului

Nu exista concentratii de substante poluante, nocive sau radioactive, provenite din materialele utilizate (radeon, formaldehida, azbest, etc).
Se asigura o concentratie de oxigen optima.

D.2. Igiena apei

Apa utilizata de public si personal, este apa potabila
Programul de distributie a apei, este permanent.
Se asigura temperatura necesara, precum si presiunea de distributie a apei pe toata suprafata parcului.

D.3. Igiena higrotermica a mediul exterior

Se respecta:
CP C.04.07-2014 "Hidroizolarea partilor subterane ale cladirilor si constructiilor" "

D.4. Insorirea

Se respecta normativele in vigoare

D.5. Iluminatul

Se respecta NCM C.04.02-2005"Iluminatul natural si artificial"
Iluminatul natural va fi asigurat pe toata suprafata parcului
Iluminatul artificial va sigura nivelul corespunzator pe toate aleile.
Corpurile de iluminat vor fi cu lampi fluorescent compact, cu consumuri mici de energie sau cu lampi cu incandescenta.

D.6. Igiena acustica a mediului interior

Nu sunt spatii interioare (incaperi)

D.7. Calitatea finisajelor

Normativ pentru executarea lucrarilor de zugraveli si vopsitorii
Normativ pentru alcatuirea si executarea pardoselilor
Ghid privind proiectarea , executia si asigurarea pardoselilor la constructii
- Finisajele sunt estetice, igienice, netoxice
- Finisajele sunt rezistente la actiunile de curatire mecanica cu ajutorul apei
- Dezinsectia periodica se va face la intervale prevazute in metodologii, dar nu mai mari de 1 an, iar deratizarea periodica se va face la intervale de maximum 1 an.

D.8. Igiena evacuarii apelor uzate si a dejectiilor

Canalizari exterioare. Determinarea debitelor de apa de canalizare
Parcul este dotat cu WC public (boxe mobile cu vas de colectare a dejectiilor)

D.9. Igiena evacuarii deseurilor si a gunoaielor

- Colectarea reziduurilor menajere se va face in locuri special amenajate amplasate pe teritoriul parcului. Gunoiul va fi colectat sortat, si evacuat de firma specializata, pe baza de contract de prestari servicii incheiat cu proprietarul sau asociatia de proprietari. .

D10. Protectia mediului exterior

Se respecta normativele in vigoare

Colectarea gunoiului se face la exterior, pe platforme special prevazute.

Pe teritoriul parcului nu sunt prevazute instalatii care produc gaze toxice (centrale termice sau asemenea).

11. CERINTA „E" IZOLAREA TERMICA SI ECONOMIA DE ENERGIE, IZOLARE HIDROFUGA,

1. Izolarea termica si economia de energie

Nu necesita

2. Izolarea hidrofuga

Aleile pavata vor fi impermeabile cu panta minima spre extrimitati

12. CERINTA „F" PROTECTIA LA ZGOMOT

Se conformeaza Normativului CP C.04.01-2007..

Asigurarea izolarii la zgomotul aerian s-a realizat prin intermediul spatiilor verzi

Izolarea la zgomot intre birouri sau intre birouri si casa scarii este asigura de pereti din BCA cu grosimea de 10 cm.

Prezenta documentatie, in faza de proiect de executie si detalii de executie, a fost elaborata cu respectarea prevederilor Legii 721-XIII privind calitatea in constructii si a normativelor tehnice in vigoare

13. ORGANIZAREA EXECUTIEI

Realizarea constructiei se va face pe teritoriul parcului.

Perimetrul se va delimita cu ingradire de protective din plasa, conform OLC.

Constructorul va confecţiona şi va amplasa panoul de semnalizare a şantierului cu dimensiuni 60 x 90 cm, confecţionat din materiale rezistente la intemperii, şi amplasat la loc vizibil. Pe acest panou se vor indica datele principale ale investitiei si societatile implicate, cu responsabilitatile lor, si datele de identificare.

.**Căi de acces**: accesul pietonal si carosabil se face din **str. Bogdan Petriceicu-Hasdeu**.

Modul de asigurare a utilităţilor: din reţelele publice existente

Caracteristicile constructiilor si amenajarilor propuse

funcţiuea: organizare de santier

Parcul reamenajat proiectate se incadrează la CATEGORIA "C" DE IMPORTANTĂ

şi la CLASA II DE IMPORTANTA

Documentaţia tehnică pentru realizarea unei construcţii sau interventie la o constructie, prevede obligatoriu şi realizarea (in apropierea obiectivului) a unei organizări de şantier

care trebuie să cuprindă :

- căile de acces;
- unelte, scule, dispozitive, utilaje şi mijloace necesare ;
- sursele de energie ;
- vestiare, apă potabilă, grup sanitar ;
- grafice de execuţie a lucrărilor ;
- organizarea spaţiilor necesare depozitării temporare a materialelor, măsurile specific pentru conservare pe timpul depozitării şi evitării degradărilor ;

- măsuri specifice privind protecţia şi securitatea muncii, precum şi de prevenire şi stingere a incendiilor, decurgind din natura operaţiilor şi tehnologiilor de construcţie cuprinse in documentaţia de execuţie a obiectivului;
- măsuri de protecţia vecinătăţilor (transmitere de vibraţii şi şocuri puternice, degajări
mari de praf, asigurarea acceselor necesare).

Lucrările provizorii necesare organizării incintei constau in imprejmuirea terenului aferent proprietăţii printr-un gard ce va fi indepartat, după realizarea lucrărilor de construcţie. Accesul in incintă se va face prin două porţi, una pentru personal şi cealaltă pentru utilaje.
La intrarea in santier se va amplasa un panou de minim 60x90 cm, confectionat din materiale rezistente la intemperii, si amplasat la loc vizibil, pe care se vor inscrie (cu litere de min 5 cm) urmatoarele:
- Denumirea si adresa obiectivului
- Beneficiarul investitiei (denumire, telefon, adresa)
- Proiectantul general (denumire, telefon, adresa)
- Constructorul (denumire, telefon, adresa)
- Numarul si data autorizatiei de construire si numarul si data autorizatiei de organizare de santier.
- Data receptiei la terminarea lucrarilor
Panoul va cuprinde si o imagine de ansamblu a cladirii.
Materialele de construcţie cum sunt cărămizile, nisipul, se vor putea depozita şi in incinta proprietăţii, in aer liber, fără măsuri deosebite de protecţie, dar in cantitati impuse de ritmul de lucru, urmand a fi aprovizionate ritmic, pentru a nu aglomera santierul.
Materialele de construcţie care necesită protecţie contra intemperiilor se vor putea depozita pe timpul execuţiei lucrărilor de construcţie protejate cu folii si membrane impermeabile.
in acest sens, pe terenul aferent se va organiza şantierul prin amplasarea unor obiecte provizorii :
- magazia provizorie cu rol de depozitare materiale, vestiar muncitori şi depozitare scule, se organizeaza in zona apropiata trotuarului;
- tablou electric, derivat din tabloul electric general, cu contor ;
- punct PSI (in imediata apropiere a sursei de apă) ;
- platouri depozitare materiale.
Organizarea şantierului se va realiza ţinandu-se cont de compartimentul OLC
Sunt necesare măsuri de protecţie a vecinătăţilor.
Se vor lua măsuri preventive cu scopul de a evita producerea accidentelor de lucru sau a incendiilor. Pentru a preveni declanşarea unor incendii se va evita lucrul cu şi in preajma surselor de foc.
Dacă se folosesc utilaje cu acţionare electrică, se va avea in vedere respectarea măsurilor de protecţie in acest sens, evitind mai ales utilizarea unor conductori cu izolaţie necorespunzătoare şi a unor impământări necorespunzătoare.
Se va asigura curatenia permanenta in zona santierului, acesta fiind racordat la sursa de apa pentru spalarea utilajelor de transport in cazul murdaririi accidentale, la iesirea din incinta.
Deseurile rezultate din operatiile de demolare, sau de construire, se vor depozita temporar pe platforme, sau spatii amenajate, care sa nu permita imprastierea lor, sortate, si de unde vor fi evacuate de un agent economic specializat, in locuri special destinate colectarii gunoiului de acest tip.
Deseurile vor fi sortate pe tipuri de materiale, astfel betoane (inclusiv piatra, BCA, caramida), sticla, hartie, materiale plastice, fier (armaturi, confectii,), alte metale, cabluri electrice, lemn.

14. MĂSURI ŞI REGULI DE PROTECŢIE LA ACŢIUNEA FOCULUI (vezi si criteriile de performanta)

1. Normele de protecţie contra incendiilor se stabilesc in funcţie de categoria de pericol de incendiu a proceselor tehnologice, de gradul de rezistenţă la foc al elementelor de construcţie, precum şi de sarcina termică a materialelor şi substanţelor combustibile utilizate, prelucrate, manipulate sau depozitate,
definite conform normativele in vigoare
2. Organizarea activităţii de prevenire şi stingere a incendiilor precum şi a evacuării persoanelor şi bunurilor in caz de incendiu vizează in principal :
3. stabilirea in instrucţiunile de lucru a modului de operare precum şi a regulilor, măsurilor de prevenire şi stingere a incendiilor ce trebuiesc respectate in timpul executării lucrărilor;
4. stabilirea modului şi a planului de depozitare a materialelor şi bunurilor cu pericol de incendiu sau explozie

5. dotarea locului de muncă cu mijloace de prevenire şi stingere a incendiilor, necesare conform normelor, amplasarea corespunzătoare a acestora şi intreţinerea lor in perfectă stare de funcţionare;
6. organizarea alarmării, alertării şi a intervenţiei pentru stingerea incendiilor la locul de muncă, precum şi constituirea echipelor de intervenţie şi a atribuţiilor concrete;
7. organizarea evacuării persoanelor şi bunurilor in caz de incendiu precum şi intocmirea planurilor de evacuare;
8. întocmirea ipotezelor şi a schemelor de intervenţie pentru stingerea incendiilor la instalaţiile cu pericol deosebit;
9. marcarea cu inscripţii şi indicatoare de securitate şi expunerea materialelor de propagandă impotriva incendiilor.
10. Înaintea inceperii procesului tehnologic, muncitorii trebuie să fie instruiţi să respecte regulile de pază impotriva incendiilor.
11. Pe timpul lucrului se vor respecta intocmai instrucţiunile tehnice privind tehnologiile de lucru, precum şi normele de prevenire a incendiilor.
12. la terminarea lucrului se va asigura :
13. intreruperea iluminatului electric, cu excepţia celui de siguranţă ;
14. evacuarea din incintă a deşeurilor reziduurilor şi a altor materiale combustibile ;
15. inlăturarea tuturor surselor cu foc deschis;
16. evacuarea materialelor din spaţii de siguranţă dintre construcţie şi instalaţii.
17. Este obligatorie marcarea cu indicatoare de securitate executate şi montate conform standardelor
18. Depozitarea subansamblelor şi a materialelor se va face in raport cu comportarea la foc a acestora şi cu condiţia de a nu bloca căile de acces la apă şi la mijloacele de stingere şi spaţiile de siguranţă.
19. Se interzice lucrul cu foc deschis la distanţe mai mici de 3 m faţă de elementele sau materialele combustibile fără luarea măsurilor de protecţie specifice (izolare, umectare, ecranare, etc.). Zilnic, după terminarea programului de lucru, zona se curăţă de resturile şi deşeurile rezultate. Materialele şi substanţele combustibile se depozitează in locuri special amenajate, fără pericol de producere a
incendiilor.

20. Pe timpul executării lucrărilor la şarpante şi invelitori combustibile, este interzis focul deschis sau fumatul. Sunt exceptate dispozitivele tehnologice prevăzute şi asigurate cu protecţiile necesare.
21. Şantierul trebuie să fie echipat cu un post de incendiu, cuprinde:
- găleţi din tablă, vopsite in culoarea roşie, cu inscripţia „găleată de incendiu” (2 buc.)
- lopeţi cu coadă (2 buc.)
- topoare târnăcop cu coadă (2 buc.)
- cängi cu coadă (2 buc.)
- răngi de fier (2 buc.)
- scară împerechere din trei segmente (1 buc.)
- ladă cu nisip de 0,5 mc (1 buc.)
- stingătoare portabile

15. MĂSURI DE PROTECŢIE A MUNCII

1.La executarea lucrărilor se vor respecta toate măsurile de protecţie a muncii prevăzute in legislaţia in vigoare
2. Lucrările se vor executa pe baza proiectului de organizare şi a fişelor tehnologice elaborate de tehnologul executant, in care se vor detalia toate măsurile de protecţie a muncii. Se va verifica insuşirea fişelor tehnologice de către intreg personalul din execuţie.
3. Dintre măsurile speciale ce trebuiesc avute in vedere se menţionează :
- zonele periculoase vor fi marcate cu placaje şi inscripţii;
- se vor face amenajări speciale (podine de lucru, parapeţi, dispozitive);
- toate dispozitivele, mecanismele şi utilajele vor fi verificate in conformitate cu normele in vigoare ;
- asigurarea cu forţă de muncă calificată şi care să cunoască măsurile de protecţie a muncii in vigoare din “
4. Se atrage atenţia asupra faptului că măsurile de protecţie a muncii prezentate nu au un caracter limitativ, constructorul având obligaţia de a lua toate măsurile necesare pentru prevenirea eventualelor accidente de muncă

16. INDEPLINIREA CERINTELOR DE CALITATE

(stabilite prin Legea nr.720– criterii de performanta
IV.01 - Cerinţa "A" REZISTENTA Şl STABILITATE - conform memoriu rezistenta .
IV.02 - Cerinţa "B" SIGURANŢA ÎN EXPLOATARE – se vor respecta prevederile din STAS 6131 privind dimensionarea parapetilor şi balustradelor; STAS 2965 privind dimensionarea scărilor şi treptelor; corelarea naturii pardoselilor cu specificul funcţional (pardoseli antiderapante); măsuri de protecţia muncii specifice procesului tehnologic.
Coordonarea in materie de securitate si sanatate trebuie sa fie organizata atat in faza de studiu, conceptie si elaborare a proiectului, cat si pe perioada executarii lucrarilor. Atunci cand la elaborarea proiectului participa mai multi proiectanti, beneficiarul si/sau managerul de proiect trebuie sa desemneze un coordonator in materie de securitate si sanatate pe durata elaborarii proiectului lucrarii. Atunci cand
la realizarea lucrarilor pe santier participa mai multi antreprenori, un antreprenor si unul sau mai multi subantreprenori, un antreprenor si lucratori independenti ori mai multi lucratori independenti, beneficiarul si/sau managerul de proiect trebuie sa desemneze un coordonator in materie de securitate si sanatate pe durata realizarii lucrarii. Functia de coordonator in materie de securitate si sanatate pe durata elaborarii
proiectului lucrarii si functia de coordonator in materie de securitate si sanatate pe durata realizarii lucrarii sau a interventiilor ulterioare pot fi detinute de aceeasi persoana. Pentru a-si putea indeplini atributiile, coordonatorii in materie de Securitate si sanatate trebuie:
a) sa participe la toate etapele de elaborare a proiectului si de realizare a lucrarii;
b) sa fie invitati la toate intrunirile care privesc elaborarea proiectului si realizarea lucrarii;
c) sa primeasca si, daca este cazul, sa solicite managerului de proiect si antreprenorului elementele necesare indeplinirii sarcinilor sale;
Beneficiarul lucrarii sau managerul de proiect trebuie sa asigure ca, inainte de deschiderea santierului, sa fi fost stabilit un plan de securitate si sanatate. Planul de securitate si sanatate, ce va fi intocmit de antreprenor, este un document scris care cuprinde ansamblul de masuri ce trebuie luate in vederea prevenirii riscurilor care pot aparea in timpul desfasurarii activitatilor pe santier, trebuie sa fie redactat si trebuie tinut la zi pe toata durata efectuarii lucrarilor.
Acesta trebuie sa fie elaborat de coordonatorul in materie de securitate si sanatate pe durata elaborarii lucrarilor. La elaborarea planului de securitate si sanatate trebuie sa se tina seama de toate tipurile de activitati care se desfasoara pe santier si sa se identifice toate zonele in care si daca se desfasoara lucrarile cuprinse in urmatoarea lista

17. LISTA NEEXHAUSTIVA

a lucrarilor care implica riscuri specifice pentru securitatea si sanatatea lucratorilor

1. Lucrari care expun lucratorii la riscul de a fi ingropati sub alunecari de teren, inghititi
de terenuri mocirloase/mlastinoase ori de a cadea de la inaltime, datorita naturii activitatii desfasurate, procedeelor folosite sau mediului inconjurator al locului de munca
2. Lucrari in care expunerea la substante chimice sau biologice prezinta un risc particular pentru securitatea si sanatatea lucratorilor ori pentru care supravegherea sanatatii lucratorilor este o cerinta legala
3. Lucrari cu expunere la radiatii ionizante pentru care prevederile legale specific obliga la delimitarea de zone controlate sau supravegheate
4. Lucrari in apropierea liniilor electrice de inalta tensiune
5. Lucrari care expun la risc de inec
6. Lucrari de puturi, terasamente subterane si tuneluri
7. Lucrari cu tuburi cu aer comprimat
8. Lucrari care implica folosirea de explozibili sau materiale inflamabile
9. Lucrari de montare si demontare a elementelor prefabricate grele
Pe masura ce sunt elaborate, planurile proprii de securitate si sanatate ale antreprenorilor trebuie sa fie integrate in planul de securitate si sanatate, trebuie sa faca parte din proiectul lucrarii si sa fie adaptat continutului acestuia.
9. Lucrari de montare si demontare a elementelor prefabricate grele
Pe masura ce sunt elaborate, planurile proprii de securitate si sanatate ale antreprenorilor trebuie sa fie integrate in planul de securitate si sanatate, trebuie sa faca parte din proiectul lucrarii si sa fie adaptat continutului acestuia.
Planul de securitate si sanatate trebuie:
a) sa precizeze cerintele de securitate si sanatate aplicabile pe santier.
b) sa specifice riscurile care pot aparea;
c) sa indice masurile de prevenire necesare pentru reducerea sau eliminarea riscurilor;
d) sa contina masuri specifice privind lucrarile care se incadreaza in una sau mai multe categorii cuprinse in anexa nr. 2.
Planul de securitate si sanatate trebuie sa contina cel putin urmatoarele:
a) informatii de ordin administrativ care privesc santierul si, daca este cazul, informatii care completeaza o declaratie prealabila
b) masuri generale de organizare a santierului stabilite de comun acord de catre managerul de proiect si coordonatorii in materie de securitate si sanatate;
c) identificarea riscurilor si descrierea lucrarilor care pot prezenta riscuri pentru securitatea si sanatatea lucratorilor;
d) masuri specifice de securitate in munca pentru lucrarile care prezinta riscuri; masuri de protectie colectiva si individuala;
e) amenajarea si organizarea santierului, inclusiv a obiectivelor edilitar-sanitare, modalitati de depozitare a materialelor, amplasarea echipamentelor de munca prevazute de antreprenori si subantreprenori pentru realizarea lucrarilor proprii;
f) masuri de coordonare stabilite de coordonatorii in materie de securitate si sanatate si obligatiile ce decurg din acestea;
g) obligatii ce decurg din interferenta activitatilor care se desfasoara in perimetrul santierului si in vecinatatea acestuia;
h) masuri generale pentru asigurarea mentinerii santierului in ordine si in stare de curatenie;
i) indicatii practice privind acordarea primului ajutor, evacuarea persoanelor si masurile de organizare luate in acest sens;
j) modalitati de colaborare intre antreprenori, subantreprenori si lucratorii independent privind securitatea si sanatatea in munca.
Masurile de coordonare stabilite de coordonatorii in materie de securitate si sanatate si

a) caile sau zonele de deplasare ori de circulatie orizontale si verticale;
b) conditiile de manipulare a diverselor materiale, in particular, in ceea ce priveste interferenta instalatiilor de ridicat aflate pe santier sau in vecinatatea acestuia;
c) limitarea manipularii manuale a sarcinilor;
d) delimitarea si amenajarea zonelor de depozitare a diverselor materiale, in mod deosebit daca se depoziteaza materiale sau substante periculoase;
e) conditiile de depozitare, eliminare sau de evacuare a deseurilor si a materialelor rezultate din daramari, demolari si demontari;
f) conditiile de ridicare a materialelor periculoase utilizate;
g) utilizarea mijloacelor de protectie colectiva si a instalatiei electrice generale;
h) masurile care privesc interactiunile de pe santier.

Planul de securitate si sanatate trebuie sa fie completat si adaptat in functie de evolutia santierului si de durata efectiva a lucrarilor sau a fazelor de lucru.
Planul de securitate si sanatate trebuie sa se afle in permanenta pe santier pentru a putea fi consultat, la cerere, de catre inspectorii de munca, inspectorii sanitari, membrii comitetului de securitate si sanatate in munca sau de reprezentantii lucratorilor, cu raspunderi specifice in domeniul securitatii si sanatatii.
Planul de securitate si sanatate trebuie sa fie pastrat de catre managerul de proiect timp de 5 ani de la data receptiei finale a lucrarii.
Pe toata durata realizarii lucrarii angajatorii si lucratorii independenti trebuie sa respecte obligatiile generale ce le revin in conformitate cu prevederile din legislatia nationala care transpune Directiva normelor, in special in ceea ce priveste:
a) mentinerea santierului in ordine si intr-o stare de curatenie corespunzatoare;
b) alegerea amplasamentului posturilor de lucru, tinand seama de conditiile de acces la aceste posturi;
c) stabilirea cailor si zonelor de acces sau de circulatie;
d) manipularea in conditii de siguranta a diverselor materiale;
e) intretinerea, controlul inainte de punerea in functiune si controlul periodic al echipamentelor de munca utilizate, in scopul eliminarii defectiunilor care ar putea sa afecteze securitatea si sanatatea lucratorilor;
f) delimitarea si amenajarea zonelor de depozitare si inmagazinare a diverselor materiale, in special a materialelor sau substantelor periculoase;
g) conditiile de deplasare a materiilor si materialelor periculoase utilizate;
h) stocarea, eliminarea sau evacuarea deseurilor si a materialelor rezultate din daramari, demolari si demontari;
i) adaptarea, in functie de evolutia santierului, a duratei de executie efectiva stabilita pentru diferite tipuri de lucrari sau faze de lucru;
j) cooperarea dintre angajatori si lucratorii independenti; apropierea santierului.

18. **Cerinţa "C" SECURITATEA LA INCENDIU** - In toate fazele tehnologice de executie
a lucrarilor de constructii se vor respecta prevederilor din normativelor in vigoare
Fiecare baraca va fi dotata cu cate un stingator portabil, tip P6. Intreaga suprafata de teren de 680 mp se va proteja cu 4 pichete (posturi de incendiu).
Pichetele vor contine:
Dulap cu materiale PSI Cantitate
Topor-tarnacop PSI 2

Cange cu coada 2
Ranga PSI 2
Scara imperechere din trei segmente 1
Galeata PSI 2
Lopata PSI 2
Lada cu nisip 1
Stingator portativ cu CO2 tip G6 1
Stingator portativ cu pulbere tip P6 1
Stingator portativ cu spuma aeromecanica tip SM6

Se vor verifica periodic toate intalatiile electrice aferente constructiilor, fumatul nu va fi acceptat decat in locuri special amenajate
Se va evita depozitarea materialelor inflamabile in spatii neasigurate din punct de vedere al sigurantei la foc.
In incinta organizarii de santier s-au stabilit 1 compartiment de incendiu;
Gradul de rezistentă la foc al constructiilor temporare este C0, iar gradul de rezistentă la
foc al constructiei existente este II.
Caile si iesirile de urgenta trebuie sa fie in permanenta libere si sa conduca in modul cel mai direct posibil intr-o zona de securitate
In caz de pericol, toate posturile de lucru trebuie sa poata fi evacuate rapid si in conditii de securitate maxima pentru lucratori.

Numarul, amplasarea si dimensiunile cailor si iesirilor de urgenta se determina in functie de utilizare, de echipament si de dimensiunile santierului si ale incaperilor, precum si de numarul maxim de persoane care pot fi prezente.
Caile si iesirile de urgenta trebuie semnalizate in conformitate cu prevederile din legislatia in vigoare
Panourile de semnalizare trebuie sa fie realizate dintr-un material suficient de rezistent si sa fie amplasate in locuri corespunzatoare.
Pentru a putea fi utilizate in orice moment, fara dificultate, caile si iesirile de urgenta, precum si caile de circulatie si usile care au acces la acestea nu trebuie sa fie blocate cu obiecte.
Caile si iesirile de urgenta care necesita iluminare trebuie prevazute cu iluminare de siguranta, de intensitate suficienta in caz de pana de curent.
Toate schelele trebuie sa fie concepute, construite si intretinute astfel incat sa se evite prabusirea sau deplasarea lor accidentala.
Platformele de lucru, pasarelele si scarile schelelor trebuie sa fie construite, dimensionate, protejate si utilizate astfel incat persoanele sa nu cada sau sa fie expuse caderilor de obiecte.

19. Cerinţa "D"

a - IGIENA şi SĂNĂTATEA OAMENILOR – se vor de respecta normele in vigoare
Ventilatie - tinandu-se seama de metodele de lucru folosite si de cerintele fizice impuse lucratorilor, trebuie luate masuri pentru a asigura lucratorilor aer proaspat in cantitate suficienta. Daca se foloseste o instalatie de ventilatie, aceasta trebuie mentinuta in stare de functionare si nu trebuie sa expuna lucratorii la curenti de aer care le pot afecta sanatatea. Atunci cand este necesar pentru sanatatea lucratorilor, un
sistem de control trebuie sa semnalizeze orice oprire accidentala a instalatiei.
Expunerea la riscuri particulare.
Lucratorii nu trebuie sa fie expusi la niveluri de zgomot nocive sau unei influente exterioare nocive, cum ar fi: gaze, vapori, praf.
Atunci cand lucratorii trebuie sa patrunda intr-o zona a carei atmosfera este susceptibila sa contina o substanta toxica sau nociva, sa aiba un continut insuficient de oxigen sau sa fie inflamabila, atmosfera contaminata trebuie controlata si trebuie luate masuri corespunzatoare pentru a preveni orice pericol.
Intr-un spatiu inchis un lucrator nu poate fi in nici un caz expus la o atmosfera cu risc ridicat. Lucratorul trebuie cel putin sa fie supravegheat in permanenta din exterior si trebuie luate toate masurile corespunzatoare pentru a i se putea acorda primul ajutor, efectiv si imediat.
Temperatura in timpul programului de lucru, temperatura trebuie sa fie adecvata organismului uman, tinandu-se seama de metodele de lucru folosite si de solicitarile fizice la care sunt supusi lucratorii.
Iluminatul natural si artificial al posturilor de lucru, incaperilor si cailor de circulatie de pe santier :
Posturile de lucru, incaperile si caile de circulatie trebuie sa dispuna, in masura in care este posibil, de suficienta lumina naturala.
Atunci cand lumina zilei nu este suficienta si, de asemenea, pe timpul noptii locurile de munca trebuie sa fie prevazute cu lumina artificiala corespunzatoare si suficienta.
Atunci cand este necesar, trebuie utilizate surse de lumina portabile, protejate contra socurilor. Culoarea folosita pentru iluminatul artificial nu trebuie sa modifice sau sa influenteze perceptia semnalelor ori a panourilor de semnalizare.
Instalatiile de iluminat ale incaperilor, posturilor de lucru si ale cailor de circulatie trebuie amplasate astfel incat sa nu prezinte risc de accidentare pentru lucratori.
Incaperile, posturile de lucru si caile de circulatie in care lucratorii sunt expusi la riscuri in cazul intreruperii functionarii iluminatului artificial, trebuie sa fie prevazute cu iluminat de siguranta de o intensitate suficienta.
Vestiarele sunt fi dotate cu grupuri sanitare existente, amplasate in aripa de nord, la parter, iar o incapere se va amenaja una ca sala pentru servirea mesei.
Lucratorilor trebuie sa li se puna la dispozitie vestiare corespunzatoare daca acestia trebuie sa poarte imbracaminte de lucru si daca, din motive de sanatate sau de decenta, nu li se poate cere sa se schimbe intr-un alt spatiu. Vestiarele trebuie sa fie usor accesibile, sa aiba capacitate suficienta si sa fie dotate cu scaune. Vestiarele trebuie sa fie suficient de incapatoare si sa aiba dotari care sa permita fiecarui lucrator sa isi usuce imbracamintea de lucru, daca este cazul, precum si vestimentatia si efectele personale si sa le poata pastra incuiate.in anumite situatii, cum ar fi existenta substantelor periculoase, a

umiditatii, a murdariei, imbracamintea de lucru trebuie sa poata fi tinuta separat de vestimentatia si efectele personale. Trebuie prevazute vestiare separate pentru barbati si femei sau o utilizare separata a acestora.

20. REFACEREA ŞI PROTECŢIA MEDIULUI

se vor respecta prevederile legislatiei in vigoare. Sunt respectate urmatoarele:

1. Parcul reamenajat va fi dotat cu sistem de iluminare combinat, care corespunde cerintelor NCM C.04.02-2005 “Iluminatul natural si artificial”. Nivelul iluminatului artificial general nu mai mic de 200-300 lx. Reteaua de current electric de 200/280 V, fregventa 50-60Hz.
2. Calitatea aierului din zonele de munca v-a corespunde exigentelor GOST 12.1.005-88 “Exigente sanitaro-igienice generale fata de aerul zonelor de munca”
3. Pentru incalzirea obiectivului se v-a folosi cazan electric, cu posibilitatea de conectare la sursa de gaze naturale in perspectiva. (conform solutiilor arhitecturale, unitatea este dotata cu cazangerie)
4. Aprovizionarea cu apa potabila a obiectivului se v-a efectua prin racordarea la retelele apeductului orasanesc, conform conditiilor tehnice eliberate de SA “Apa-Canal”
5. Evacuarea apelor reziduale (WC) prin intermediul autospecialelor.
6. Colectarea reziduurilor menajere se va face in intr-un loc special amenajat amplasat pe teritoriu public. Gunoiul va fi colectat sortat, si evacuat de firma specializata, pe baza de contract de prestari servicii incheiat cu proprietarul sau asociatia de proprietari.
7. La etapa de demarare a constructiei, solul fertil in capacitate de apr. 65 m3 (existent pe teritoriu) se v-a depozita in loc special amenajat pe teritoriu privat
8. Constructiile ce v-or fi demolate, se v-or efectua conform compartimentului OLC (Organizare Lucrarilor de Constructie). Gunoiul de Constructie v-a fi sortat. Elemente si material de constructive ce pot fi utilizate ulterior se vor depozita si folosi la constructia noua. Restul gunoiului constructiv, va fi evacuata de pe santier de catre firma specializata, la gunoistea autorizata a orasului.
9. Autovehiculele care parasesc santierul, vor fi spalate, pe platforme special amenajate, pentru a nu murdarii domeniul public.
10. In urma efectuarii lucrarilor de constructie se vor inlocui cu pavaj nou eleile ecxistente si plantarea cu iarba de gazon pe intreaga suprafata a parcului.

21. Cerinta "E"

a - IZOLAREA TERMICĂ ŞI ECONOMIA DE ENERGIE – nu e cazul

b - IZOLAREA HIDROFUGĂ – nu e cazul

22. Cerinta "F" - PROTECŢIA LA ZGOMOT –In procesul de productie, muncitorilor care au post de lucru in zonele in care se produc zgomote ce depasesc nivelul acceptat, vor fi dotati cu casti speciale de protectie.
Protectia la zgomot fata de vecinatati va fi asigurata prin corelarea orelor in care se produce zgomot, cu orarul persoanelor din vecinatati (nu se vor produce zgomote intre orele 18,00 seara si 8,00 dimineata).
Daca se depasesc nivelele de zgomot admise, antreprenorul va monta panouri de protectie la zgomot pe directia defavorizata, pentru limitarea propagarii zgomotului.
Capitolul V " MASURILE DE PROTECŢIE CIVILA - nu ridica probleme de aparare civila, avind caracter temporar.
Capitolul VI - AMENAJĂRI EXTERIOARE CONSTRUCTIEI – incinta este imprejmuita cu panouri opace, de tabla, montate pe stalpi metalici, care au o inaltime de cca 2 m. In incinta se vor amenaja alei pietonale si carosabile balastate sau asfaltate, deja existente.

23. DOCUMENTAȚIA ANEXATA:

1. Certificat de urbanism nr. ____ DIN _____
2. Planul de amplasare a imobilului
3. Plan topografic sc. 1:500
4. Plan trasare sc. 1:500
5. Plan general sc. 1:500
6. Plan amenajare sc. 1:200
7. Extrasul bunurilor imobile pentru efectuarea tranzacțiilor
8. Planul cadastral (geometric)
9. Contractul de supraveghere de autor nr. 116/SA-2017
10. Tema de proiectare
11. Graficul de indeplinire a lucrarilor de proiectare
12. Aviz de verificare (compartiment Solutii Arhitecturale _____)

Plan general (situatia existenta), sc. 1:500

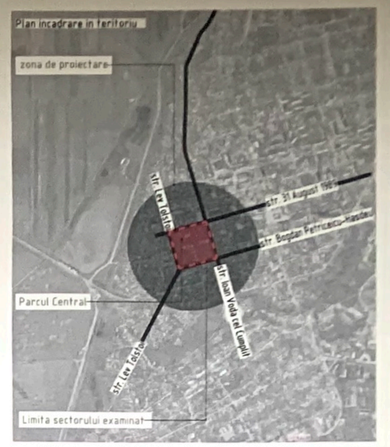

SPECIFICATIA ELEMENTELOR

nr.	Denumire	Indicatie	Cant.	Cant. totala	Nota
	Mobilier				
1	banca tip 1	picioare din fonta, scaun din lemn, L=1800		7	
2	banca tip 2	picioare din fonta, scaun din lemn, L=1700		13	
3	banca tip 3	picioare din fonta, scaun din lemn, L=1700		63	
4	banca tip 4	picioare din fonta, scaun din lemn, L=variat, degradat		8	
5	urna metalica			40	
6	felinar metalic (stilp din fonta)			4	
	suprafete pavate				
	alei acoperite cu asfalt (fisurat, degradat)	accese pietonale (mp)		7393.20	
	alei acoperite cu dale din beton colorat (fisurat, degradat)	accese pietonale (mp)		2269.60	
	alei acoperite cu dale din beton (fisurat, degradat)	accese pietonale (mp)		1434.10	
	alei acoperite cu dale masive de beton	accese pietonale (mp)		680.00	

Explicatie plan general (existent):

1. Biserica "Sfintul Mihail";
2. Poarta bisericii "Sfintul Mihail";
3. bust "Ioan Voda cel Cumplit";
4. memorial "FOCUL VESNIC";
5. Placca comemorativa;
6. Ghereta p/u comercializarea inghetatei;
7. parc de distractie "CHIRILEX PARK";
8. parc sportiv (degradat);
9. WC public (ruina);
10. Teren de joaca p/u copii;
11. cafenea "ESCOBAR";
12. Trnsformator electric;
13. bust "GRIGORE VIERU";
14. Statie de reglare a gazului;
15. Statie de reglare a gazului;
16. Parcare existenta;
17. Parcare existenta;
18. Parcare existenta reamenajata;
19. Parcare existenta reamenajata;
20. Parcare existenta reamenajata.

Legenda plan general (existent):

- constructii existente;
- accese rutiere/strazi, asfalt;
- accese pietonale/alei acoperite cu asfalt (fisurat, degradat);
- accese pietonale acoperite cu dale din beton colorat (fisurat, degradat);
- accese pietonale acoperite cu dale din beton (fisurat, degradat);
- Pavaj din dale masive de beton;
- Pavaj existent din beton vibropresat, alei reamenajate;
- alei rudimentare;
- pavaj din piatra naturala (curtea bisericii)
- Pavaj din cauciuc, tren de joaca p/u copii;
- urna de gunoi
- banca (tip 1, 2, 3)
- felinar
- hotarele terenurilor aflate in proptietate;
- gard;
- pozitia de fotografiere;
- pozitia de fotografiere a vederei panoramice.

Verificator de proiecte ar. 151 Homa Stepan Domeniile A, I, II, III, IV, V, VI Nr. de inregistrare a avizului 0924/21 Valabil de la 17.12.2018 pina la 17.12.2021

SOCIETATEA CU RĂSPUNDERE LIMITATĂ "OLDARCHITECTURE" PENTRU PROIECTE

Nota:
- planul general existent a fost elaborat in baza ridicarii topografice,
- ca informatie suplimentara au servit http://www.geoportal.md si http://www.cadastru.md;
- Eroarea de dimensionari constituie 100mm.

NAVAL TEHNO P-2014 Nr.0922 A.2.3.4 PROIECTARE

Mod.	Nr. sp.	Coala	Nr. doc.	Semn.	Data	116/KO-2017-PE			
						Mun. Cahul, str. 31 August, str. Ioan Voda cel Cumplit			
Manager		Naval D.				beneficiar: Primaria mun. Cahul	Faza	Coala	Coli
						Amenajarea parcului central "Grigore Vieru"	PE	PG-02	11
ASP		Naval T.							
ARH		Zubco R.				nume plansa: Schema incadrarii in teritoriu. Plan general (situatia existenta)	OLDARCHITECTURE S.R.L. LICENTA SERIA A MMIII nr. 042627		
ELABORAT		Zubco R.							

Plan demolari, sc. 1:500

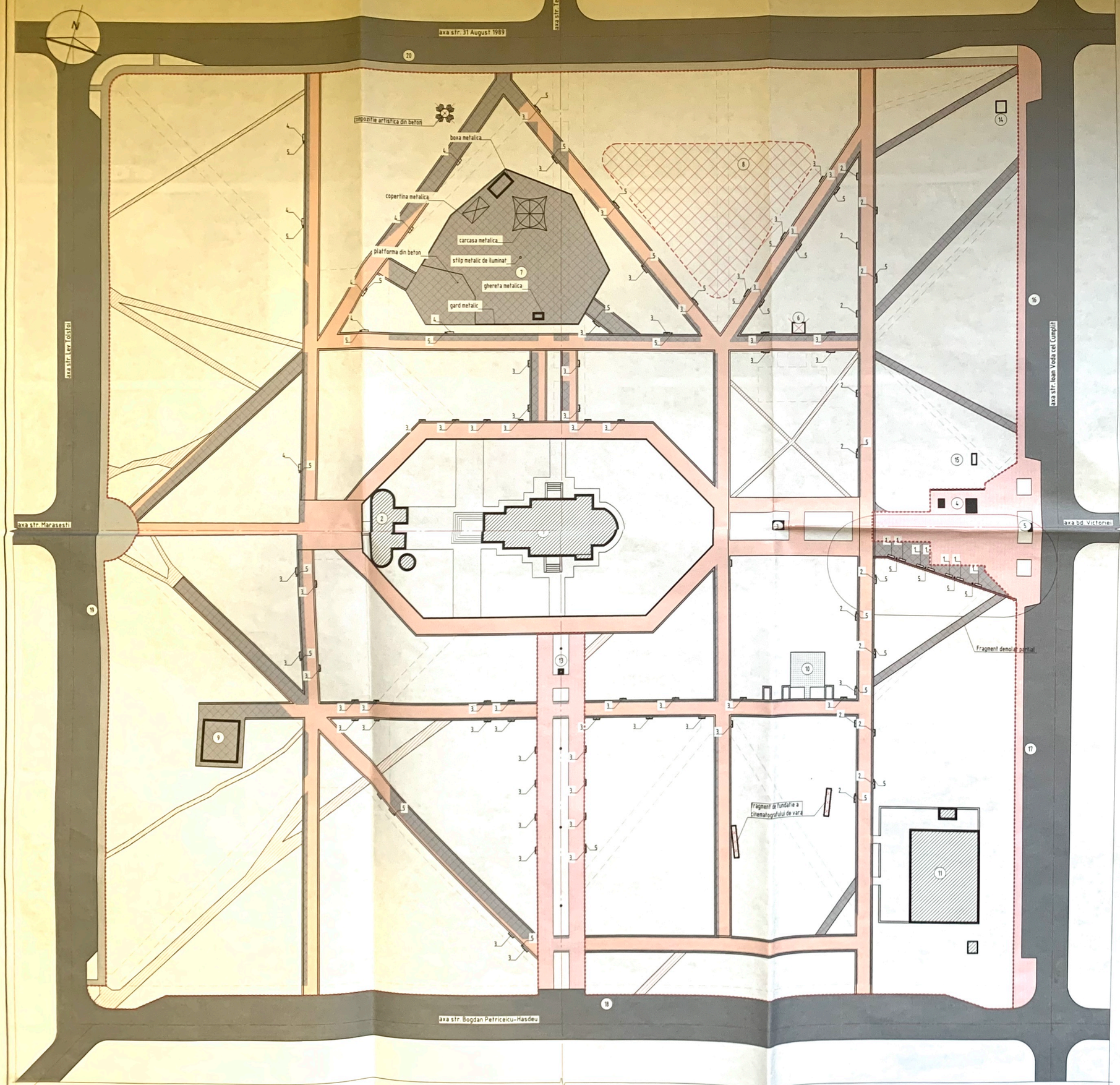

SPECIFICATIA ELEMENTELOR DEMONTATE

nr.	Denumire	Indicatie	Cant.	Cant. totala	Nota
		Mobilier			
1	banca tip 1	picioare din fonta, scaun din lemn, L=1800		7	
2	banca tip 2	picioare din fonta, scaun din lemn, L=1700		13	
3	banca tip 3	picioare din fonta, scaun din lemn, L=1700		63	
4	banca tip 4	picioare din fonta, scaun din lemn, L=variat, degradat		8	
5	urna metalica			40	
		suprafete pavate			
	alei acoperite cu asfalt, dale din beton (demontat stratul superior, ≈150mm)	accese pietonale (m^2)		5525.20	
	alei acoperite cu asfalt, dale din beton (demontat complet, ≈400mm)	accese pietonale (m^2)		3130.50	
		constructii capitale, constructii provizorii			
	cinematografului de vara	fragment de fundatie, m^3		18.00	
	WC public	fragment de fundatie si pereti, m^3		30,00	
	parc sportiv	fragmente aparate de fitness		-	
	ghereta	ghereta p/u comercializarea inghetatei, unitati		1	
	compozitie artistica din beton	elemente din beton, m^3		4.00	
	copertina metalica	unitati		1	
	boxa metalica	unitati		1	
	carcasa metalica	unitati		1	
	ghereta metalica	unitati (V.m³ = 750 kg)		1	
	gard metalic	sectii se gard, m. l. (1 m/l = 59,35 kg)		147.70	
	stilp metalic de iluminat	unitati		1	
	platforma din beton	elemente din beton, m^3		63.70	
	perete de sprijin	elemente din beton, m^3		12.80	

Explicatie plan general (existent):

1. Biserica "Sfintul Mihail";
2. Poarta bisericii "Sfintul Mihail";
3. bust "Ioan Voda cel Cumplit";
4. *memorial "FOCUL VESNIC";*
5. Placca comemorativa;
6. Ghereta p/u comercializarea inghetatei;
7. parc de distractie "CHIRILEX PARK";
8. parc sportiv (degradat);
9. WC public (ruina);
10. Teren de joaca p/u copii;
11. cafenea "ESCOBAR";
12. Trnsformator electric;
13. bust "GRIGORE VIERU";
14. Statie de reglara a gazului;
15. Statie de reglara a gazului;
16. Parcare existenta;
17. Parcare existenta;
18. Parcare existenta reamenajata;
19. Parcare existenta reamenajata;
20. Parcare existenta reamenajata.

Legenda plan demolari (existent):

- constructii existente;
- accese rutiere/strazi, asfalt;
- elemente supuse demolarii;
- alei rudimentare, supuse desfiintarii;
- alei acoperite cu asfalt, dale din beton (demontat stratul superior, ≈150mm);
- alei acoperite cu asfalt, dale din beton (demontat complet, ≈400mm);
- alei acoperite cu dale din beton colorat, supuse restituirii in zonele detiriorate (dupa caz);
- pavaj din piatra naturala (curtea bisericii)
- Pavaj din cauciuc, tren de joaca p/u copii;
- urna de gunoi
- banca (tip 1, 2, 3)
- felinar
- hotarele terenurilor aflate in proptietate;
- gard;
- limitele aleilor proiectate.

Verificator de proiecte nr. 151
Homa Stepan
Domeniile: A.1,2,3,4
Nr. de [illegible]
valabilă de la [illegible] pînă la 27.12.2021

SOCIETATEA CU RASPUNDERE LIMITATĂ
"OLDARCHITECTURE"
PENTRU PROIECTE

Nota:
- demontarea suprafetelor existente se va face dupa trasarea axelor aleelor proiectate;
- sectoarele de alei existente suprapuse cu cele proiectate vor fi demontate doar stratul de uzura conform planului de demolari, pastrind straturile pregatitoare;
- planul demolari a fost elaborat in baza plan general (situatia existenta);
- ca informatie suplimentara au servit http://www.geoportal.md si http://www.cadastru.md;
- suprafetele recent amenajate vor fi lasate intacte.

NAVAL TEODOR P-2014 Nr.0922 A.2.3.4 PROIECTANT

Mod.	Nr. sp.	Coala	Nr. doc.	Semn.	Data
Manager		Naval D.			
ASP		Naval T.			
ARH		Zubco R.			
ELABORAT		Zubco R.			

116/KO-2017-PE

Mun. Cahul, str. 31 August, str. Ioan Voda cel Cumplit

beneficiar: Primaria mun. Cahul	Faza	Coala	Coli
Amenajarea parcului central "Grigore Vieru"	PE	PG-04	11

nume plansa: Plan demolari

OLDARCHITECTURE S.R.L.
LICENTA: SERIA A MMI nr. 043427

Plan general (situatia proiectata), sc. 1:500

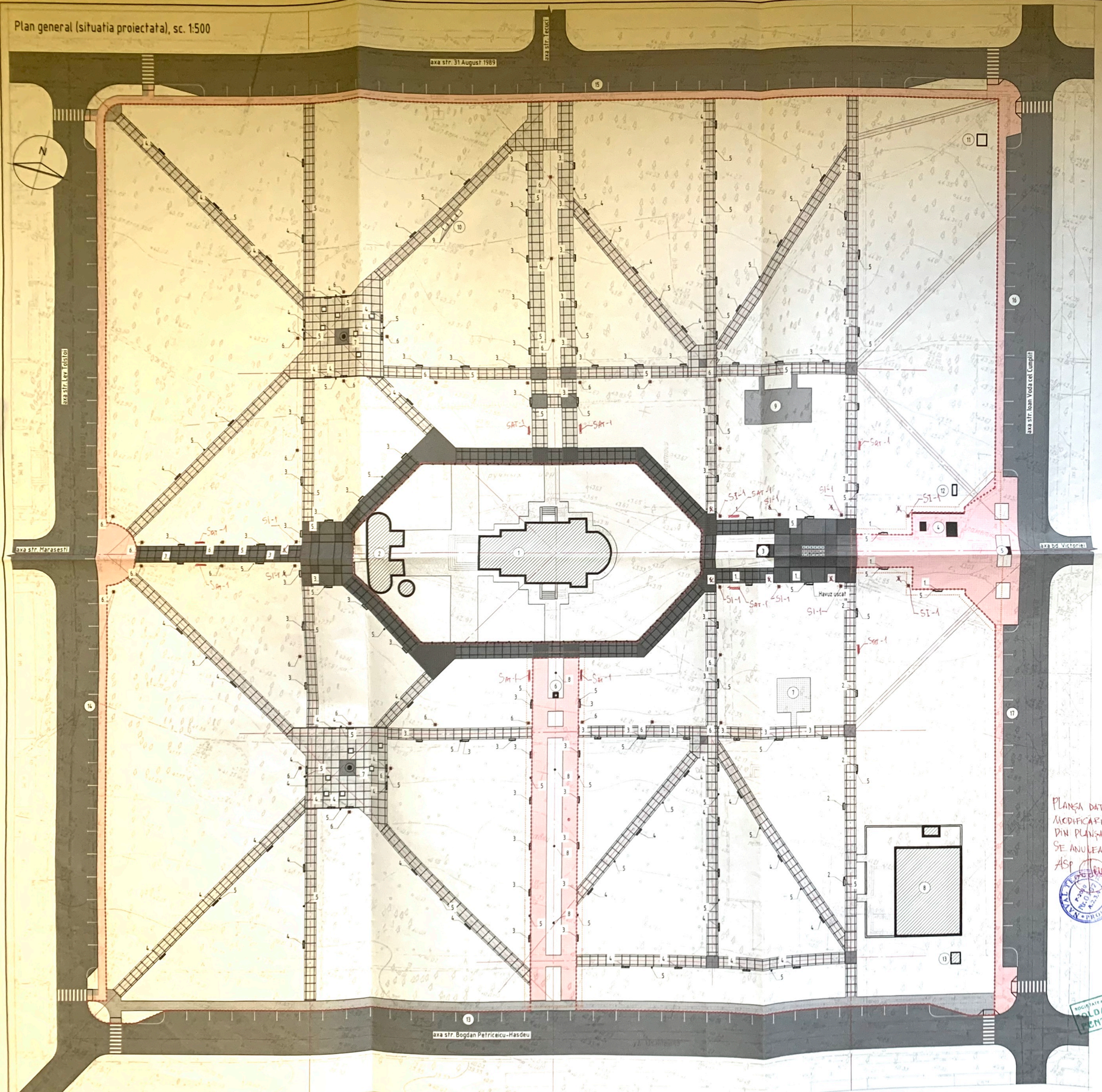

Explicatie plan general (proiectat):

1. Biserica "Sfintul Mihail" (existent);
2. Poarta bisericii "Sfintul Mihail" (existent);
3. bust "Ioan Voda cel Cumplit" (existent);
4. memorial "FOCUL VESNIC" (existent);
5. Placa comemorativa (existent);
6. bust "GRIGORE VIERU" (existent);
7. Teren de joaca p/u copii (existent);
8. cafenea "ESCOBAR" (existent);
9. Teren p/u fitnes si worckout;
10. WC public (boxe mobile)
11. Statie de reglara a gazului;
12. Statie de reglara a gazului;
13. Parcare existenta;
14. Parcare existenta;
15. Parcare existenta ;
16. Parcare existenta;
17. Parcare existenta.

Legenda plan general (proiectat):

- constructii existente;
- accese rutieret/strazi, asfalt;
- pavaj din beron vibropresat (alei existente pastrate, caramida gri, 20x10x4, Radial plus);
- pavaj existent din beton bolorat (alei existente pastrate);
- pavaj din beron vibropresat (caramida gri, 20x10x4, Radial plus);
- pavaj din beron vibropresat (caramida neagra, 20x10x4, Radial plus);
- pavaj din beron vibropresat (caramida gri, 20x10x6, Radial plus);
- pavaj din beron vibropresat (caramida neagra, 20x10x6, Radial plus);
- alei acoperite cu beton spalat;
- invelitoare din prundis, fractie marunta (terent pentru fitnes si worcksut);
- urna de gunoi
- banca (tip 1, 2, 3, supuse reparatiei)
- banca, "Scaun nr. 1", Radial plus;
- felinar;
- cismea;
- felinar existent;
- bordura de trotuar "B3", Radial plus;
- bordura de drum B1, Radial plus;
- limita sectorului amenajat;
- alei pastrate, configuratie partial modificata

BORDEROU MOBILIER

nr.	Denumire	Indicatie
	Mobilier	
1	banca tip 1, reparata	picioare din fonta, scaun din lemn, L=1800
2	banca tip 2, reparata	picioare din fonta, scaun din lemn, L=1700
3	banca tip 3 reparata	picioare din fonta, scaun din lemn, L=1700
4	banca tip 4	~~Scaun nr. 1, Radial plus~~ Vezi 116/KO-2017-PG/mod
5	urna p/u deseuri	Urna cu cos basculant, ARTMET nr. 23
6	felinar metalic h=3.95 m (stilp din fonta), proiect	Stalp ornamental de iluminat City 1FS
7	cismea CM-1	Cismea din fonta ~~FORBAN 1A~~ Vezi 116/KO-2017-PG/mod
8	felinar metalic (stilp din fonta), existent	
9	WC public (boxe mobile)	
10.	STÂLP DE ILUMINAT SI-1	Vezi 116/KO-2017-PG/mod
11	Stalpe aparata	vezi 116/KO-2017PG/mod

Teren de joaca p/u copii (existent)

Teren de fitnes si worckout

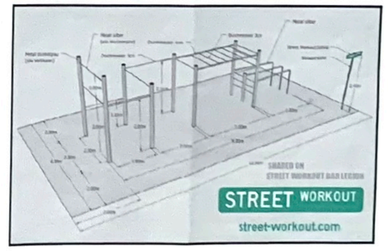

PLANŞA DATĂ CONTINE MODIFICĂRI. COPIILE DIN PLANŞA PG-05 SE ANULEAZA
ASP T. NAVAL
05.04.2020

Nota:
- planul general a fost elaborat in baza ridicarii topografice;
- ca informatie suplimentara au servit http://www.geoportal.md si http://www.cadastru.md;
- Eroarea de dimensionari constitue 100mm;
- Detaliile de constructie si specificatiile a "Havuzului uscat" vor fi stipulate in proiectul de executie a havuzului.

Verificator de proiecte nr. 151 Homa Stepan Domeniile: A-1, 2, 3, 4
Nr. de registrare a prezintei: 2019/10/2018
Valabilitate de la 27.12.2018 pînă la 27.12.2021

Mod	Nr. sp.	Coala	Nr. doc.	Semn.	Data
Manager		Naval D.			
ASP		Naval T.			
ARH		Zubco R.			
ELABORAT		Zubco R.			

116/KO-2017-PE

Mun. Cahul, str. 31 August, str. Ioan Voda cel Cumplit

beneficiar: Primaria mun. Cahul	Faza	Coala	Coli
Amenajarea parcului central "Grigore Vieru"	PE	PG-05	11

nume plansa: Plan general (situatia proiectata)

OLD ARCHITECTURE S.R.L
LICENTIA: SERIA A 1000 nr. 043427

Plan trasare, sc. 1:500

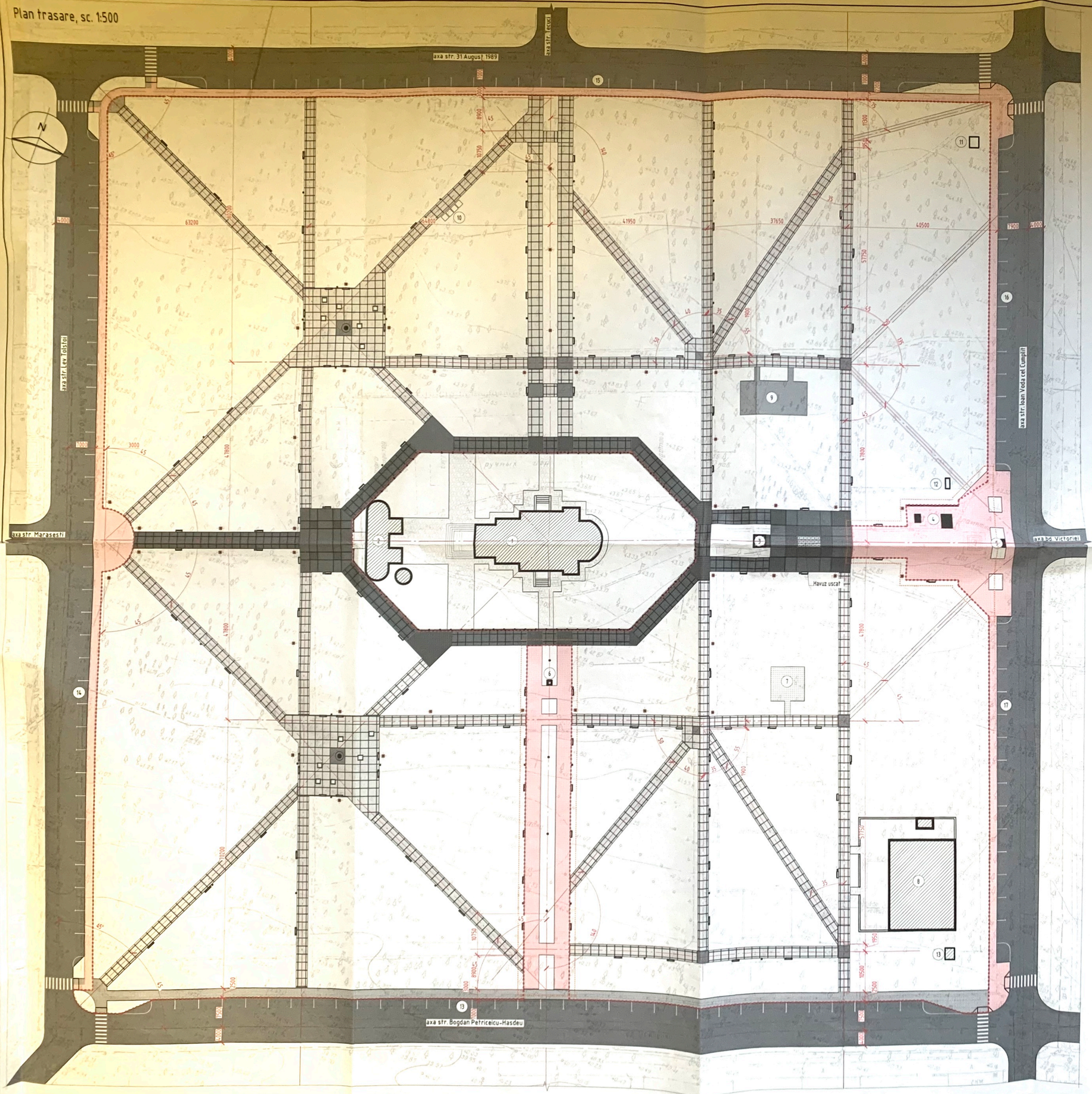

Legenda plan general (proiectat):

- constructii existente;
- accese rutieret/strazi, asfalt;
- pavaj din beron vibropresat (alei existente pastrate, caramida gri, 20x10x4, Radial plus);
- ~~pavaj existent din beton bolorat (alei existente pastrate)~~; VOLUME DE PAVAJ INCLUSE ÎN 116/KD
- pavaj din beron vibropresat (caramida gri, 20x10x4, Radial plus);
- pavaj din beron vibropresat (caramida neagra, 20x10x4, Radial plus);
- pavaj din beron vibropresat (caramida gri, 20x10x6, Radial plus);
- pavaj din beron vibropresat (caramida neagra, 20x10x6, Radial plus);
- alei acoperite cu beton spalat;
- invelitoare din prundis, fractie marunta (terent pentru fitnes si worckout);
- urna de gunoi
- banca (tip 1, 2, 3, supuse reparatiei)
- banca, "Scaun nr. 1", Radial plus;
- felinar;
- cismea;
- felinar existent;
- bordura de trotuar "B3", Radial plus;
- bordura de drum B1, Radial plus;
- limita sectorului amenajat;
- alei pastrate, configuratie partial modificata

Explicatie plan trasare:

1. Biserica "Sfintul Mihail" (existent);
2. Poarta bisericii "Sfintul Mihail" (existent);
3. bust "Ioan Voda cel Cumplit" (existent);
4. memorial "FOCUL VESNIC" (existent);
5. Placa comemorativa (existent);
6. bust "GRIGORE VIERU" (existent);
7. Teren de joaca p/u copii (existent);
8. cafenea "ESCOBAR" (existent);
9. Teren p/u fitnes si worckout;
10. WC public (boxe mobile)
11. Statie de reglara a gazului;
12. Statie de reglara a gazului;
13. Parcare existenta;
14. Parcare existenta;
15. Parcare existenta ;
16. Parcare existenta;
17. Parcare existenta.

PLANŞA DATA CONŢINE MODIFICĂRI
Copiile planşei PG-06, SE VOR INTRODUCE MODIFICĂRILE
ASP T. NAVAL
05.04.2020

Verificator de proiecte nr. 151
Homa Stepan
Domeniile: A.1, 2, 3, 4
Nr. de înregistrare a avizului: 0424/2019
Valabilă: de la 27.12.2016 pînă la 27.12.2021

SOCIETATEA CU RĂSPUNDERE LIMITATĂ "OLDARCHITECTURE PENTRU PROIECTE"

Nota:
- planul trasare a fost elaborat in baza ridicarii topografice;
- ca informatie suplimentara au servit http://www.geoportal.md si http://www.cadastru.md;
- Eroarea de dimensionari constitue 100mm;
- Detaliile de constructie si specificatiile a "Havuzului uscat" vor fi stipulate in proiectul de executie a havuzului.

NAVAL TEODOR P-2014 Nr.0922 A.2.3.4 PROIECTE

Prof.	Nr. sp.	Coala	Nr. doc.	Semn.	Data
Manager		Naval D.			
ASP		Naval T.			
ARH		Zubco R.			
ELABORAT		Zubco R.			

116/KD-2017-PE

Mun. Cahul, str. 31 August, str. Ioan Voda cel Cumplit

beneficiar: Primaria mun. Cahul	Faza	Coala	Col
Amenajarea parcului central "Grigore Vieru"	PE	PG-06	11
nume plansa: Plan trasare	OLDARCHITECTURE S		

LICENTA: SERIA A MMII nr. 043427

Plan amenajare, sc. 1:500

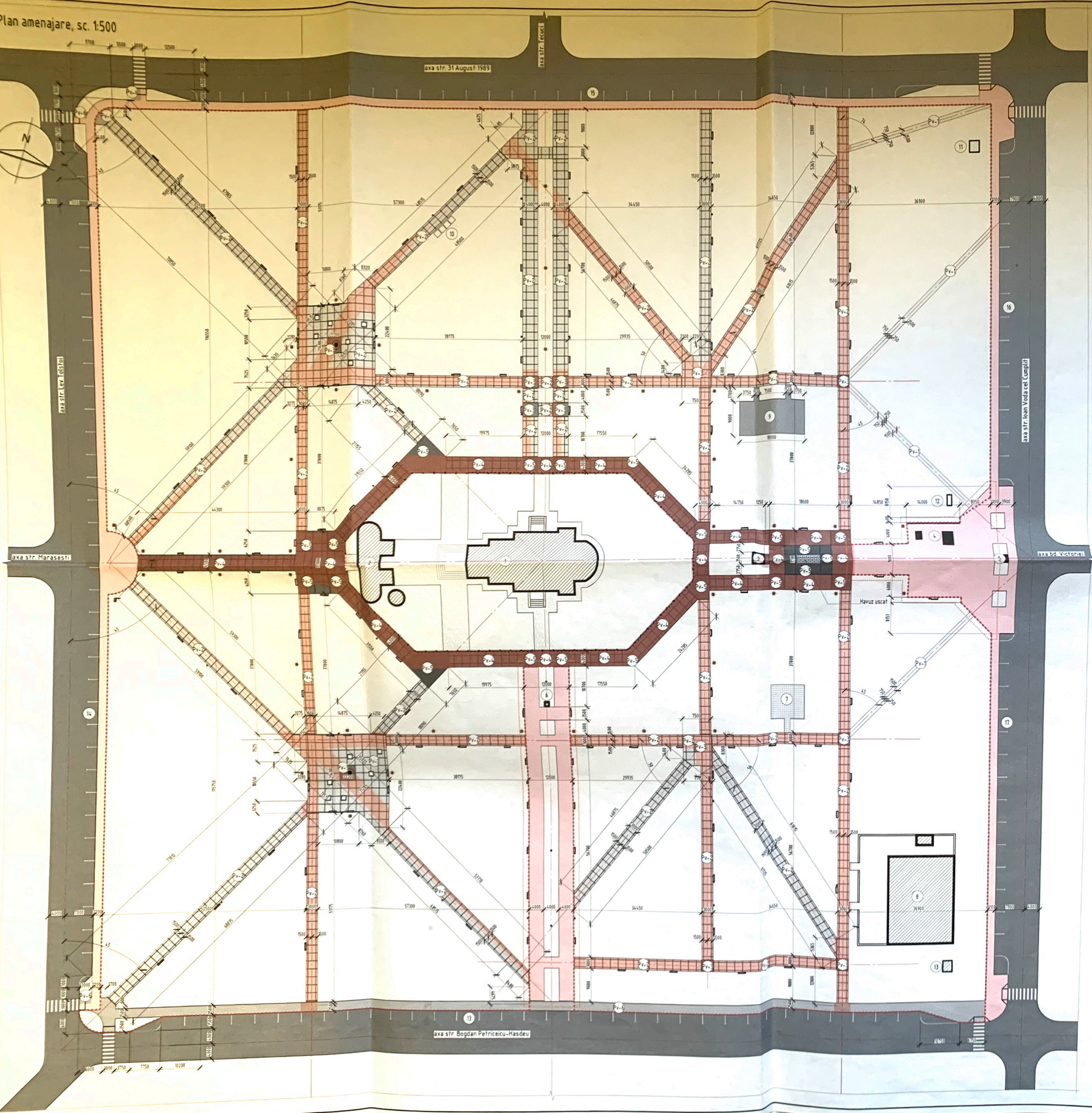

Explicatie plan amenajare:

1. Biserica "Sfintul Mihail" (existent);
2. Poarta bisericii "Sfintul Mihail" (existent);
3. bust "Ioan Voda cel Cumplit" (existent);
4. memorial "FOCUL VESNIC" (existent);
5. Placa comemorativa (existent);
6. bust "GRIGORE VIERU" (existent);
7. Teren de joaca p/u copii (existent);
8. cafenea "ESCOBAR" (existent);
9. Teren p/u fitnes si worckout;
10. WC public (boxe mobile)
11. Statie de reglare a gazului;
12. Statie de reglare a gazului;
13. Parcare existenta;
14. Parcare existenta;
15. Parcare existenta ;
16. Parcare existenta;
17. Parcare existenta.

Legenda plan general (proiectat):

- construcții existente;
- accese rutiere/străzi, asfalt;
- pavaj din beton vibropresat (alei existente pastrate, caramida gri, 20x10x4, Radial plus);
- pavaj existent din beton bolorat (alei existente pastrate);
- pavaj din beton vibropresat (caramida gri, 20x10x4, Radial plus);
- pavaj din beton vibropresat (caramida neagra, 20x10x4, Radial plus);
- pavaj din beton vibropresat (caramida gri, 20x10x6, Radial plus);
- pavaj din beton vibropresat (caramida neagra, 20x10x6, Radial plus);
- alei acoperite cu beton spalat;
- invelitoare din prundis, fractie marunta (terent pentru fitnes si worckout);
- urna de gunoi
- banca (tip 1, 2, 3, supuse reparatiei)
- banca, "Scaun nr. 1", Radial plus;
- felinar;
- cismea;
- felinar existent;
- bordura de trotuar "B3", Radial plus;
- bordura de drum B1, Radial plus;
- limita sectorului amenajat;
- alei pastrate, configuratie partial modificata;
- sector cu straturi pregatitoare existente.

SPECIFICATIA ELEMENTELOR

nr.	Denumire	Indicatie	Cant.	Cant. totala	Nota
		Etapa I (straturi pregatitoare)			
	straturi pregatitoare	Etapa I, (m²)		5525.30	
		Suprafete pavate			
Pv-1	pavaj din beton spalat	beton spalat, (m²)		268.90	
Pv-2, 6	pavaj din beron vibropresat	caramida gri, 20x10x4, Radial plus,(m²)		5516.25	✓
Pv-3	pavaj din beron vibropresat	caramida neagra, 20x10x4, Radial plus, (m²)		1566.20	✓
Pv-4	pavaj din beron vibropresat	caramida gri, 20x10x6, Radial plus,(m²)		1173.20	✓
Pv-5	pavaj din beron vibropresat	caramida neagra, 20x10x6, Radial plus, (m²)		719.80	
	bordura de trotuar	bordura gri B5, 100x20x6, Radial plus, m.l.		4446.00	✓
		Materiale			
	pat de beton (p/u montarea bordurii)	beton B 7,5 (m³)		88.92	

Legenda pavaj

- PV-1, alei acoperite cu beton spalat
- PV-2, pavaj din beron vibropresat, caramida gri, 20x10x40, Radial plus
- PV-3, pavaj din beron vibropresat, caramida neagra, 20x10x40, Radial plus
- PV-4, pavaj din beron vibropresat, caramida gri, 20x10x60, Radial plus
- PV-5, pavaj din beron vibropresat, caramida neagra, 20x10x60, Radial plus
- PV-6, pavaj din beron vibropresat, caramida gri, 20x10x40, Radial plus

Componenta suprafetelor pavate, sc. 1:25

Etapa I
1. piatra sparta, 150 mm (etapa II)
2. strat de nisip, 50 mm (etapa II)
3. pamint compactat(etapa II

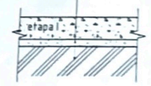

Etapa II. Pv-1
1. strat de uzura din beton spalat
2. strat din beton, 100 mm;
3. piatra sparta, 150 mm;
4. strat de nisip, 50 mm;
5. pamint compactat.

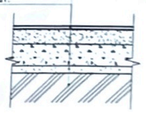

Etapa II. Pv-2, 3, 6
1. caramida gri/neagra, 20x10x40, Radial plus, (etapa II)
2 amestec uscat de ciment-nisip, 100 mm,(etapa III.

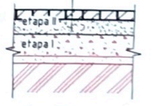

Etapa II. Pv-4, 5
1. caramida gri/neagra, 20x10x60, Radial plus, (etapa II)
2 amestec uscat de ciment-nisip, 100 mm,(etapa III.

Verificator de proiecte nr. 151
Horea Stepan
Domeniile: A.1, 2, 3, 4
Nr. de înscriere a atestatului [illegible]
valabil de la 27.12.2018 până la 27.12.2021

Nota:
- Suprafetele pavate ale parcului vor fi executate in doua etape consecutive, exceptie Pv-1:
  - Etapa I, cuprinde executia straturilor pregatitoare in sectoarele unde lipsesc formind un front comun cu straturile pregatitoare existente;
  - Etapa II, cuprinde aplicarea stratului abzivi din amestec uscat de ciment-nisip si acoperirea cu dale de trotuar din beton vibropresat, conform tipului de pavaj.
- fisile transversale din pavaj "caramida neagra" vor fi executata din mijlocul segmentului de alee, cu pasul de 2100mm;
- planul amenajare a fost elaborat in baza ridicarii topografice;
- ca informatie suplimentara au servit http://www.geoportal.md si http://www.cadastru.md;
- Eroarea de dimensionari constituie 100mm;
- Detaliile de constructie si specificatiile a "Havuzului uscat" vor fi stipulate in proiectul de executie a havuzului.

SOCIETATEA CU RASPUNDERE LIMITATA "OLDARCHITECTURE CENTRU PROIECTARE"

Mod.	Nr. sp.	Coala	Nr. doc.	Semn.	Data
Manager		Naval D.			
ASP		Naval T.			
ARH		Zubco R.			
ELABORAT		Zubco R.			

116/KO-2017-PE

Mun. Cahul, str. 31 August, str. Ioan Voda cel Cumplit

beneficiar: Primaria mun. Cahul	Faza	Coala	Coli
Amenajarea parcului central "Grigore Vieru"	PE	PG-07	11
nume plansa: Plan amenajare	OLDARCHITECTURE S.R.L. LICENTA: SERIA A MMI nr. 043477		

Plan amplasare mobilier (situatia proiectata), sc. 1:500

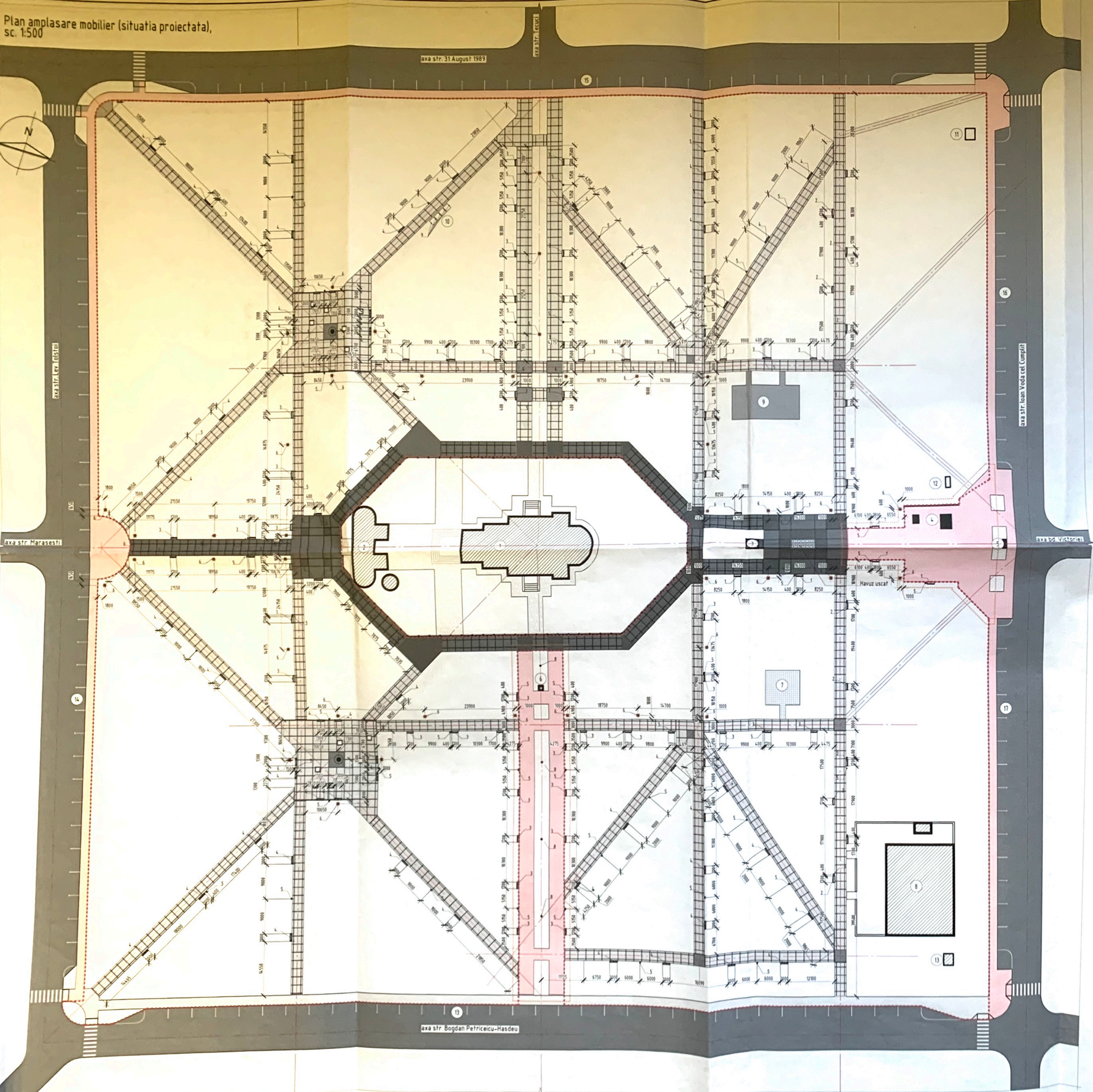

Legenda plan general (proiectat)

- constructii existente;
- accese rutieret/strazi, asfalt;
- pavaj din beron vibropresat (alei existente pastrate, caramida gri, 20x10x4, Radial plus)
- pavaj existent din beton bolorat (alei existente pastrate);
- pavaj din beron vibropresat (caramida gri, 20x10x4, Radial plus);
- pavaj din beron vibropresat (caramida neagra, 20x10x4, Radial plus);
- pavaj din beron vibropresat (caramida gri, 20x10x6, Radial plus);
- pavaj din beron vibropresat (caramida neagra, 20x10x6, Radial plus);
- alei acoperite cu beton spalat;
- invelitoare din prundis, fractie marunta (terent pentru fitnes si worckout);
- urna de gunoi
- banca (tip 1, 2, 3, supuse reparatiei)
- banca, "Scaun nr. 1", Radial plus;
- felinar;
- cismea;
- felinar existent;
- bordura de trotuar "B3", Radial plus;
- bordura de drum B1, Radial plus;
- limita sectorului amenajat;
- alei pastrate, configuratie partial modificata

Explicatie plan amenajare:

1. Biserica "Sfintul Mihail" (existent);
2. Poarta bisericii "Sfintul Mihail" (existent);
3. bust "Ioan Voda cel Cumplit" (existent);
4. memorial "FOCUL VESNIC" (existent);
5. Placa comemorativa (existent);
6. bust "GRIGORE VIERU" (existent);
7. Teren de joaca p/u copii (existent);
8. cafenea "ESCOBAR" (existent);
9. Teren p/u fitnes si worckout;
10. WC public (boxe mobile)
11. Statie de reglara a gazului;
12. Statie de reglara a gazului;
13. Parcare existenta;
14. Parcare existenta;
15. Parcare existenta ;
16. Parcare existenta;
17. Parcare existenta.

SPECIFICATIA ELEMENTELOR

nr.	Denumire	Indicatie	Cant.	Cant. totala	Nota
		Mobilier			
1	banca tip 1, reparata	picioare din fonta, scaun din lemn, L=1800		7	
2	banca tip 2, reparata	picioare din fonta, scaun din lemn, L=1700		13	
3	banca tip 3 reparata	picioare din fonta, scaun din lemn, L=1700		60	
4	banca tip 4	~~Scaun nr. 1, Radial plus~~ VEZI 116/KO-2017-PG mod		61	
5	urna p/u deseuri	Urna cu cos basculant ~~ARTMET nr. 23~~ VEZI 116/KO-2017-PG mod		72	
6	felinar metalic h=4.5 m (stilp din fonta), proiect	Stalp ornamental de iluminat ~~City IPS~~ VEZI 116/KO-2017-PG mod		~~41~~ 31	
7	cismea	Cismea din fonta ~~FORBAN 1A~~ VEZI 116/KO-2017-PG mod		2	
8	felinar metalic (stilp din fonta), existent			4	
9	WC public (boxe mobile)			4	
10	Stâlp de iluminare SI-1	VEZI 116/KO-2017-PG mod		10	
11	Spalier arcada tranduf	VEZI 116/KO-2017-PG mod		10	

Verificator de proiecte nr. 151
Homa Stepan
Domeniile: A.1.2.3.4
Nr. de înregistrare a avizului: [illegible]
Valabilă: de la 27.12.2016 pînă la 27.12.2021

PLANȘA DATĂ CONȚINE MODIFICARI.
Copiile planșa PG-08-SE
ANULEAZA
ASP T. NAVAL
05.04.2020

SOCIETATEA CU RĂSPUNDERE LIMITATĂ "OLDARCHITECTURE" PENTRU PROIECTE

Note:
- planul amplasare mobilier a fost elaborat in baza ridicarii topografice;
- ca informatie suplimentara au servit http://www.geoportal.md si http://www.cadastru.md;
- Eroarea de dimensionari constitue 100mm;
- Detaliile de constructie si specificatiile a "Havuzului uscat" vor fi stipulate in proiectul de executie a havuzului.

Mod.	Nr. sp.	Coala	Nr. doc.	Semn.	Data
Manager		Naval D.			
ASP		Naval T.			
ARH		Zubco R.			
ELABORAT		Zubco R.			

116/KO-2017-PE

Mun. Cahul, str. 31 August, str. Ioan Voda cel Cumplit

beneficiar: Primaria mun. Cahul	Faza	Coala	Coli
Amenajarea parcului central "Grigore Vieru"	PE	PG-08/MOD	11

numa planșa: Plan amplasare mobilier (situatia proiectata)

OLDARCHITECTURE S.R.L.
LICENȚA SERIA A MMI nr. 043427

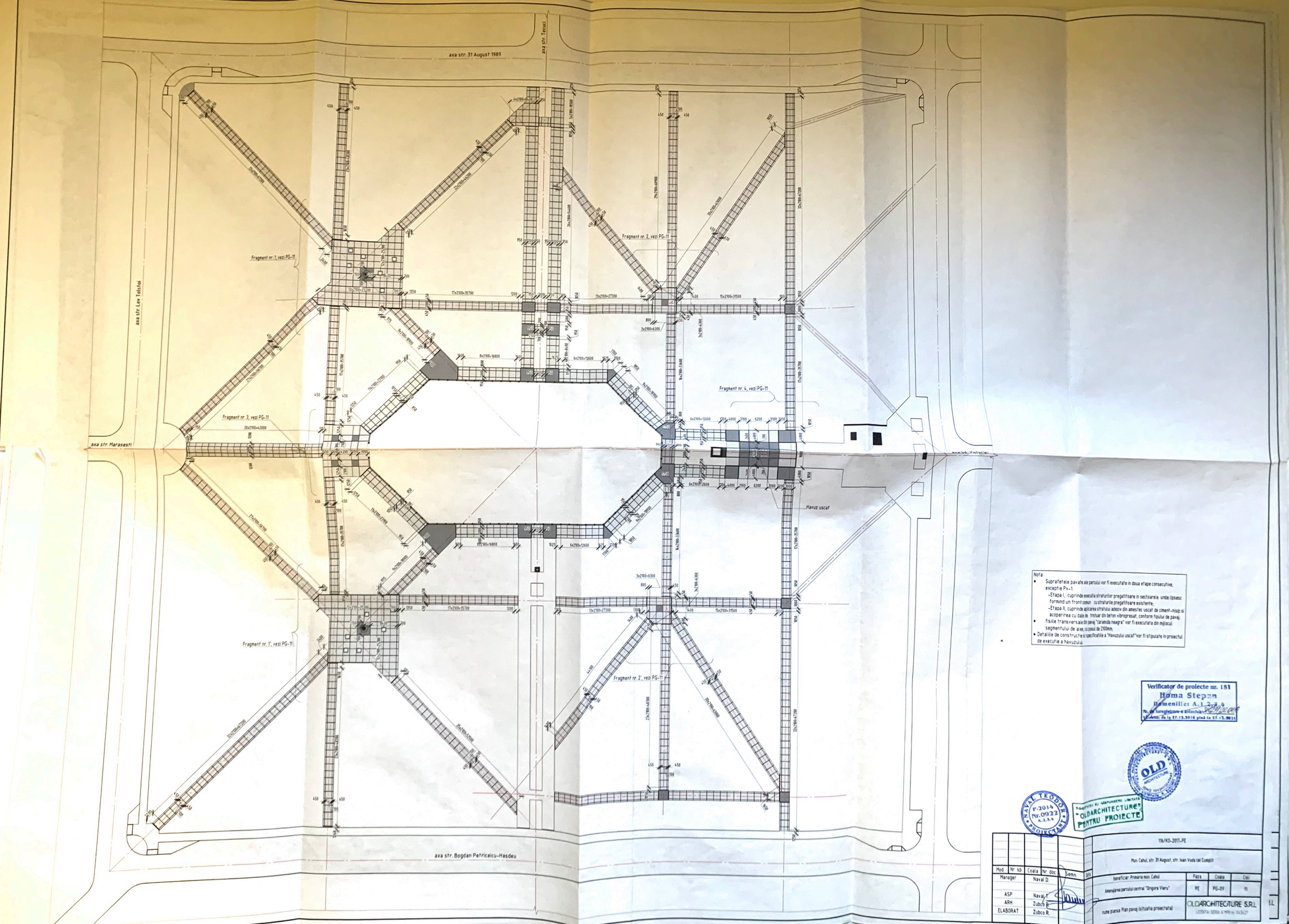

Nota:

- Suprafetele pavate ale parcului vor fi executate in doua etape consecutive, exceptie Pv-1:
  - Etapa I, cuprinde executia straturilor pregatitoare in sectoarele unde lipsesc formind un front comun cu straturile pregatitoare existente;
  - Etapa II, cuprinde aplicarea stratului adeziv din amestec uscat de ciment-nisip si acoperirea cu dale de trotuar din beton vibropresat, conform tipului de pavaj.
- fisiile transversale din pavaj "caramida neagra" vor fi executata din mijlocul segmentului de alee, cu pasul de 2100mm;
- Detaliile de constructie si specificatiile a "Havuzului uscat" vor fi stipulate in proiectul de executie a havuzului.

Verificator de proiecte nr. 151
Homa Stepan
Domeniile: A.1.2.3.4
Nr. de inregistrare a avizului: [illegible]
Valabilitate de la 27.12.2016 pînă la 27.12.2021

OLD ARCHITECTURE

NAVAL TEODOR P-2014 Nr.0922 A.2.3.4 PROIECTANT

SOCIETATEA CU RĂSPUNDERE LIMITATĂ "OLDARCHITECTURE" PENTRU PROIECTE

Mod.	Nr. sp.	Coala	Nr. doc.	Semn.	Data	116/KD-2017-PE			
						Mun. Cahul, str. 31 August, str. Ioan Voda cel Cumplit			
Manager		Naval D.				beneficiar: Primaria mun. Cahul	Faza	Coala	Coli
ASP		Naval T.				Amenajarea parcului central "Grigore Vieru"	PE	PG-09	11
ARH		Zubco R.							
ELABORAT		Zubco R.				nume plansa Plan pavaj (situatia proiectata)	OLDARCHITECTURE S.R.L. LICENTA: SERIA A MMI nr. 043427		

Fragment nr. 1, sc. 1:25

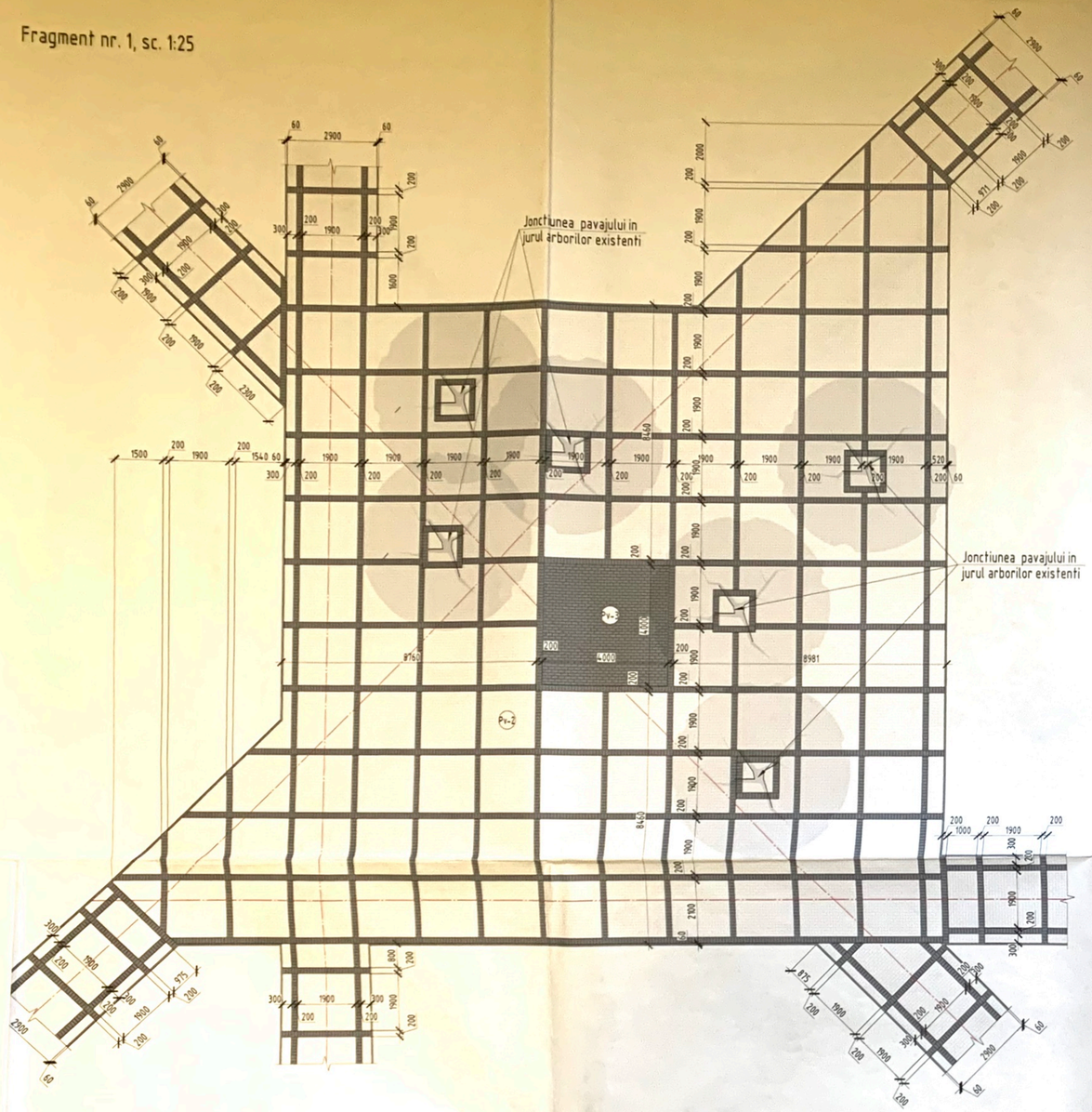

Fragment nr. 2, sc. 1:25

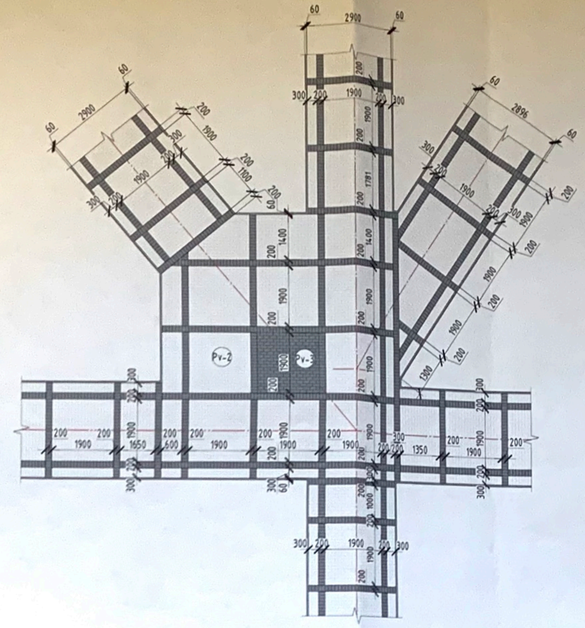

Fragment nr. 3, sc. 1:25

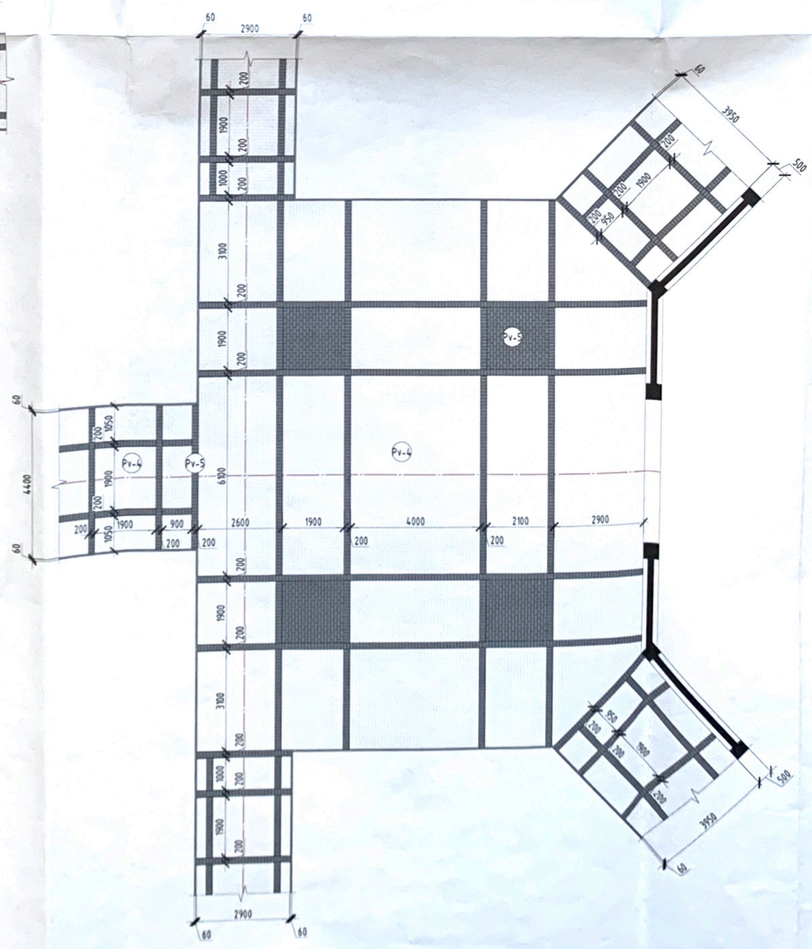

agment nr. 4, sc. 1:25

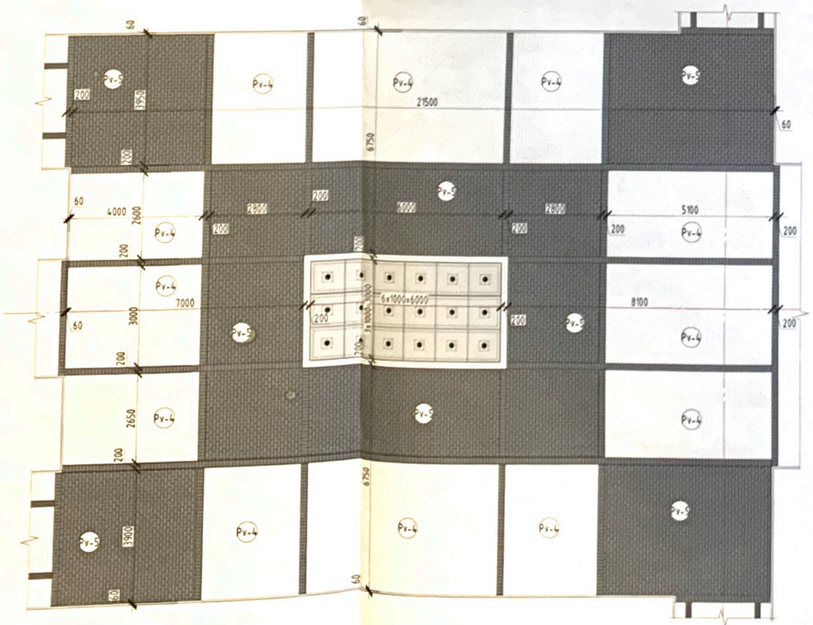

Verificator de proiecte nr. 151
Homa Stepan
Domeniile A.1.2.3.5
Nr. de înregistrare a avizului
Valabil de la 27.12.2018 până la 27.12.2021

Nota:
- Suprafetele pavate ale parcului vor fi executate in doua etape consecutive, exceptie Pv-1:
  -Etapa I, cuprinde executia straturilor pregatitoare in sectoarele unde lipsesc formind un front comun cu straturile pregatitoare existente;
  -Etapa II, cuprinde aplicarea stratului adeziv din amestec uscat de ciment-nisip si acoperirea cu dale de trotuar din beton vibropresat, conform tipului de pavaj.
- fisiile transversale din pavaj "caramida neagra" vor fi executate din mijlocul segmentului de alee, cu pasul de 2100mm.

SOCIETATEA CU RĂSPUNDERE LIMITATĂ "OLDARCHITECTURE" PENTRU PROIECTE

TN/KO-2017-PE

Mun. Cahul, str. 31 August, str. Ioan Voda cel Cumplit

Mod.	Nr. sp.	Coala	Nr. doc	Semn.	Data
Manager		Naval O.			
ASP		Naval A.			
ARH		Zubco R.			
ELABORAT		Zubco R.			

beneficiar: Primaria mun. Cahul
Faza	Coala	Coli
PE	PG-10	11

Amenajarea parcului central "Grigore Vieru"

OLDARCHITECTURE S.R.L.
LICENTA: SERIA A MMII nr. 0043427

nume planșa: Fragment nr. 1, nr. 2, nr. 3

Schema de executare a intersectiei de alei, sc. 1:25

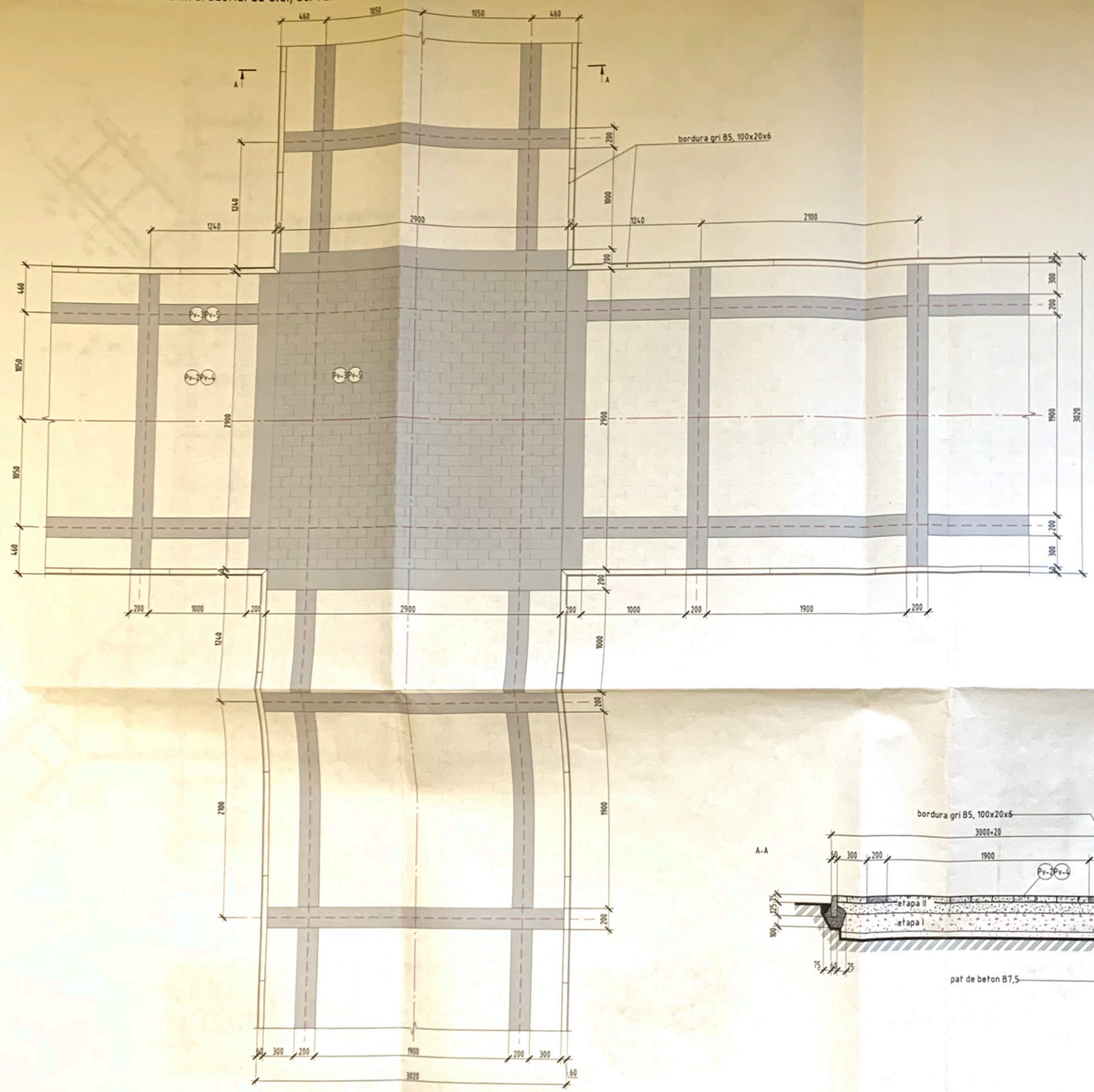

Schema de executare a pavajului in jurul arborilor existenti, sc. 1:25

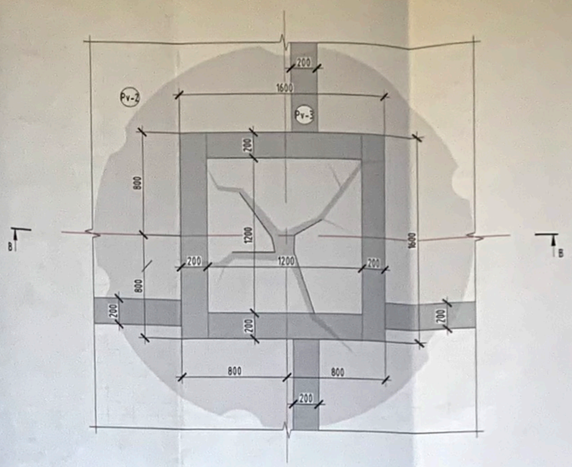

A-A

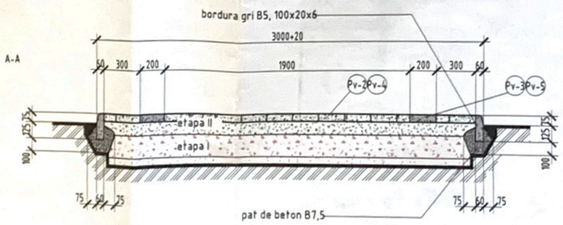

B-B

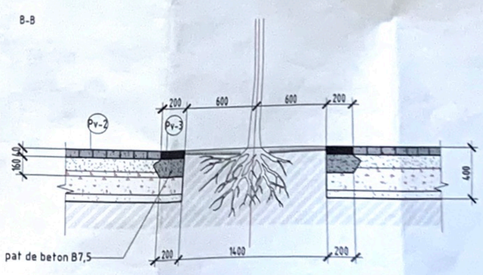

Nota:

- Suprafetele pavate ale parcului vor fi executate in doua etape consecutive, exceptie Pv-1:
  - Etapa I, cuprinde executia straturilor pregatitoare in sectoarele unde lipsesc formind un front comun cu straturile pregatitoare existente;
  - Etapa II, cuprinde aplicarea stratului adezin din amestec uscat de ciment-nisip si acoperirea cu dale de trotuar din beton vibropresat, conform tipului de pavaj.
- fisiile transversale din pavaj "caramida neagra" vor fi executata din mijlocul segmentului de alee, cu pasul de 2100mm.

Verificator de proiecte nr. 151
Homa Stepan
Domeniile: A-V
Nr. de înregistrare a avizului
Valabilitatea de la 27.12.2018 pînă la 27.12.2021

SOCIETATEA CU RĂSPUNDERE LIMITATĂ
"OLDARCHITECTURE"
PENTRU PROIECTE

Mod.	Nr. sp.	Coala	Nr. doc.	Semn.	Data	116/KO-2017-PE
Manager		Naval D.				Mun. Cahul, str. 31 August, str. Ioan Voda cel Cumplit
ASP		Naval T.				beneficiar: Primaria mun. Cahul
ARH		Zubco R.				Anenajarea parcului central "Grigore Vieru"
ELABORAT		Zubco R.				

Faza	Coala	Coli
PE	PG 11	11

nume plansa: Schema de executare a intersectiei de alei. Schema de executare a pavajului in jurul arborilor existenti

OLDARCHITECTURE S.R.L.
LICENTA: SERIA A MMII nr. 043427

MEMORIU PLAN GENERAL

Proiectul este elaborat in conformitate cu:

1. exigentele normelor si corespund criteriilor de baza a calitatii in constructii, reglamentate de legea nr. 721;
2. tema de proiect eliberata de beneficiar si este destinat pentru perfectarea si eliberarea certificatului de urbanism;
3. ridicara topografica p/u schite emise de catre primaria mun. Cahul a desenelor de releveu;
1. exigentele compozitionale, sanitaro-igienice, antiincendiare si conditiile de exploatare a spatiilor publice.

1. Date generale:

- Denumirea obiectului de investitii: "Amenajarea parcului central Grigore Vieru";
- Amplasament: R. Moldova; mun. Cahul, sect. Riscani, str. 31 August 1989, str. Ioan Voda cel Cumplit;
- Titularul investitiei: Primaria mun. Cahul;
- Beneficiarul investitiei: mun. Cahul;
- Elaboratorul proiectului: "OLDARCHITECTURE"SRL, licenta seria a mm ii nr. 043427 din 21.01.2014;
- Faza de proiectare: Proiect de executie (PE).

2. Caracteristici amplasament

- Terenul este intravilanul mun. Cahul, sect. Centru, cartierul format de str. Lev Tolstoi, str. 31 August 1989, str. Ioan Voda cel Cumplit, str. Bogdan Petriceicul Hasdeu;
- Modul de folosinta : parc public;
- Bunul imobil: parc public;
- Accesul de transport si pietonal se efectuiaza prin intermadiul str. Lev Tolstoi, str. 31 August 1989, str. Ioan Voda cel Cumplit, str. Bogdan Petriceicul Hasdeu;
- Sud – str. Bogdan Petriceicul Hasdeu;
- Nord – str. 31 August 1989;
- Est – str. Lev Tolstoi;
- Vest – str. Ioan Voda cel Cumplit;
- Topografia terenului:

– Terenul este reprezinta un patrat cu latura de aprox. 250m, cu panta neinsemnata in directia str. Bogdan Petriceicul Hasdeu.

3. Descrierea obiectivului

- Conditii de amplasare conform retelei stradale existente:

– Parcul public "Parcului central Grigore Vieru" este amplasata in sectorul Centru a mun. Cahul deplasat spre hotarul de vest a sectorului.

- Caracteristici parcul public "Parcului central Grigore Vieru":

– obiectivul examinat reprezinta un parc public cu o forma rectangulara cu functiuni de distractie si agriment care cuprinde lacas de cult, monumente de for public, terenuri de joaca pentru copii, restaurant si WC public.

- Caracteristicile spatiului amenajat:

– aleelor noi;
– amenajarea si pavarea aleelor existente si celor propuse cu dale de trotuar de diferita nuanta, modele si culoare;
– sistemului de irigare a gazonului pe tot teritoriul parcului;
– iluminare nocturna pe aleele principale ale parcului;
– mobilierului urban, (banci, urne);
– terenului de joaca pentru copii;
– accesului principal in parc, amenajat cu elemente decorative, sculpture etc;
– WC-ului public;
– panou informativ;
– compozitiii de plantare cu arbusti decorativi.
–

- Caracteristicile functionale:

– spatiu public cu functiuni de distractie si agrement

Verificator de proiecte nr. 151
Homa Stepan
Domeniile: A.1.2.3.4
Nr. de înregistrare a avizului
Valabilă de la 27.12.2016 pînă la 27.12.2021

Borderou desene de executie compartiment PG

Coala	Denumirea	Nota
1	Date generale.	PG-1
2	Schema incadrarii in teritoriu. Plan general (situatia existenta)	PG-2
3	Fotofixari (situatia existenta)	PG-3
4	Plan demolari	PG-4
5	Plan general (situatia proiectata)	PG-5
6	Plan trasare	PG-6
7	Plan amenajare (situatia proiectata)	PG-7
8	Plan amplasare mobilier (situatia proiectata)	PG-8
9	Plan pavaj (situatia proiectata)	PG-9
10	Fragment nr. 1, nr. 2, nr. 3	PG-10
11	Schema de executare a intersectiei de alei. Schema de executare a pavajului in jurul arborilor existent	PG-11
12.	SE VA ANEXA COMPLECTUL 116/KO-2017-PGmod – 8 COLI A3	

PLANŞA DATA CONŢINE MODIFICĂRI.
Copiile planşei PG-01 SE ANULEAZĂ
ASP T. NAVAL
05.04.2020

NAVAL TEODOR P-2019 Nr.0197 A.2.3.4 PROIECTANT

OLD ARCHITECTURE S.R.L. REPUBLICA MOLDOVA MUN. CHIŞINĂU IDNO 1013600040447

SOCIETATEA CU RĂSPUNDERE LIMITATĂ "OLDARCHITECTURE" PENTRU PROIECTE

NAVAL TEODOR P-2019 Nr.0922 A.2.3.4 PROIECTANT

Mod.	Nr. sp.	Coala	Nr. doc.	Semn.	Data	116/KO-2017-PE			
						Mun. Cahul, str. 31 August, str. Ioan Voda cel Cumplit			
Manager		Naval D.				beneficiar: Primaria mun. Cahul	Faza	Coala	Coli
						Amenajarea parcului central "Grigore Vieru"	PE	PG-01/MOD	11
ASP		Naval T.							
ARH		Zubco R.				nume plansa: Date generale	OLDARCHITECTURE S.R.L LICENTA: SERIA A MMII nr. 043427		
ELABORAT		Zubco R.							

Borderou desene de executie compartiment PG

Coala	Denumirea	Nota
m-1	Date generale	
m-2	specificatia materialelor si a elementelor de amenajare a teritoriului	
m-3	specificatia reparatiei Bancilor existente	
m-4	banca de parc tip-4, detalii de executie, specificatie	
m-5	Stalp de iluminat SI-1, detalii de executie, specificatie	
m-6	Stalp de iluminat SI-2, detalii de executie, specificatie	
m-7	Urna U-1, detalii de executie, specificatie, Cismea, model	
m-8	Spalier arcadă trandafiri cu ghivece Sat-1, detalii de executie, specificatie	

PROGRAM DE CONTROL* PLAN GENERAL

Lista lucrarilor ce necesita intocmirea proceselor verbale de lucrari ascunse si in faze determinante

Nr.	Faze de lucrari ce se controleaza, se verifica sau se receptioneaza calitativ, si pentru care trrebuie intocmite dicumente scrise	Proces verbal		Nota
1	Trasarea axelor		Faza determinanta	
2	Trasarea delimitarilor desenului pentru alee		Faza determinanta	
3	Amenjare teritoriu		Faza determinanta	
4	alegerea materialelor si elementelor de amenajare	OBLIGATORIU	Faza determinanta	

*La control vor participa Proiectantul, Responsabilul Tehnic si Dirigintele de Santier, si se vor incheia procese semnate de catre toti participantii la control. Dirigintele de santier va anunta factorii interesati pentru participare, cu minimum 36 ore inaintea datei la care urmeaza a se face verificarea. La controlul lucrarilor de armare de asigurat vizibilitatea si accesibilitatea lucrarilor pentru masurare.

Proiectul este elaborat in conformitate cu normativele in vigoare si asigura nivelul de calitate corespunzator exigentelor esentiale:
A - rezistenta si stabilitate;
B - siguranta in exploatare;
C - siguranta la foc;
D - igiena, sanatatea oamenilor, refacerea si protectia mediului inconjurator;
E - izolatie termica hidrofuga si economie de energie;
F - protectia impotriva zgomotului.

ARHITECT SEF PROIECT..... Naval Teodor

INGINER SEF PROIECT..... Platon Iurie

SOCIETATEA CU RĂSPUNDERE LIMITATĂ "OLDARCHITECTURE" PENTRU PROIECTE

Coordonat:

Nr.de inv. sc.

Semn. si data

Nr.de inv.orig.

DATE GENERALE:

1. Date initiale pentru elaborarea modificarilor compartimentului PLAN GENERAL (PG):
   a) Certificat de Urbanism 102/1 din 27.12.2017
   b) Ridicarea topografica pentru proiectare emis de catre Beneficiar
   c) Caietul de Sarcini nr. 116/cs din 01.04.2020
   d) Proiectul de executie 116/KO-2017, elaborat, verificat, coordonat in mod stabilit
2. Proiectul este elaborat în conformitate cu cerintele normative:
   a) NCM B.01.05-2019 Urbanism. Sistematizarea si amenajarea localitatillor urbane si rurale
   b) NCM E.03.02-2014 Protectia impotriva incendiilor a cladirilor si instalatiilor
3. Caracteristica normativa a terenului de constructie:
   a) zona climaterica - III Б
   b) temperatura de calcul a aerului exterior - minus 16 grade
   c) sarcina normativa a zapezii - 0.50 kPa (СНиП 2.01.07-85*)
   d) sarcina normativa a vantului - 0.30 kPa (СНиП 2.01.07-85*)
   e) seismicitatea terenului de constructie - 7 grade
4. Clasa de importanta a constructiei - nu e cazul
5. Cota conventionala 0.000 - nu e cazul
6. caracteristici de amplasament:

- Terenul este intravilanuL mun. Cahul, sect. Centru, cartierul format de str. Lev Tolstoi, str. 31 August 1989, str. Ioan Voda cel Cumplit, str. Bogdan Petriceicul Hasdeu;
- Modul de folosinta : parc public;
- Bunul imobil: parc public;
- Accesul de transport si pietonal se efectuiaza prin intermadiul str. Lev Tolstoi, str. 31 August 1989, str. Ioan Voda cel Cumplit, str. Bogdan Petriceicul Hasdeu;
- Sud - str. Bogdan Petriceicul Hasdeu;
- Nord - str. 31 August 1989;
- Est - str. Lev Tolstoi;
- Vest - str. Ioan Voda cel Cumplit;
- Topografia terenului:
- Terenul este reprezinta un patrat cu latura de aprox. 250m, cu panta neinsemnata in directia str. Bogdan Petriceicul Hasdeu.

3. Descrierea obiectivului
   - Conditii de amplasare conform retelei stradale existente:
   - Parcul public "Parcului central Grigore Vieru" este amplasata in sectorul Centru a mun. Cahul deplasat spre hotarul de vest a sectorului.
   - Caracteristici parcul public "Parcului central Grigore Vieru":
   - obiectivul examinat reprezinta un parc public cu o forma rectangulara cu functiuni de distractie si agriment care cuprinde lacas de cult, monumente de for public, terenuri de joaca pentru copii, restaurant si WC public.
   - Caracteristicile spatiului amenajat:
   - aleelor noi;
   - amenajarea si pavarea aleelor existente si celor propuse cu dale de trotuar de diferita nuanta, modele si culoare;
   - sistemului de irigare a gazonului pe tot teritoriul parcului;
   - iluminare nocturna pe aleele principale ale parcului;
   - mobilierului urban, (banci, urne);
   - terenului de joaca pentru copii;
   - accesului principal in parc, amenajat cu elemente decorative, sculpture etc;
   - WC-ului public;
   - panou informativ;
   - compozitiii de plantare cu arbusti decorativi.

4. Lista lucrarilor ce necesita intocmirea proceselor verbale cu participarea proiectantului vezi PROGRAM DE CONTROL* PLAN GENERAL.

ARHITECT SEF PROIECT - Certificat seria 2019-P Nr. 0197 din 11.04.2019

INGINER SEF PROIECT - Certificat seria 2019-P Nr. 0182 din 11.04.2019

Modif.	Part.	Coala	Nr. doc.	Semnatura	Data	116/KO-2017-PG/Mod			
	manager	Naval Daniela				**Amenajarea parcului central "Gr. Vieru** in municipiul Cahul, str. Ioan Voda cel Cumplit			
	A.S.P.	Naval Teodor				Beneficiar: **Primaria mun. Cahul**	Faza	Coala	Coli
	Intocmit	Foiu Eugen					PE	m-1	
						Date generale	OLDARCHITECTURE		

Borderoul materialelor si a elementelor de amenajare a teritoriului

Nr.	Denumirea	Indice	Nota
A	**COMPLECTARI IN DEVIZUL ELABORAT**		
1	demolari a pavajului existent cu mijloace mecanice, estimativ, m2	480 mp	complectari in devizul elaborat
2	demolari a pietrei de bardura existenta cu mijloace mecanice, estimativ, m.l.	1283 m.l.	idem
3	compactare a balastului nou pentru aplicarea pavajului nou	2400 mp	idem
4	modificarea sectiunii pietrei de bordura. din 100/20/6 pe 100/20/8 modificat dimensiuni conform cerintelor stipulate in Caiet de Sarcini nr. 116/cs	4446 m.l.	idem
5	lucrari neprevazute de proiect, pentru betonarea (scari, trepte, accese)	180 mc	idem
6	adaugat suprafete pavate din pavaj tip "Spalat Alb si Negru" in zona de acces central in parc si zona pietonala alee in fata bustului "Gr. Vieru"	1503 mp	pozitie noua
7	piatra de bardura 100/20/8	486 ml	pozitie noua
	LUCRARI DE PLANTARE A SPATIULUI VERDE		
B	Semanarea gazonului pe suprafete orizontale sau in panta sub 30% total spatii verzi	38.840 mp	pozitie noua
1	Plantari pentru gard viu, buxus pe un rand, m	800 m	idem
2	Plantarea plantelor perne cu balot in teren, buc.	400 buc.	idem
3	Stancarie ornamentala executata cu piese izolate cu dimensiunea medie de 50 cm, buc.	100 buc.	idem
4	Plantarea arborilor in gropi gata sapate (arbori foiosi) “Picea pungens Glauca”, buc.	20 buc.	idem
5	Plantarea arborilor in gropi gata sapate (arbori foiosi) “ Pyramidalis Compacta, buc.	30 buc.	idem
6	Plantarea arborilor in gropi gata sapate (arbori rasinosi) Mesteacan “Betula Pendula”, buc.	15 buc.	idem
7	Plantarea arborilor in gropi gata sapate (arbori rasinosi)Ива Плакучая, buc.	10 buc.	idem
8	Plantarea arborilor in gropi gata sapate (arbori rasinosi) Акация шаровидная “Turtuosa Nana”, buc.	20 buc.	idem
9	Plantarea arborilor in gropi gata sapate (arbori rasinosi)Клен остролистый “Columnare”, buc.	40 buc.	idem
10	Plantarea arborilor in gropi gata sapate (arbori rasinosi)”Sacura”, buc.	20 buc.	idem
11	Plantarea plantelor florale perne cu balot de pamant dupa schema 0.25 x0.25 m in sol, Categorie: I-a, buc.	10 000 buc.	idem
12	Plantare trandafiri si arbusti cu ghimpi, fara balot	500 buc.	idem
C	**AMENAJAREA TERITORIULUI CU UTILITATI.**		
1	reparatie banci existente tip.1 (conform colii m-3)	7 buc.	complectari in devizul elaborat
2	reparatie banci existente tip.2 (conform colii m-3)	13 buc.	idem
3	reparatie banci existente tip.3 (conform colii m-3)	60 buc.	idem
4	Banca noua tip.4, inclusiv fundatie din BA (conform colii m-4), modificat designul bancii conform cerintelor stipulate in Caiet de Sarcini nr. 116/cs	61 buc.	idem
5	Stalp de iluminat SI-1 (conform colii m-5), modificat designul conform cerintelor stipulate in Caiet de Sarcini nr. 116/cs	31 buc.	idem
6	Stalp de iluminat SI-2 (conform colii m-6), modificat designul conform cerintelor stipulate in Caiet de Sarcini nr. 116/cs	10 buc.	idem
7	urna U-1 (conform colii m-7), modificat designul conform cerintelor stipulate in Caiet de Sarcini nr. 116/cs	72 buc.	idem
8	Spalier arcadă trandafiri cu ghivece Sat-1 (conform colii m-8)	10 buc.	pozitie noua
9	Cismea Cm-1	2 buc.	pozitie noua

SOCIETATEA CU RĂSPUNDERE LIMITATĂ "OLDARCHITECTURE" PENTRU PROIECTARE

Modif.	Part.	Coala	Nr. doc.	Semnătura	Data
manager		Naval Daniela			
A.S.P.		Naval Teodor			
Intocmit		Foiu Eugen			

116/KO-2017-PG/Mod

Amenajarea parcului central "Gr. Vieru
in municipiul Cahul, str. Ioan Voda cel Cumplit

Beneficiar: **Primaria mun. Cahul**	Faza	Coala	Coli
	PE	m-2	

Borderoul materialelor si a elementelor de amenajare a teritoriului

OLDARCHITECTURE

specificatia bancilor existente

nr.	situatia existenta, a. 2018. fotofixari	cantitatea, buc.	descrierea lucrarilor de reparatie, volume.	cantitatea,
tip. 1 L=1800	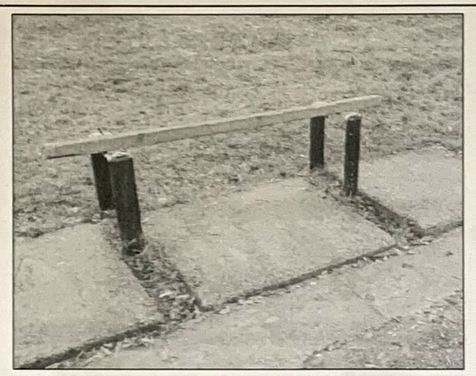	7 buc.	**metal:**	
			curatare manuala a metalului (fonta) - 0.08 mp	0.08 m2
			aplicare grund	0.08 m2
			vopsire suprafete metalice, vopsea cu efect decorativ	0.08 m2
			lemn: 5 buc. per scaun	
			schimb lemn existent, lemn nou L=1800 sectiune 50x50	0.0225 m3
			chituire lemn nou	0.08 m2
			gruntuire lemn nou	1.80 m2
			vopsitorie cu lac lemn nou	1.80 m2
tip. 2 L=1700	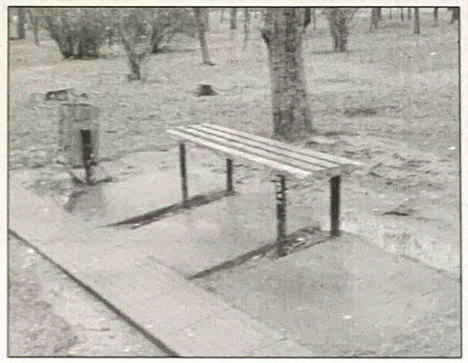	13 buc.	**metal:**	
			curatare manuala a metalului (fonta) - 0.08 mp	0.08 m2
			aplicare grund	0.08 m2
			vopsire suprafete metalice, vopsea cu efect decorativ	0.08 m2
			lemn: 5 buc. per scaun	
			schimb lemn existent, lemn nou L=1700 sectiune 50x50	0.0212 m3
			chituire lemn nou	0.08 m2
			gruntuire lemn nou	1.70 m2
			vopsitorie cu lac lemn nou	1.70 m2
tip. 3 L=1700		60 buc.	**metal:** fonta decorativa	
			curatare manuala a metalului (fonta) - 0.08 mp	0.12 m2
			aplicare grund	0.12 m2
			vopsire suprafete metalice, vopsea cu efect decorativ	0.12 m2
			lemn: 9 buc. per scaun L=1700, sectiune 30x80	
			curatare, slefuire existent	7.95 m2
			chituire lemn existent	7.95 m2
			gruntuire lemn existent	7.95 m2
			vopsitorie cu lac lemn existent	7.95 m2

SOCIETATEA CU RĂSPUNDERE LIMITATĂ "OLDARCHITECTURE" PENTRU PROIECTE

Modif.	Part.	Coala	Nr. doc.	Semnatura	Data			
manager		Naval Daniela				116/KO-2017-PG/Mod		
						Amenajarea parcului central "Gr. Vieru in municipiul Cahul, str. Ioan Voda cel Cumplit		
A.S.P.		Naval Teodor				Beneficiar: **Primaria mun. Cahul**	Faza: PE	Coala: m-3 / Coli:
Intocmit		Foiu Eugen				specificatia reparatiei Bancilor existente	OLDARCHITECTURE	

vedere laterala, sc 1:10

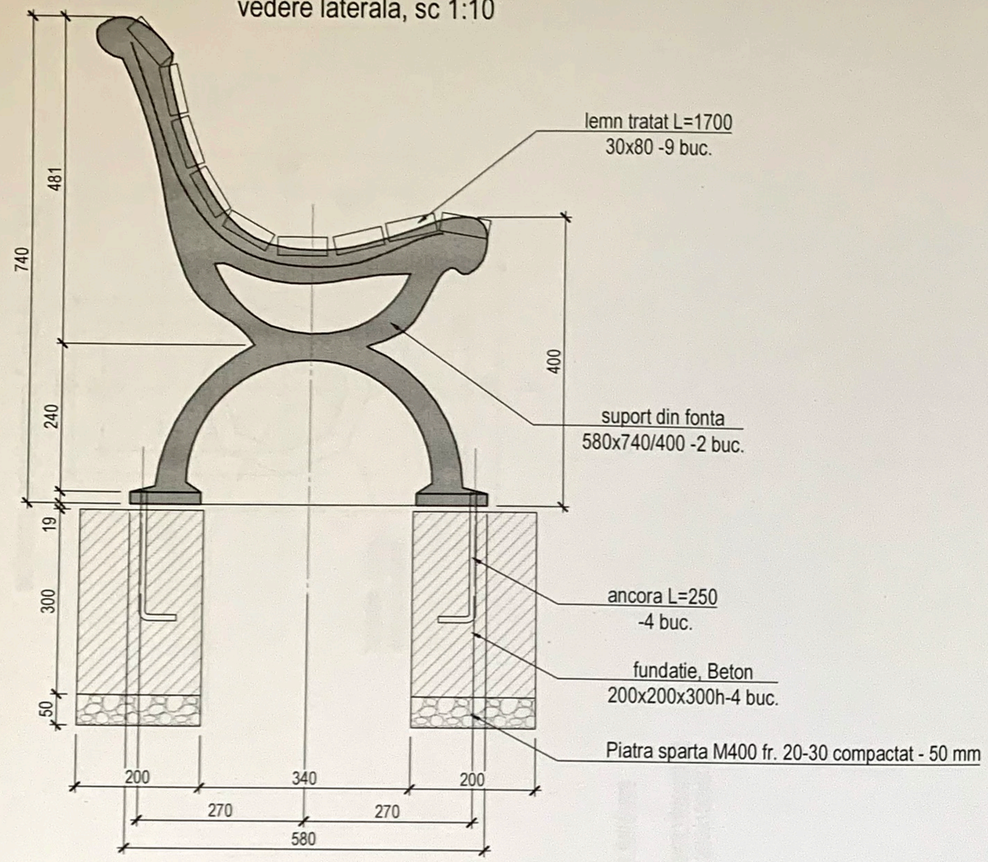

vedere generala

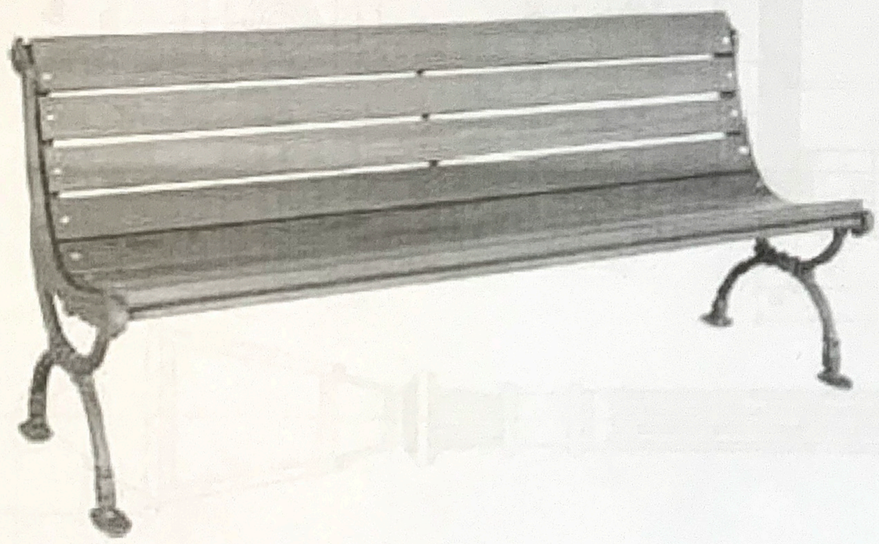

schema amplasare fundatii, sc 1:10

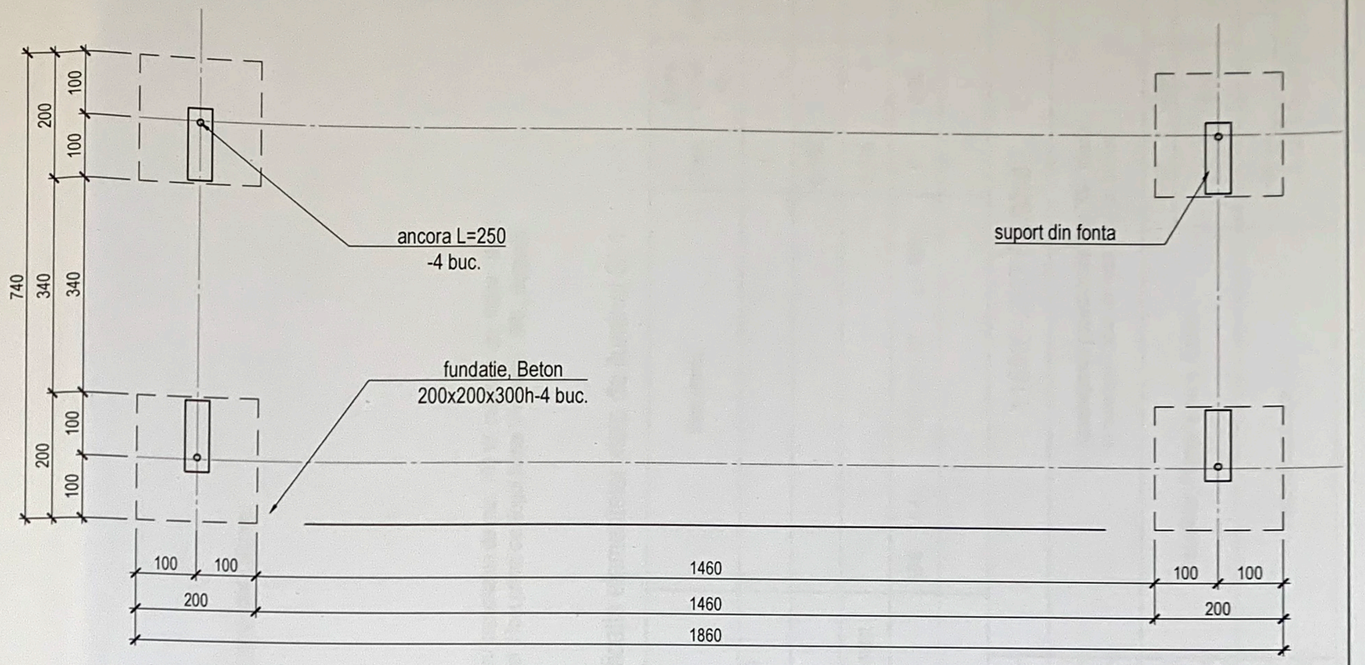

Specificatia elementelor banca tip-4

Poz.	Indicatie	Denumirea	Cant.	Masa unitatii, kg	Nota, masa totala, kg
1	suport din fonta. (executie de uzina)		2		
2	lemn tratat, L=1700, sectiune 30x80		9		
3	Beton cl. C7.5 (m^3)		0,048		
4	Piatra sparta M400 fr. 20-30 compactat		0,018		
5	ancora	Ø 8 A-I ГОСТ 5781-82* L= 250	8	0.10	0.8

Nota:
1. ca referinta de executie, livrare a produsului a fost primit catalogul firmei "Progress" SRL, Bulgaria.
2. Important: suport necesar facut din fonta.

S.R.L. "OLDARCHITECTURE" CU RASPUNDERE LIMITATA
PENTRU PROIECTE

Modif.	Part.	Coala	Nr. doc.	Semnatura	Data
manager		Naval Daniela			
A.S.P.		Naval Teodor			
Intocmit		Foiu Eugen			

116/KO-2017-PG/Mod

Amenajarea parcului central "Gr. Vieru
in municipiul Cahul, str. Ioan Voda cel Cumplit

Beneficiar: **Primaria mun. Cahul**

Faza	Coala	Coli
PE	m-4	

banca de parc tip-4, detalii de executie, specificatie

OLDARCHITECTURE

stalp de iluminare SI-1

vedere laterala, sc 1:10

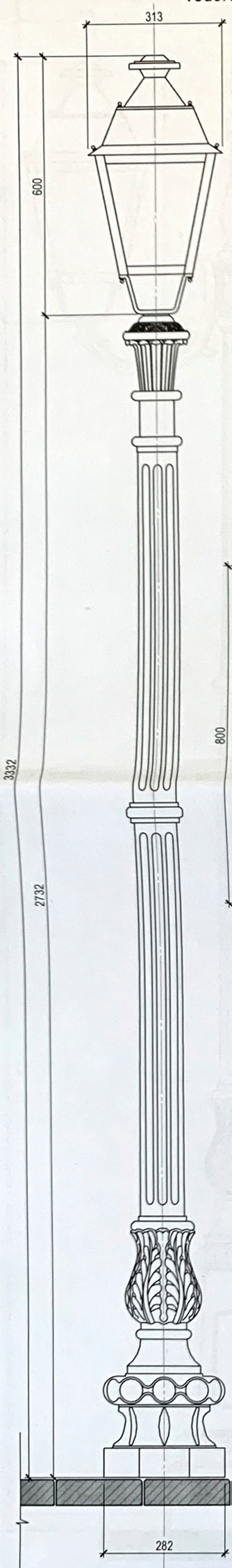

vedere de sus, sc 1:10

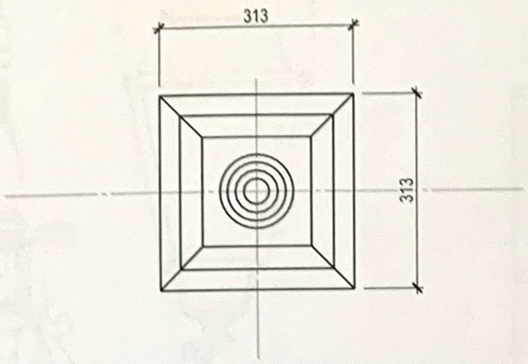

schema amplasare fundatii, sc 1:10

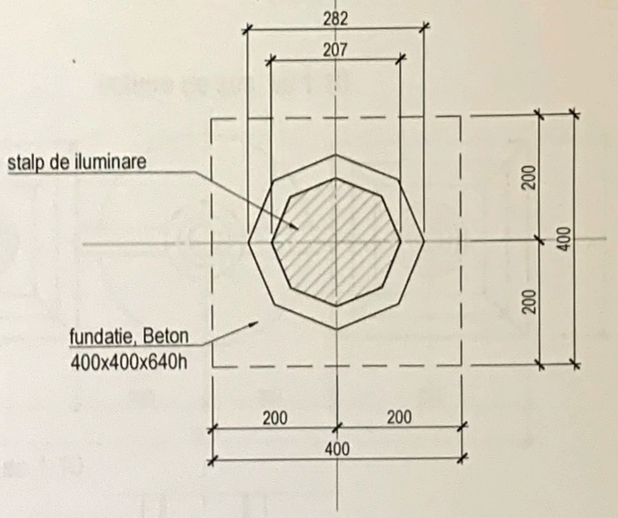

sectiune, sc 1:10

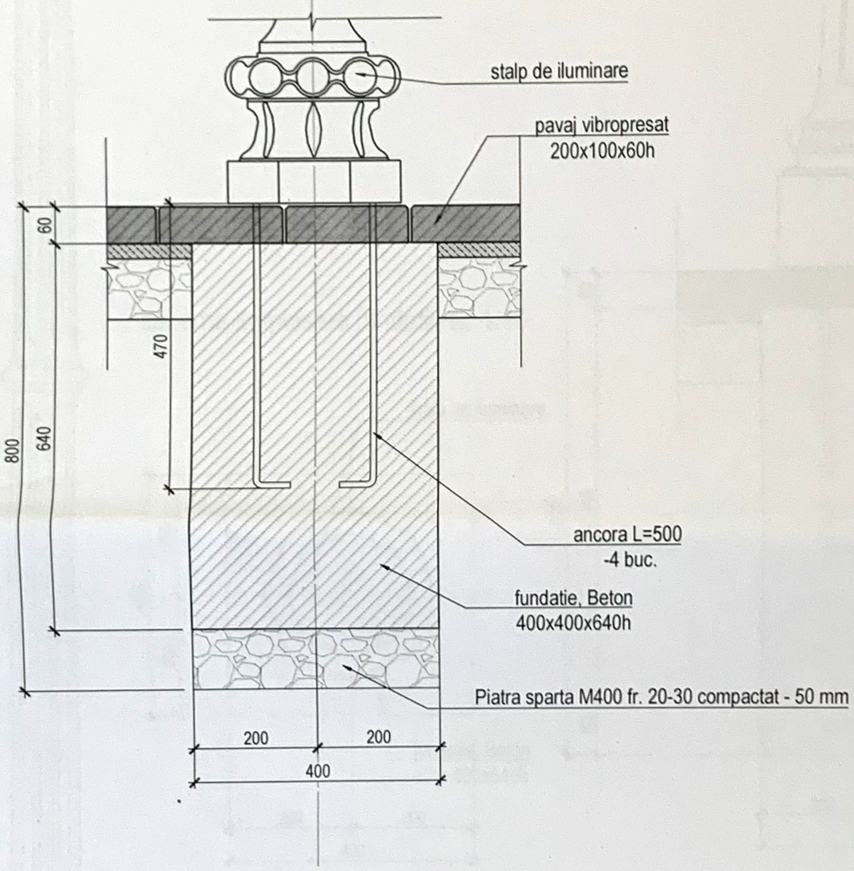

Nota:

1. iluminatul se va efectua cu lampi tip LED, cu capacitatea de min. 100 W, culoare - alb; index - IP-66
2. ca referinta de executie, livrare a produsului a fost primit catalogul firmei "Progress" SRL, Bulgaria.
3. Important: stalp necer facut din fonta.

Specificatia elementelor stalp de iluminat SI-1

Poz.	Indicatie	Denumirea	Cant.	Masa unitatii, kg	Nota, masa totala, kg
1	stalp de iluminat SI-1, cu corpuri in complet, tip LED		1		
2	Beton cl. C7.5 (m^3)		0,102		
3	Piatra sparta M400 fr. 20-30 compactat		0,016		
4	ancora	Ø 8 A-I ГОСТ 5781-82* L= 500	8	0.20	1.6

Modif.	Part.	Coala	Nr. doc.	Semnatura	Data			
manager		Naval Daniela				116/KO-2017-PG/Mod		
						Amenajarea parcului central "Gr. Vieru in municipiul Cahul, str. Ioan Voda cel Cumplit		
A.S.P.		Naval Teodor				Beneficiar: **Primaria mun. Cahul**	Faza: PE	Coala: m-5 / Coli
Intocmit		Foiu Eugen				stalp de iluminare SI-1	OLDARCHITECTURE	

vedere laterala, sc 1:10

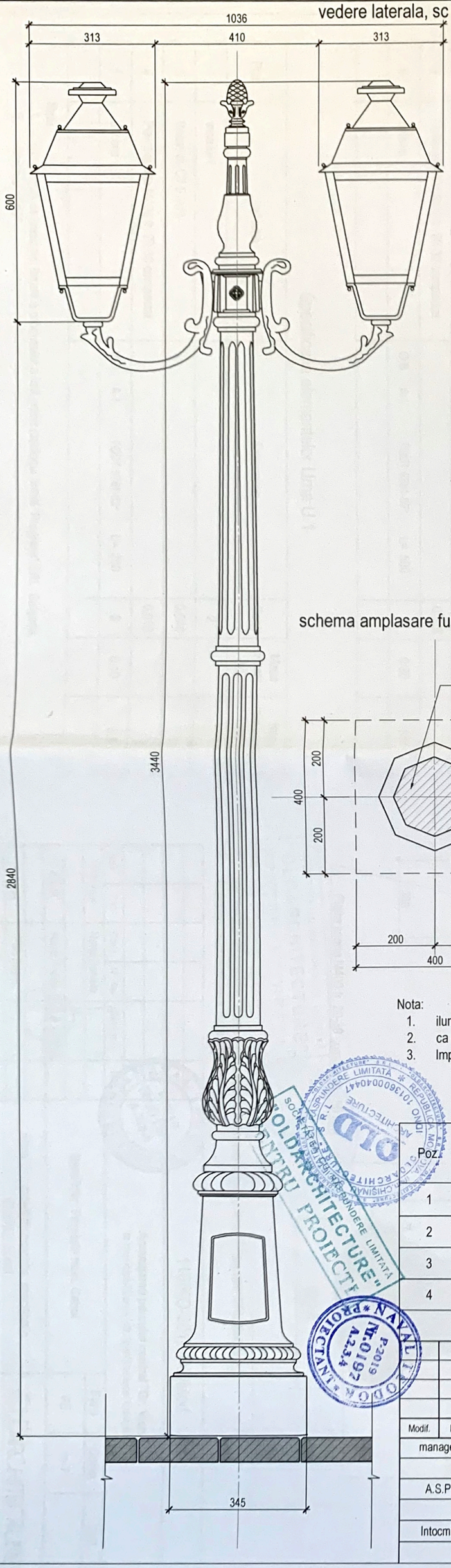

stalp de iluminare SI-2

vedere de sus, sc 1:10

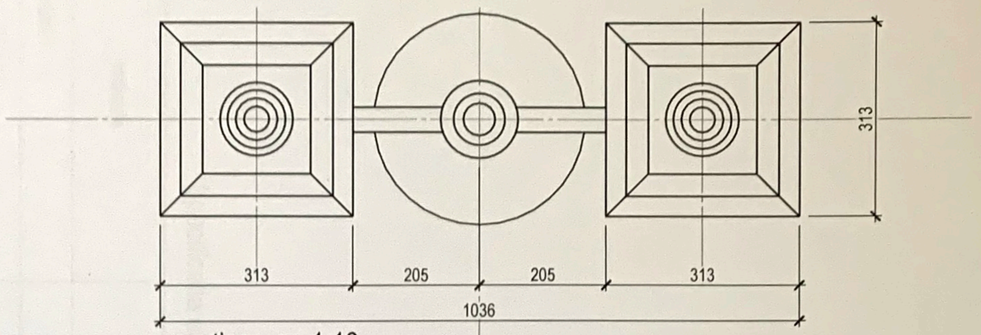

sectiune, sc 1:10

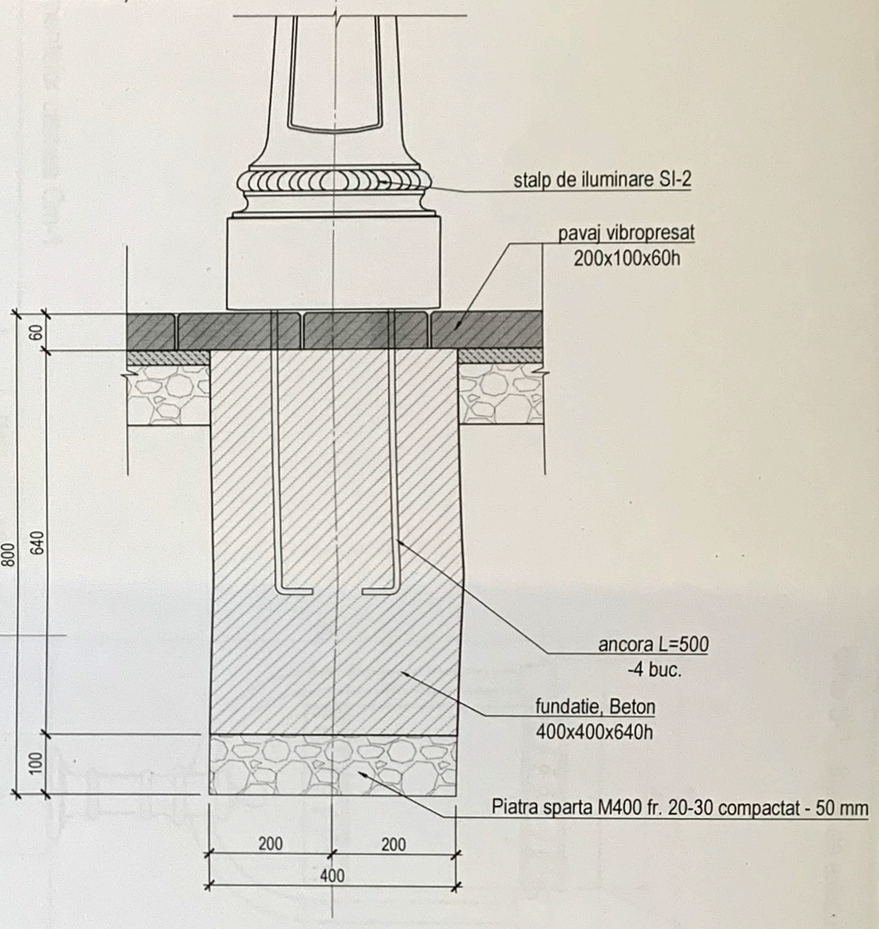

schema amplasare fundatii, sc 1:10

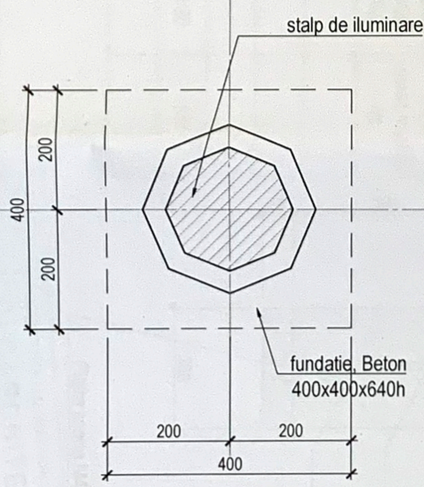

Nota:

1. iluminatul se va efectua cu lampi tip LED, cu capacitatea de min. 100 W, culoare - alb; index - IP-66
2. ca referinta de executie, livrare a produsului a fost primit catalogul firmei "Progress" SRL, Bulgaria.
3. Important: stalp necer facut din fonta.

Specificatia elementelor stalp de iluminat SI-2

Poz.	Indicatie	Denumirea	Cant.	Masa unitatii, kg	Nota, masa totala, kg
1	stalp de iluminat fonta SI-1, cu corpuri in complet, tip LED		1		
2	Beton cl. C7.5 (m^3)		0,102		
3	Piatra sparta M400 fr. 20-30 compactat		0,016		
4	ancora	Ø 8 A-I ГОСТ 5781-82* L= 500	8	0.20	1.6

Modif.	Part.	Coala	Nr. doc.	Semnatura	Data			
manager		Naval Daniela				116/KO-2017-PG/Mod		
A.S.P.		Naval Teodor				**Amenajarea parcului central "Gr. Vieru** in municipiul Cahul, str. Ioan Voda cel Cumplit		
Intocmit		Foiu Eugen				Beneficiar: **Primaria mun. Cahul**	Faza: PE	Coala: m-6 / Coli
						stalp de iluminare SI-2	OLDARCHITECTURE	

Urna U-1, detalii de executie, specificatie

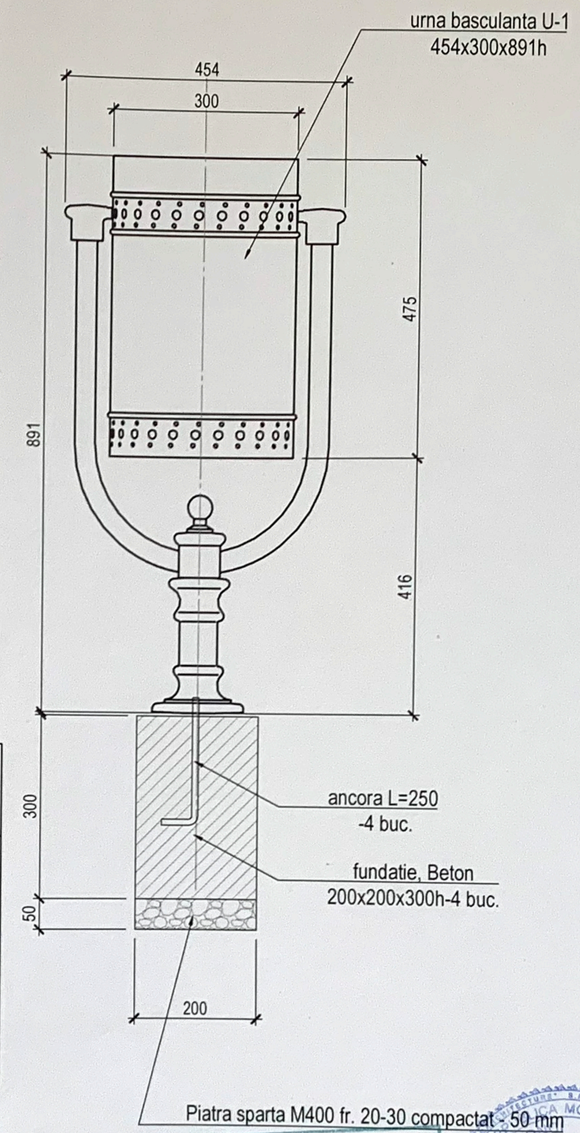

Model de cismea. Cm-1

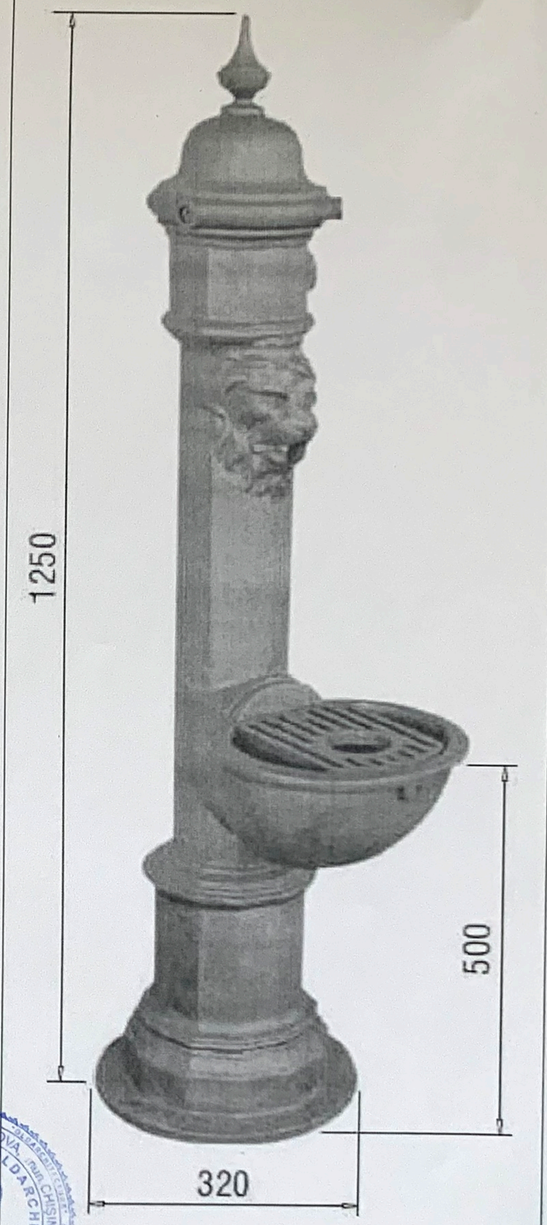

Specificatia elementelor cismea Cm-1

Poz.	Indicatie	Denumirea	Cant.	Masa unitatii, kg	Nota, masa totala, kg
1	Cismea Cm-1		1		
2	Beton cl. C7.5 (m^3)		0,102		
3	Piatra sparta M400 fr. 20-30 compactat		0,016		
4	ancora	Ø 8 A-I ГОСТ 5781-82* L= 500	8	0.20	1.6

Specificatia elementelor Urna U-1

Poz.	Indicatie	Denumirea	Cant.	Masa unitatii, kg	Nota, masa totala, kg
1	urna U-1		2		
3	Beton cl. C7.5 (m^3)		0,048		
4	Piatra sparta M400 fr. 20-30 compactat		0,018		
5	ancora	Ø 8 A-I ГОСТ 5781-82* L= 250	8	0.10	0.8

Nota:
1. ca referinta de executie, livrare a produsului a fost primit catalogul firmei "Progress" SRL, Bulgaria.
2. imortator oficial -

SOCIETATEA CU RĂSPUNDERE LIMITATĂ "OLDARCHITECTURE" PENTRU PROIECTE

Nota:
1. ca referinta de executie, livrare a produsului a fost primit catalogul firmei "Progress" SRL, Bulgaria.
2. Important: suport necesar facut din fonta.

NAVAL TEODOR P 2019 Nr. 0197 A.2.3.4 PROIECTANT

Modif.	Part.	Coala	Nr. doc.	Semnatura	Data
manager		Naval Daniela			
A.S.P.		Naval Teodor			
Intocmit		Foiu Eugen			

116/KO-2017-PG/Mod

Amenajarea parcului central "Gr. Vieru
in municipiul Cahul, str. Ioan Voda cel Cumplit

Beneficiar: **Primaria mun. Cahul**

Faza	Coala	Coli
PE	m-7	

Urna U-1, detalii de executie, specificatie
Cismea, model

OLDARCHITECTURE

vizualizare

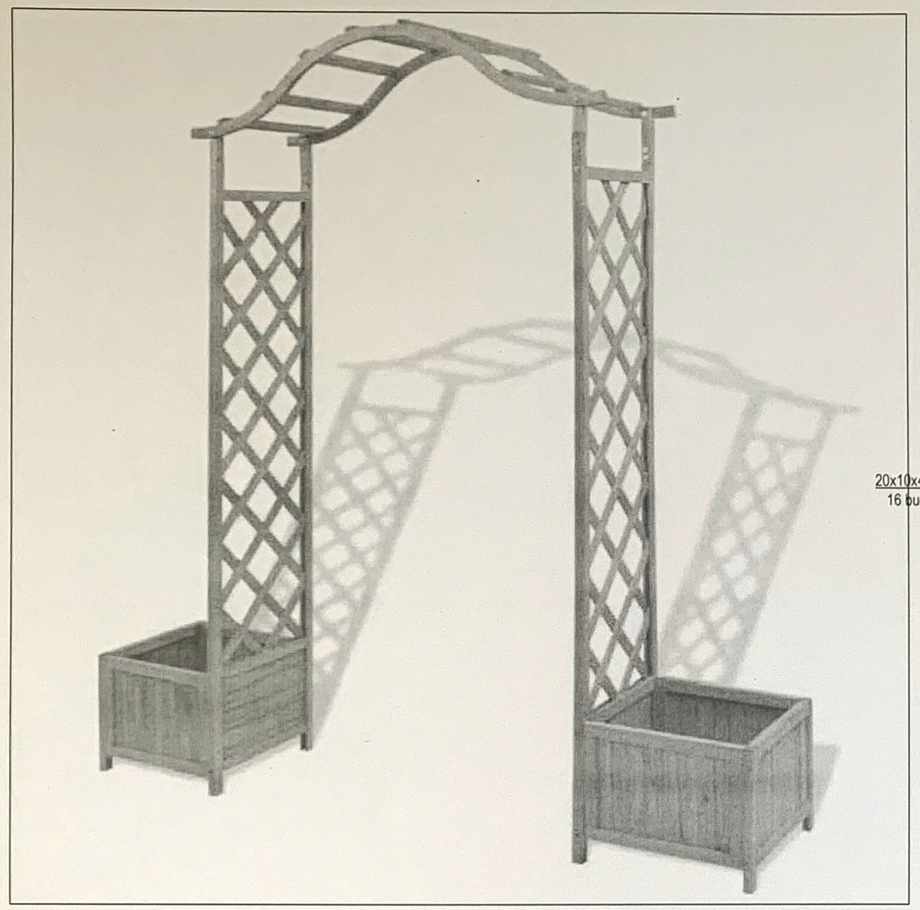

vedere din dreapta

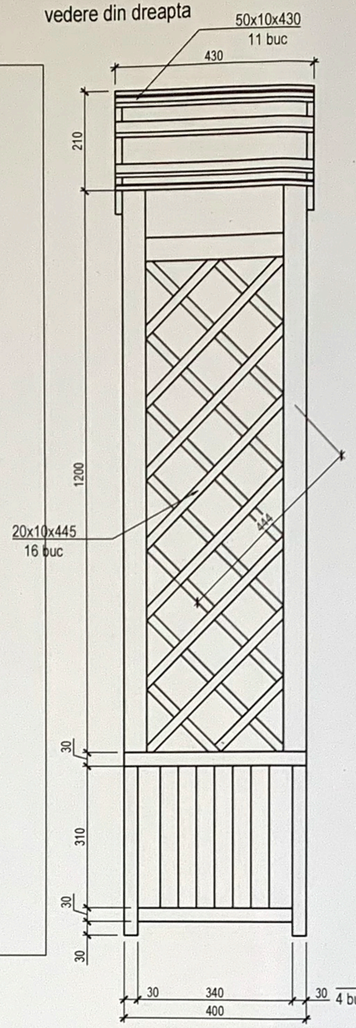

vedere frontala

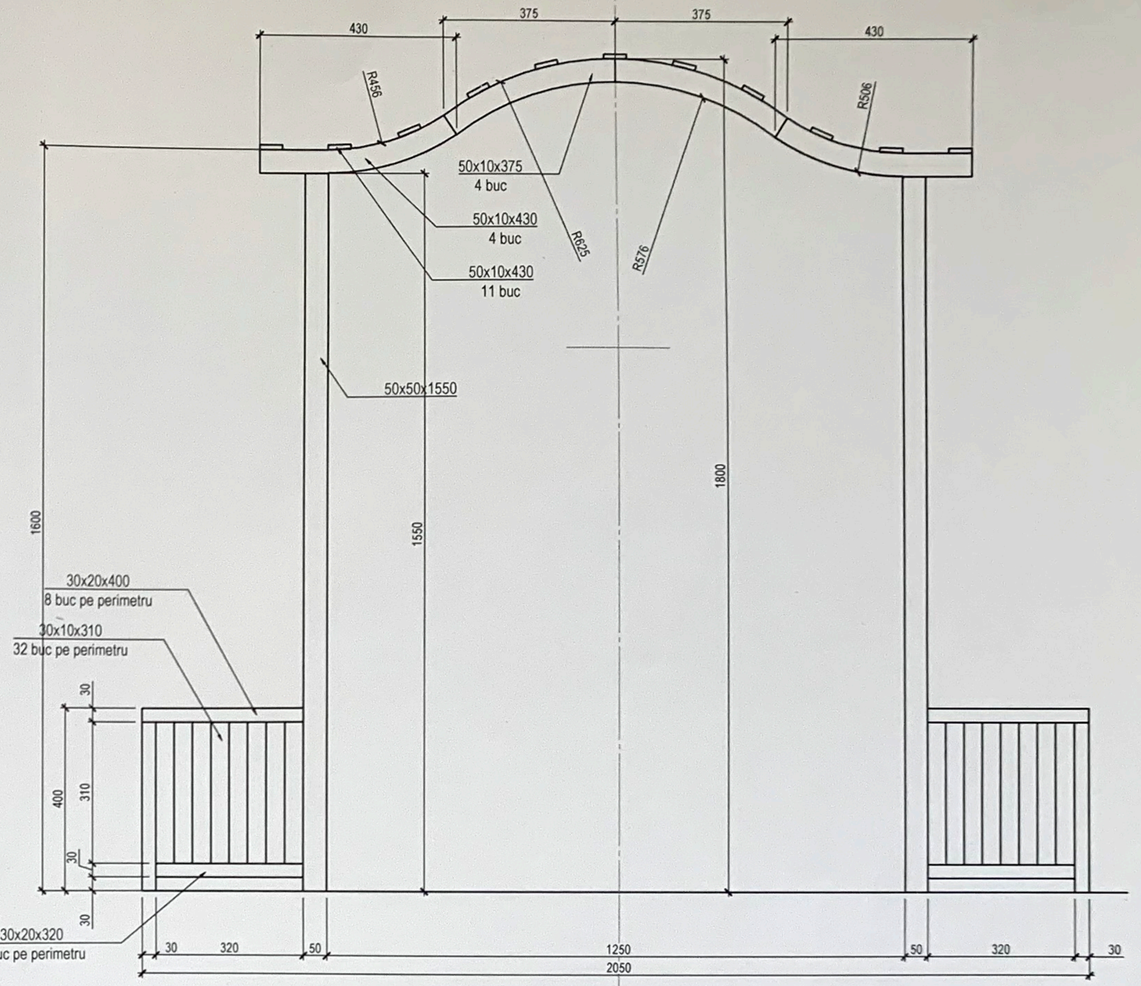

vedere de sus

Specificatia elementelor banca tip-4

Poz.	Indicatie	volum, m3	Cant.	total	Nota,
1	cherestea 30x30x370	0.0004	4	0.0016	
2	cherestea 50x50x1550	0.0039	4	0.0156	
3	cherestea 30x20x400	0.0002	16	0.0039	
4	cherestea 40x10x320	0.0001	10	0.0013	
5	cherestea 30x10x310	0.0001	64	0.0060	
6	cherestea 20x10x445	0.0001	32	0.0030	
6	cherestea 50x10x430	0.0002	11	0.0023	
	total			0.0337	

NAVAL TEODOR P-2019 Nr.0197 A.2.3.4 PROIECTANT

SOCIETATEA CU RĂSPUNDERE LIMITATĂ "OLDARCHITECTURE" PENTRU PROIECTE

Modif.	Part.	Coala	Nr. doc.	Semnatura	Data
manager	Naval Daniela				
A.S.P.	Naval Teodor				
Intocmit	Foiu Eugen				

116/KO-2017-PG/Mod

Amenajarea parcului central "Gr. Vieru
in municipiul Cahul, str. Ioan Voda cel Cumplit

Beneficiar: **Primaria mun. Cahul**	Faza	Coala	Coli
	PE	m-8	

Spalier arcadă trandafiri cu ghivece Sat-1

OLDARCHITECTURE

BORDEROUL DESENELOR DE EXECUTIE

Nr. planse	Denumirea	Remarca
1	Date generale (început)	m1
2	Date generale (sfîrșit)	
3	Plan amplasare hidranti de gradina	m1
4	Detalierea retelei	m1
5	Profilul longitudinal de apeduct de la P1 pina la P7	
6	Profilul longitudinal de apeduct de la P7 pina la A-1	
7	Profilul longitudinal de apeduct de la UC.3 pina la P18	
8	Profilul longitudinal de apeduct de la P18 pina la P26	
9	Profilul longitudinal de apeduct de la P26 pina la P30	
10	Profilul longitudinal de apeduct de la P30 pina la A-2 si de la P16a pina la P30	
11	Profilul longitudinal de apeduct de la P3 pina la HG-4, de la P4 pina la HG-6,	
	de la P5 pina la HG-5 si de la P6 pina la HG-7	
12	Profilul longitudinal de apeduct de la P6 pina la HG-10 si de la P20 pina la HG-38	
13	Profilul longitudinal de apeduct de la P7 pina la HG-11 si de la P10 pina la HG-18	
14	Profilul longitudinal de apeduct de la P10a pina la HG-20 si de la P10b pina la HG-17	
15	Profilul longitudinal de apeduct de la UC.3 pina la HG-46, de la P13 pina la HG-45,	
	de la P22 pina la HG-40	
16	Profilul longitudinal de apeduct de la P23 pina la HG-44, de la P26 pina la HG-43,	
	de la P27 pina la HG-36	
17	Profilul longitudinal de apeduct de la P28 pina la HG-33 si de la P31 pina la HG-25	
18	Tabelul caminelor	
19	PROFILUL LONGITUDINAL A RETELEI DE APĂ ȘI CANALIZARE	NOU
20	PROFILUL LONGITUDINAL A REȚELEI DE APĂ ȘI CANAL.	NOU
21.	TABELUL CĂMINELOR NR. 2	NOU

Proiectul este elaborat in conformitate cu standardele şi prevederile actelor legislative şi normative în vigoare, şi asigurâ realizarea şi menţinerea pe întreaga duratâ de existenţâ a construcţiilor a urmâtoarelor exigenţe esenţiale: A; B; C; D; E; F conform legii Nr.721-XIII din 2.02.96.

Proiectant _____ (Bors A.)

BORȘ ANDREI PR-2016 Nr.1599 C.1 PROIECTANT

Coordonat:

Coordonat:

Semnătură și data | În loc inv. №

№ inv. origin.

INDICI PRINCIPALI

Denumirea sistemei	Presiunea necesară a apei, m	Debit de calcul				Putere motor electric	Observatii
		m3/zi	m3/h	l/s			
Apa rece	30	5.40	1.08	0.30			

BORDEROUL DOCUMENTELOR DE REFERINȚĂ

Marcare	Denumirea	Remarca
	Documente de anexate	
116/KO-2017 -AE.SU	Specificația utilajului și a materialelor	1 planse

...ificator d... ...te nr. 117 COJOCA... ...TROFIM Domeni... ...3a; C.1 ...de înregistrare ... SV0291/20.04.18 Valabilă: de la 26.... 2016 pînă la 26.03.2021

NOTATII CONVENTIONALE

— A1 — Apa rece potabila

⊗ Hidrant de gradina

SOCIETATEA CU RĂSPUNDERE LIMITATĂ "OLDARCHITECTURE" PENTRU PROIECTE

Certificat de urbanism nr.

BENEFICIAR: Primaria mun. Cahul

LICENTA: seria A MMII nr. 043427 din 21.01.2014

CERTIFICAT de atestare tehnico-profesionala: seria2016-P nr. 1599 din data 22.11.2016

Modif.	Sector	Planşe	№ doc.	Semnătură	Data
Proiectant		Bors Andrei			03.18
Elaborat		Slivinschi S.			03.18

116/KO-2017-AE

Amenajarea parcului central Grigore Vieru, mun. Cahul, str. 31 August 1989, str. Ioan Voda cel Cumplit

	Faza	Plansa	Planse
Apeduct exterior	PE	1	18
Date generale (inceput)	"OLDARCHITECTURE" SRL mun. Chisinau		

BORȘ ANDREI PR-2016 Nr.1599 C.1 PROIECTANT

DATE GENERALE

1. Proiectul este elaborat conform temei de proiectare, planului general scara 1:500.
   Conditii tehnice nr.41 din 02.02.2018, eliberate de S.A. "Apa-Canal Cahul". Presiunea in punctul racordarii - 4 atm.
Conditii seismice ale terenului - grade, conditii de sol - soluri tasabile (gradul I).
2. In proect se prevede elaborarea unei retele de stropire manuala a sptiilor verzi din parcul central din or. Cahul.
Sursa de alimentare cu apa pentru stropire este apeductul existent Ø200 otel din str. Lev Tolstoi. Pentru evidenta consumului de apa pentru stropire la bransament (in camin) este prevazut nodul apometric cu apometru Ø15 (Ultrasunet), dotat cu filtru si clapeta de sens.
Reteaua de distribuție a apei se montează preponderent pe aleele proiectate, pentru evitarea apropierei de arbori.
Să se respetecte instalatea tevilor la distanta de 2m de arbori si arbusti.
Reteaua de distributie a apei spre hidrantii de gradina este prevazuta din tevi pentru apa rece din polietilena Ø32-Ø25.
Pentru golirea sistemei pe timp de iarna sint prevazute camine de golire.
3. Normele consumului de apa sint calculate conform NCM G.03.03:2015.

PRINCIPIUL DE LUCRU

Este preconizat ca parcul va fi stropit 5 ore pe zi (2 ore dimineata, 3 ore seara). Stropirea se va efectua prin hidranti de gradina, cu folosirea furtunului cu raza de actiune 20m.
Volumul pentru stropire - 5l/m2.
Suprafata de acoperire a unui hidrant de gradina - 1250m2.
Debitul unui hidrant de gradina - 0.15l/sec.
Volumul apei pentru stropire folosit de 1 hidrant de gradina - 250 l/sec.
Timpul de lucru a 1 hidrant de gradina este:
T= 250l/0.15l/sec=1650sec=27.7min=0.46ore
Proiectul presupune lucrul concomitent a 2 hidranti de gradina. Normele de consum constituie:
Qsec = 2x0.15 = 0.30l/sec;
Qh = 0.30x3600 = 1080 l/h = 1.08m3/h;
Qzi = 0.30x3600x5 = 5400l/zi = 5.4m3/zi

SCHEMA DE SITUATIE

Verificator de proiecte nr. 117
COJOCARU TROFIM
Domeniile: B.8a; C.1
Nr. de înregistrare a avizului: SV0291/20.04.18
Valabilă de la 26.05.2016 pînă la 26.05.2021

SOCIETATEA CU RĂSPUNDERE LIMITATĂ "OLDARCHITECTURE" PENTRU PROIECTE

OLD ARCHITECTURE

* NOTA: PÎNĂ LA ÎNCEPUTUL LUCRĂRILOR, DE COORDONAT PE, CU SA „APĂ-CANAL CAHUL"

Modif.	Sector	Planşe	№ doc.	Semnătură	Data
Proiectant		Bors Andrei			03.18
Elaborat		Slivinschi S.			03.18

116/KO-2017-AE

Amenajarea parcului central Grigore Vieru, mun. Cahul, str. 31 August 1989, str. Ioan Voda cel Cumplit

Apeduct exterior	Faza	Plansa	Planse
	PE	2	
Date generale (sfirsit)	"OLDARCHITECTURE" SRL mun. Chisinau		

№ inv. origin.	Semnatura si data	In loc inv.№

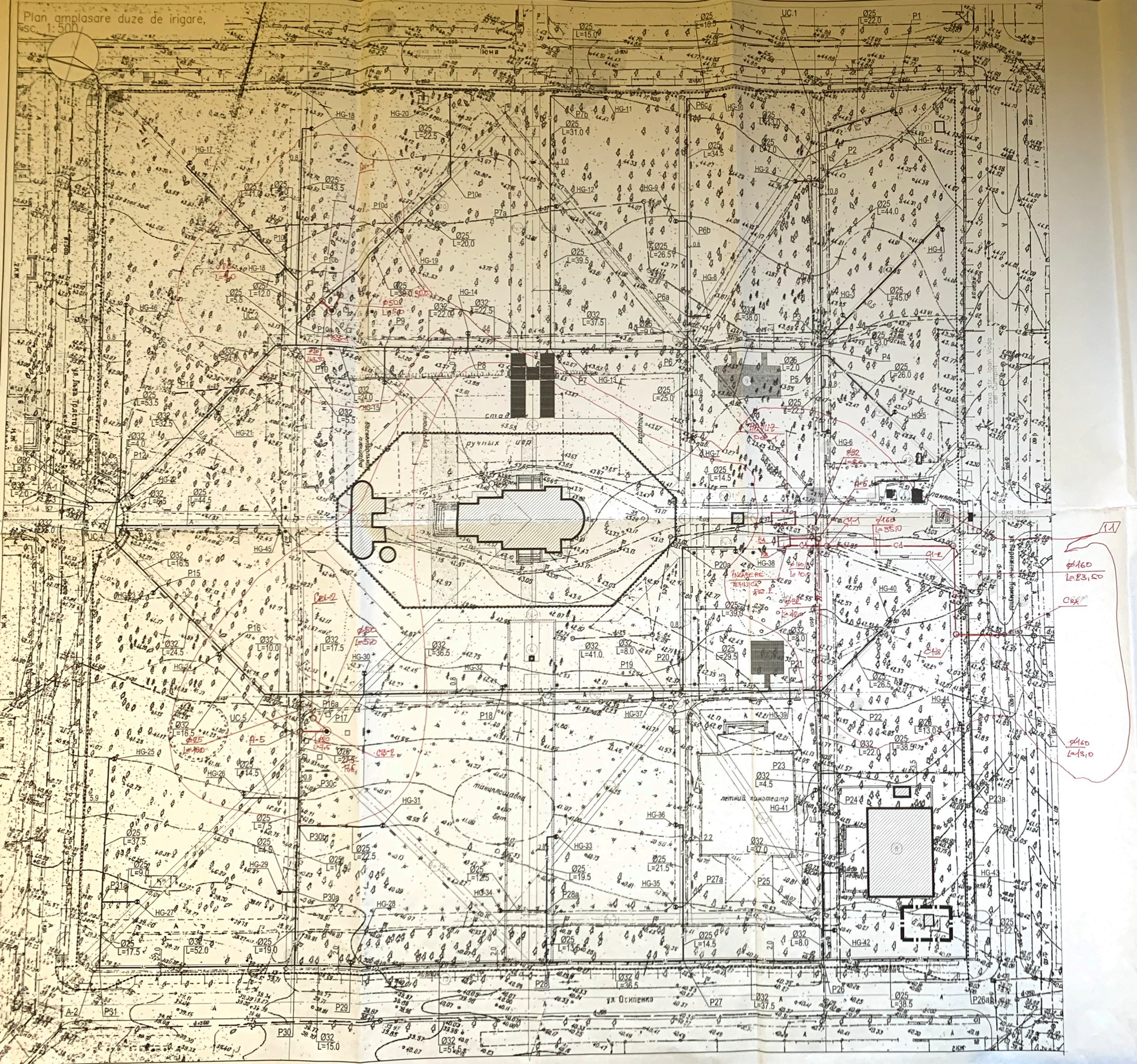

Verificator de proiecte nr. 117
COJOCARU TROFIM
Domeniile: B.Pr. C.I.
Cu sediul la Str. Ioan Vodă cel Cumplit
Valabil de la 26.04.2016 pînă la 26.04.2021

SOCIETATEA CU RĂSPUNDERE LIMITATĂ
"OLDARCHITECTURE"
PENTRU PROIECTE

*NOTA:
1. Reteaua de distribuție a apei se montează preponderent pe aleele proiectate pentru evitarea apropierei de arbori.
2. Să se respetecte instalatea tevilor la distanta de 2m de arbori si arbusti.

Modif.	Sector	Planșe	№ doc.	Semnătura	Data	116/KO-2017-AE			
1	1	3м	116/KO		04.18	Amenajarea parcului central Grigore Vieru, mun. Cahul, str. 31 August 1989 str. Ioan Voda cel Cumplit			
						Apeduct exterior	Faza	Planșa	Planșe
							PE	3м	
		Bors Andrei			03.18				
		Slivinschi S.			03.18	Plan amplasare hidranti de gradina	"OLDARCHITECTURE" SRL mun. Chisinau		

Nod apometric proiectat
cu apometru Ø15

Conexiune prin sudura

A-1
Ø1500

A-2
Ø1500

A-3
Ø1500

Ø200otel

750 750

Ø32
L=2.0

Ø25
L=53.5

Ø32
L=32.5

Ø32
L=4.0

Ø32
L=8.5

Ø32
L=5.0

Ø32
L=6.5

UC.4
R=0.480m

Ø32
L=16.5

Ø32
L=24.5

Ø32
L=10.0

Ø32
L=16.5

UC.5
R=0.480m

Ø25
L=44.5

Ø32
L=17.5

Ø32
L=36.5

Ø32
L=41.0

Ø32
L=8.0

Ø25
L=29.5

Ø25
L=39.0

Ø32
L=8.0

Ø25
L=26.5

Ø25
L=44.0

Ø25
L=45.0

Ø25
L=3.0

Ø25
L=26.0

Ø25
L=22.5

Ø25
L=2.0

Ø25
L=22.0

Ø25
L=13.0

Ø25
L=7.0

Ø25
L=41.0

Ø25
L=5.0

Ø25
L=43.5

Ø25
L=20.0

Ø25
L=22.5

Ø25
L=5.5

Ø25
L=12.0

Ø25
L=39.0

Ø32
L=22.0

Ø32
L=22.5

Ø32
L=37.5

Ø32
L=38.0

Ø25
L=9.0

Ø25
L=25.0

Ø25
L=26.5

Ø25
L=34.5

Ø25
L=39.5

Ø25
L=15.0

Ø25
L=31.0

Ø25
L=10.5

Ø32
L=24.0

Ø32
L=5.5

Ø32
L=24.0

Ø25
L=14.5

Ø25
L=27.5

Ø25
L=7.5

Ø25
L=4.5

Ø25
L=17.5

Ø25
L=19.0

Ø32
L=52.0

Ø25
L=17.5

Ø25
L=9.0

Ø25
L=37.5

Ø32
L=51.5

Ø32
L=15.0

Ø25
L=19.5

Ø25
L=13.5

Ø25
L=12.5

Ø32
L=36.5

Ø25
L=21.5

Ø25
L=14.5

Ø32
L=37.5

Ø32
L=37.0

Ø25
L=38.5

Ø25
L=13.0

Ø25
L=22.0

Ø25
L=38.5

Ø25
L=22.0

Ø25
L=14.5

Ø25
L=39.0

R=0.375m

R=0.480m

P1
P2
P3
P4
P5
P6
P6a
P6b
P6c
P7
P7a
P7b
P8
P9
P10
P10a
P10b
P10c
P10d
P10e
P11
P12
P13
P15
P16
P16a
P17
P18
P19
P20
P20a
P21
P22
P23a
P24
P25
P26
P26a
P27
P27a
P28
P28a
P29
P30
P30a
P30b
P30c
P31
P31a

HG-1
HG-2
HG-3
HG-4
HG-5
HG-6
HG-7
HG-8
HG-9
HG-10
HG-11
HG-12
HG-13
HG-14
HG-15
HG-16
HG-17
HG-18
HG-19
HG-20
HG-21
HG-22
HG-23
HG-24
HG-25
HG-26
HG-27
HG-28
HG-29
HG-30
HG-31
HG-32
HG-33
HG-34
HG-35
HG-36
HG-37
HG-38
HG-39
HG-40
HG-41
HG-42
HG-43
HG-44
HG-45
HG-46

UC.1
UC.2
UC.3

A-1
A-2
A-3
A-4
A-5
A-6

Ø32
L=2.0

Ø32
L=4.5

Ø32
L=8.0

Ø32
L=22.0

Ø32
L=36.5

Ø32
L=41.0

Ø32
L=8.0

Ø32
L=17.5

Ø32
L=10.0

Ø32
L=16.5

Ø32
L=24.5

Ø32
L=16.5

Ø32
L=5.5

Ø32
L=24.0

Ø32
L=24.0

Ø32
L=22.0

Ø32
L=4.0

Ø32
L=32.5

Ø32
L=8.5

Ø32
L=5.0

Ø32
L=6.5

Ø32
L=16.5

Ø25
L=44.5

Ø25
L=53.5

Ø25
L=41.0

Ø25
L=5.0

Ø25
L=43.5

Ø25
L=20.0

Ø25
L=22.5

Ø25
L=5.5

Ø25
L=12.0

Ø25
L=39.0

Ø25
L=15.0

Ø25
L=31.0

Ø25
L=10.5

Ø25
L=34.5

Ø25
L=39.5

Ø25
L=26.5

Ø25
L=9.0

Ø25
L=25.0

Ø25
L=22.0

Ø25
L=13.0

Ø25
L=7.0

Ø25
L=44.0

Ø25
L=45.0

Ø25
L=3.0

Ø25
L=2.0

Ø25
L=22.5

Ø25
L=26.0

Ø25
L=14.5

Ø25
L=39.0

R=0.375m

R=0.480m

Ø200otel

Ø2.0

Ø1500

750

750

Ø15ot

Ø25otel

Ø32PE

Ø25/Ø15

Ø15/Ø25

Filtru "Y" Fi-Fi Ø25

Robinet cu sferă și manetă Fi-Fi Ø25

Supapă de sens cu arc Fi-Fi Ø25

Robinet cu sferă și manetă Fi-Fi Ø25

Robinet cu sferă și manetă Fi-Fi Ø25 pentru golire

Apometru Ø15

Teava Ø32PE - golire în caminul A-3

Nod apometric proiectat
cu apometru Ø15

Ventil pentru golire Ø25

1.1

Verificat de Proiecte nr. 117
COJOCARU TROFIM

SOCIETATEA CU RĂSPUNDERE LIMITATĂ
"OLDARCHITECTURE"
PENTRU PROIECTE

									116/KO-2017-AE
									Amenajarea parcului central Grigore Vieru, mun. Cahul, str. 31 August 1989, str. Ioan Voda cel Cumplit
Modif.	Sector	Planse	Nr doc.	Semnătura	Data				
						Apeduct exterior	Faza	Plansa	Planse
							PE	4	
						Proiectant	Boris Andrei		03.18
						Indrumator	Silivinschi S.		03.18
						Detalierea retelei	"OLDARCHITECTURE" SRL mun. Chisinau		

Profilul longitudinal de apeduct

Scara: pe orizontala 1:500
pe verticala 1:100

	P1	UC.1	P2	P3	P4	P6	P7
Cota de jos a jgheabului sau a conductei	43.95	43.85	43.65	43.09	43.05	42.90	42.60
Cota terenului proiectat							
Cota terenului existent	44.75	44.65	44.45	43.90	43.85	43.70	43.65
Marcarea conductei și tipul izolării	TEVI PENTRU APA DIN POLIETILENA PE80, PN10, Ø25, L=82.0m				TEVI PENTRU APA DIN POLIETILENA PE80, PN10, Ø32, L=75.5m		
Patul tranșeei	SECTIUNEA 1-1				SECTIUNEA 1-1		
Panta / Lungimea	0.0045 / 22.0	0.013 / 60.0			0.004 / 75.5		
Distanța	22.0	13.0	44.0	3.0	38.0	37.5	
Numărul căminului, punctului sau a unghiului de cotire	P1	UC.1	P2	P3	P4	P6	P7

Fara batatorie mecanica
Tevi din PE Ø25
Tevi din PE Ø32
Compactarea solului h=0.3m
pina la densitatea solului uscat
nu mai putin de 1.65tf/m3
la cota de jos a stratului compactat
Sol natural

Modif.	Sector	Planşe	№ doc.	Semnătură	Data
Proiectant		Bors Andrei			03.18
Elaborat		Slivinschi S.			03.18

116/KO-2017-AE			
Amenajarea parcului central Grigore Vieru, mun. Cahul, str. 31 August 1989, str. Ioan Voda cel Cumplit			
Apeduct exterior	Faza: PE	Plansa: 5	Planse:
Profilul longitudinal de apeduct de la P1 pina la P7	"OLDARCHITECTURE" SRL mun. Chisinau		

In loc inv.№
Semnatura si data
№ inv. origin.

Verificator de proiecte nr. 117 COJOCARU TROFIM B.8a; C.1
SOCIETATEA CU RĂSPUNDERE LIMITATĂ "OLDARCHITECTURE" PENTRU PROIECTE
BORS ANDREI PROIECTANT PR-2016 Nr.1599 C.1

Profilul longitudinal de apeduct

Scara: pe orizontala 1:500
pe verticala 1:100

	P7	P8	P9	P10	UC.2	P11	P12	UC.3	A-1
Cota de jos a jgheabului sau a conductei	42.60	42.48	42.37	42.25	42.20	41.70	41.21	41.15	41.00
Cota terenului proiectat									
Cota terenului existent	43.65	43.50	43.45	43.40	43.40	42.70	42.35	42.30	42.25
Marcarea conductei și tipul izolării	TEVI PENTRU APA DIN POLIETILENA PE80, PN10, Ø32, L=143.0m								
Patul tranșeei	SECTIUNEA 1-1								
Panta / Lungimea	0.005 / 74.0				0.021 / 24.0	0.015 / 45.0			
Distanța	22.5	22.0	24.0	5.5	24.0	32.5	4.0	8.5	
Numărul căminului, punctului sau a unghiului de cotire	P7	P8	P9	P10	UC.2	P11	P12	UC.3	A-1

Sectiunea 1-1

Verificator de proiecte nr. 117 COJOCARU TROFIM Domeniile: B.8a; C.1 Nr. de înregistrare a avizului SV0291/20.04.18 Valabilă: de la 26.05.2016 pînă la 26.05.2021

SOCIETATEA CU RASPUNDERE LIMITATA "OLDARCHITECTURE" PENTRU PROIECTE

BORS ANDREI PROIECTANT

Modif.	Sector	Planșe	№ doc.	Semnătură	Data
Proiectant		Bors Andrei			03.18
Elaborat		Slivinschi S.			03.18

116/KO-2017-AE			
Amenajarea parcului central Grigore Vieru, mun. Cahul, str. 31 August 1989, str. Ioan Voda cel Cumplit			
Apeduct exterior	Faza: PE	Plansa: 6	Planse:
Profilul longitudinal de apeduct de la P7 pina la A-1	"OLDARCHITECTURE" SRL mun. Chisinau		

Nº inv. origin. | Semnatura si data | In loc inv.Nº

Profilul longitudinal de apeduct

Scara: pe orizontala 1:500
pe verticala 1:100

Cota de jos a jgheabului sau a conductei	41.15	41.14	41.13	41.09	40.90	40.77	40.67	41.15	41.23
Cota terenului proiectat									
Cota terenului existent	42.30	42.35	42.35	42.10	41.65	41.60	41.80	42.15	42.20
Marcarea conductei și tipul izolării	TEVI PENTRU APA DIN POLIETILENA PE80, PN10, Ø32, L=133.0m								
Patul tranșeei	SECTIUNEA 1-1								
Panta / Lungimea	0.002 / 28.0			0.0076 / 51.0			0.028 / 17.5	0.002 / 36.5	
Distanța	6.5	5.0	16.5	24.5	16.5	10.0	17.5	36.5	
Numărul căminului, punctului sau a unghiului de cotire	UC.3	P13	UC.4	P15	P16	UC.5	P16a	P17	P18

Sectiunea 1-1

Modif.	Sector	Planșe	№ doc.	Semnătură	Data
Proiectant		Bors Andrei			03.18
Elaborat		Slivinschi S.			03.18

116/KO-2017-AE

Amenajarea parcului central Grigore Vieru, mun. Cahul, str. 31 August 1989, str. Ioan Voda cel Cumplit

Apeduct exterior	Faza	Plansa	Planse
	PE	7	

Profilul longitudinal de apeduct de la UC.3 pina la P18

"OLDARCHITECTURE" SRL
mun. Chisinau

Verificator de proiecte nr. 117
COJOCARU TROFIM
SV0291/20.04.18
SOCIETATEA CU RASPUNDERE LIMITATA "OLDARCHITECTURE" PENTRU PROIECTE
BORS ANDREI PROIECTANT PR-201 Nr.15

Nr inv. origin. | Semnatura si data | In loc inv.Nr

Profilul longitudinal de apeduct

Scara: pe orizontala 1:500
pe verticala 1:100

Verificator de proi... nr. 117 COJOCARU ...FIM Domeniile: E ... C.I Nr. de inregistrare a avizului ... Valabilă de la 26.05.2016 ... 26.05.2021 SV0291/20.04.18

	P18	P19	P20	P21	P22	P23	P24	P25	P26
Cota de jos a jgheabului sau a conductei	41.20	41.28	41.30	41.36	41.15	40.58	40.46	39.47	39.40
Cota terenului proiectat									
Cota terenului existent	42.20	42.25	42.25	42.20	42.10	41.50	41.40	40.40	40.35
Marcarea conductei și tipul izolării	TEVI PENTRU APA DIN POLIETILENA PE80, PN10, Ø32, L=157.0m								
Patul tranșeei	SECTIUNEA 1-1								

	P18–P20	P20–P21	P21–P25	P25–P26
Panta	0.002	0.002	0.026	0.009
Lungimea	49.0	28.5	71.5	8.0

	P18–P19	P19–P20	P20–P21	P21–P22	P22–P23	P23–P24	P24–P25	P25–P26
Distanța	41.0	8.0	28.5	8.0	22.0	4.5	37.0	8.0

Numărul căminului, punctului sau a unghiului de cotire: P18, P19, P20, P21, P22, P23, P24, P25, P26

SOCIETATEA CU RASPUNDERE LIMITATĂ "OLDARCHITECTURE" PENTRU PROIECTE

BORS ANDREI PR-2016 Nr.159 C.I PROIECTANT

Modif.	Sector	Planșe	№ doc.	Semnătură	Data
Proiectant		Bors Andrei			03.18
Elaborat		Slivinschi S.			03.18

116/KO-2017-AE			
Amenajarea parcului central Grigore Vieru, mun. Cahul, str. 31 August 1989, str. Ioan Voda cel Cumplit			
Apeduct exterior	Faza	Plansa	Planse
	PE	8	
Profilul longitudinal de apeduct de la P18 pina la P26	"OLDARCHITECTURE" SRL mun. Chisinau		

№ inv. origin. | Semnatura si data | In loc inv.№

Profilul longitudinal de apeduct

Scara: pe orizontala 1:500
pe verticala 1:100

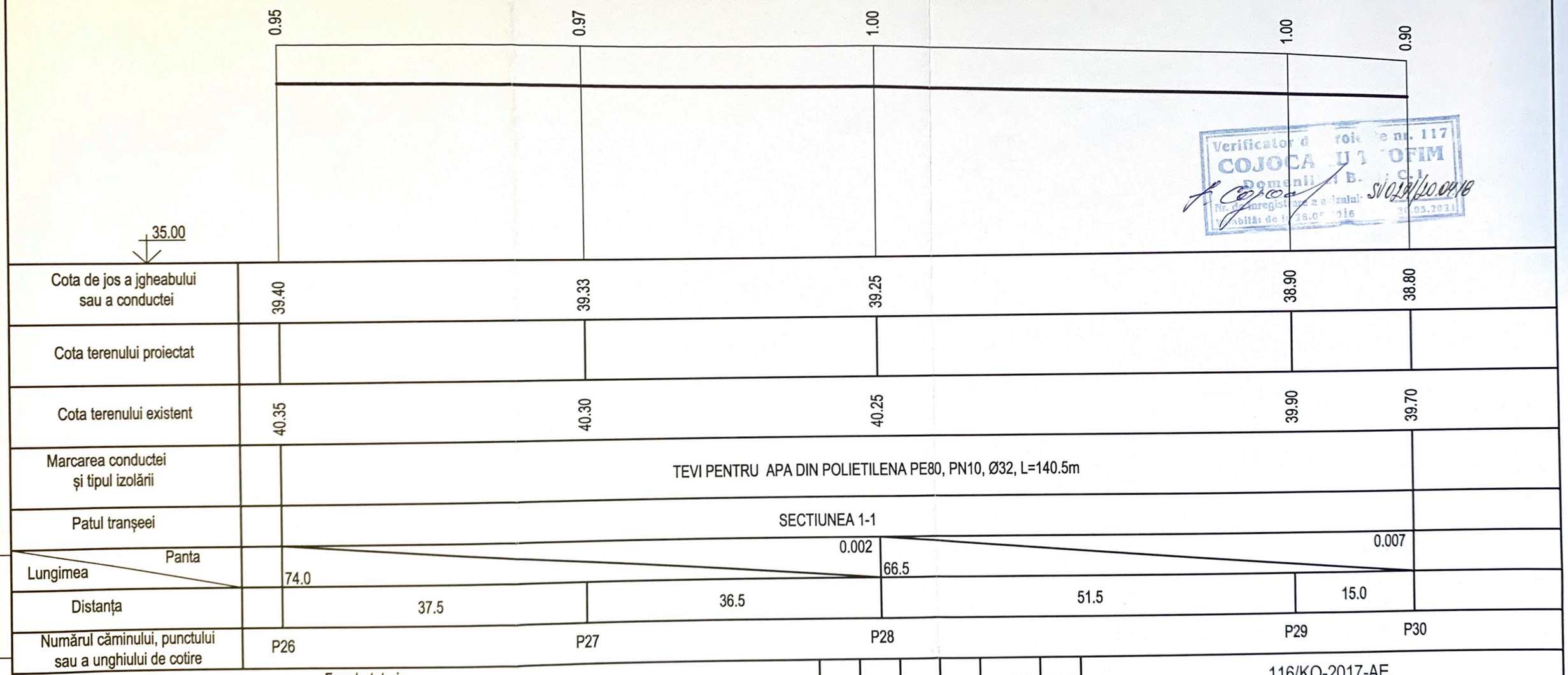

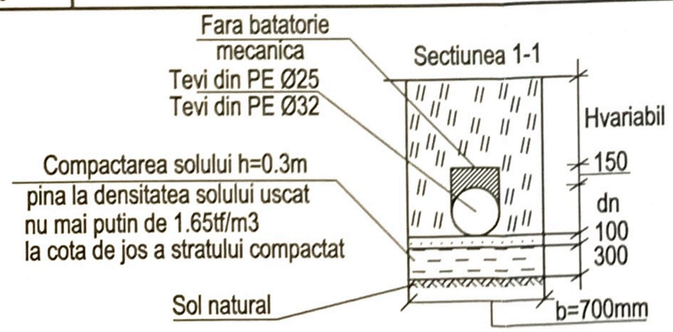

Modif.	Sector	Planșe	№ doc.	Semnătură	Data
Proiectant		Bors Andrei			03.18
Elaborat		Slivinschi S.			03.18

116/KO-2017-AE

Amenajarea parcului central Grigore Vieru, mun. Cahul, str. 31 August 1989, str. Ioan Voda cel Cumplit

	Faza	Plansa	Planse
Apeduct exterior	PE	9	

Profilul longitudinal de apeduct de la P26 pina la P30

"OLDARCHITECTURE" SRL mun. Chisinau

In loc inv.№

Semnatura si data

№ inv. origin.

Profilul longitudinal de apeduct

Scara: pe orizontala 1:500
pe verticala 1:100

Cota de jos a jgheabului sau a conductei	38.80	38.35	40.67	40.02	39.85	39.34	38.80
Cota terenului proiectat							
Cota terenului existent	39.70	39.25	41.80	41.00	40.80	40.15	39.70
Marcarea conductei și tipul izolării	TEVI PENTRU APA DIN POLIETILENA PE80, PN10, Ø32, L=52.0m		TEVI PENTRU APA DIN POLIETILENA PE80, PN10, Ø25, L=71.5m				
Patul tranșeei	SECTIUNEA 1-1		SECTIUNEA 1-1				
Panta / Lungimea	0.009 / 52.0		0.023 / 35.0		0.029 / 36.5		
Distanța	52.0		27.5	7.5	17.5	19.0	
Numărul căminului, punctului sau a unghiului de cotire	P30	A-2	P16a	P30c	P30b	P30a	P30

Verificator de proiecte nr. 117
COJOCARU TROFIM
Domeniile: B.8a; C.1
Nr. de înregistrare a avizului: SV0291/20.04.18

SOCIETATEA CU RASPUNDERE LIMITATA "OLDARCHITECTURE" PENTRU PROIECTE

Modif.	Sector	Planșe	№ doc.	Semnătură	Data
Proiectant		Bors Andrei			03.18
Elaborat		Slivinschi S.			03.18

116/KO-2017-AE			
Amenajarea parcului central Grigore Vieru, mun. Cahul, str. 31 August 1989, str. Ioan Voda cel Cumplit			
Apeduct exterior	Faza: PE	Plansa: 10	Planse:
Profilul longitudinal de apeduct de la P30 pina la A-2 si de la P16a pina la P30	"OLDARCHITECTURE" SRL mun. Chisinau		

In loc inv.№ | Semnatura si data | № inv. origin.

Profilul longitudinal de apeduct

Scara: pe orizontala 1:500
pe verticala 1:100

Numărul căminului, punctului sau a unghiului de cotire	P3	HG-4	P4	P5	HG-6	P5	HG-5	P6	HG-7
Cota de jos a jgheabului sau a conductei	43.09	43.40	43.05	43.06	43.10	43.06	43.10	42.90	42.95
Cota terenului proiectat									
Cota terenului existent	43.90	44.25	43.85	43.85	43.45	43.85	43.45	43.70	43.55

Tronson	P3 – HG-4	P4 – HG-6	P5 – HG-5	P6 – HG-7
Marcarea conductei și tipul izolării	TEVI PENTRU APA DIN POLIETILENA PE80, PN10, Ø25, L=45.0m	Tevi din polietilena PE80, PN10, Ø25, L=24.5m	Tevi din polietilena PE80, PN10, Ø25, L=26.0m	Tevi din polietilena PE80, PN10, Ø25, L=25.0m
Patul tranșeei	SECTIUNEA 1-1	SECTIUNEA 1-1	SECTIUNEA 1-1	SECTIUNEA 1-1
Panta	0.007	0.002	0.002	0.002
Lungimea	45.0	24.5	26.0	25.0
Distanța	45.0	2.0 / 22.5	26.0	25.0

Sectiunea 1-1

Modif.	Sector	Planşe	№ doc.	Semnătură	Data
Proiectant		Bors Andrej			03.18
Elaborat		Slivinschi S.			03.18

116/KO-2017-AE			
Amenajarea parcului central Grigore Vieru, mun. Cahul, str. 31 August 1989, str. Ioan Voda cel Cumplit			
Apeduct exterior	Faza	Plansa	Planse
	PE	11	
Profilul longitudinal de apeduct de la P3 pina la HG-4, de la P4 pina la HG-6, de la P5 pina la HG-5 si de la P6 pina la HG-7	"OLDARCHITECTURE" SRL mun. Chisinau		

In loc inv.№

Semnatura si data

№ inv. origin.

Verificator de proiecte nr. 117
COJOCARU TROFIM
Domeniile: B.8a; C.1
de inregistrare a avizului: 510491/20.04.18
la 26.05.2016 pină la 26.05.2021

SOCIETATEA CU RASPUNDERE LIMITATA "OLDARCHITECTURE" PENTRU PROIECTE

BORS ANDREI PROIECTANT PR-2016 Nr.1599 C.1

Profilul longitudinal de apeduct

Scara: pe orizontala 1:500
pe verticala 1:100

Numărul căminului, punctului sau a unghiului de cotire	P6	P6a	P6b	P6c	HG-10	P20	P20a	HG-38
Cota de jos a jgheabului sau a conductei	42.90	42.92	43.12	43.64	43.80	41.30	42.10	42.13
Cota terenului proiectat								
Cota terenului existent	43.70	43.70	44.00	44.55	44.60	42.25	43.00	42.90

	P6 – HG-10	P20 – HG-38
Marcarea conductei și tipul izolării	TEVI PENTRU APA DIN POLIETILENA PE80, PN10, Ø25, L=80.5m	TEVI PENTRU APA DIN POLIETILENA PE80, PN10, Ø25, L=53.5m
Patul tranșeei	SECTIUNEA 1-1	SECTIUNEA 1-1

Tronson	Panta	Lungimea	Distanța
P6 – P6a	0.002	9.0	9.0
P6a – P6b	0.007	26.5	26.5
P6b – P6c	0.015	45.0	34.5
P6c – HG-10			10.5
P20 – P20a	0.02	39.0	39.0
P20a – HG-38	0.002	14.5	14.5

Sectiunea 1-1

Modif.	Sector	Planşe	№ doc.	Semnătură	Data
Proiectant		Bors Andrei		[signature]	03.18
Elaborat		Slivinschi S.		[signature]	03.18

116/KO-2017-AE			
Amenajarea parcului central Grigore Vieru, mun. Cahul, str. 31 August 1989, str. Ioan Voda cel Cumplit			
Apeduct exterior	Faza	Plansa	Planse
	PE	12	
Profilul longitudinal de apeduct de la P6 pina la HG-10 si de la P20 pina la HG-38	"OLDARCHITECTURE" SRL mun. Chisinau		

In loc inv.№

Semnatura si data

№ inv. origin.

Verificator de proiecte nr. 117
CARU TROFIM
Domeniile: B.8a; C.1
SV0291/20.04.18
20.05.2016 pînă la 26.05.2021

SOCIETATEA CU RĂSPUNDERE LIMITATĂ "OLDARCHITECTURE" PENTRU PROIECTE

OLD ARCHITECTURE mun. CHIŞINĂU IDNO 1013600040

BORS ANDREI PR-2016 Nr.1599 C.1 PROIECTANT

Profilul longitudinal de apeduct

Scara: pe orizontala 1:500
pe verticala 1:100

Parametru	P7	P7a	P7b	HG-11	P10	P10a	P10b	HG-18
Cota de jos a jgheabului sau a conductei	42.60	43.30	43.65	43.70	42.25	42.60	42.65	43.10
Cota terenului proiectat								
Cota terenului existent	43.65	44.10	44.45	44.50	43.40	43.40	43.45	43.90

Tronson	P7 – P7a	P7a – P7b	P7b – HG-11	P10 – P10a	P10a – P10b	P10b – HG-18
Marcarea conductei și tipul izolării	TEVI PENTRU APA DIN POLIETILENA PE80, PN10, Ø25, L=85.5m			TEVI PENTRU APA DIN POLIETILENA PE80, PN10, Ø25, L=61.0m		
Patul tranșeei	SECTIUNEA 1-1			SECTIUNEA 1-1		
Panta	0.018	0.011	0.003	0.064	0.004	0.01
Lungimea	39.5	31.0	15.0	5.5	12.0	43.5
Distanța	39.5	31.0	15.0	5.5	12.0	43.5

Numărul căminului, punctului sau a unghiului de cotire: P7, P7a, P7b, HG-11, P10, P10a, P10b, HG-18

Sectiunea 1-1

Verificator de proiecte nr. 117
COJOCARU TROFIM
Domeniile: B.8a; C.1
Nr. de inregistrare a avizului SV0291/20.04.18
Valabilă: de la 26.05.2016 pînă la 26.05.2021

SOCIETATEA CU RASPUNDERE LIMITATA "OLDARCHITECTURE" PENTRU PROIECTE

Modif.	Sector	Planșe	№ doc.	Semnătură	Data
Proiectant		Bors Andrei			03.18
Elaborat		Slivinschi S.			03.18

116/KO-2017-AE

Amenajarea parcului central Grigore Vieru, mun. Cahul, str. 31 August 1989, str. Ioan Voda cel Cumplit

Apeduct exterior	Faza	Plansa	Planse
	PE	13	

Profilul longitudinal de apeduct de la P7 pina la HG-11 si de la P10 pina la HG-18

"OLDARCHITECTURE" SRL
mun. Chisinau

In loc inv.№ | Semnatura si data | № inv. origin.

Profilul longitudinal de apeduct

Scara: pe orizontala 1:500
pe verticala 1:100

	P10a		P10d		P10e		HG-20	P10b		P10c		HG-17
Cota de jos a jgheabului sau a conductei	42.60		42.75		43.10		43.60	42.65		42.70		42.95
Cota terenului proiectat												
Cota terenului existent	43.40		43.55		43.90		44.40	43.45		43.45		43.75
Marcarea conductei și tipul izolării		TEVI PENTRU APA DIN POLIETILENA PE80, PN10, Ø25, L=81.5m							TEVI PENTRU APA DIN POLIETILENA PE80, PN10, Ø25, L=46.0m			
Patul tranșeei		SECTIUNEA 1-1							SECTIUNEA 1-1			
Panta / Lungimea		0.004 / 39.0		0.017 / 20.0		0.022 / 22.5			0.01 / 5.0		0.006 / 41.0	
Distanța		39.0		20.0		22.5			5.0		41.0	
Numărul căminului, punctului sau a unghiului de cotire	P10a		P10d		P10e		HG-20	P10b		P10c		HG-17

Segment	P10a–HG-20	P10b–HG-17
Marcarea conductei și tipul izolării	TEVI PENTRU APA DIN POLIETILENA PE80, PN10, Ø25, L=81.5m	TEVI PENTRU APA DIN POLIETILENA PE80, PN10, Ø25, L=46.0m

Modif.	Sector	Planșe	№ doc.	Semnătură	Data
Proiectant		Bors Andrei		[signature]	03.18
Elaborat		Slivinschi S.		[signature]	03.18

116/KO-2017-AE			
Amenajarea parcului central Grigore Vieru, mun. Cahul, str. 31 August 1989, str. Ioan Voda cel Cumplit			
Apeduct exterior	Faza	Plansa	Planse
	PE	14	
Profilul longitudinal de apeduct de la P10a pina la HG-20 si de la P10b pina la HG-17	"OLDARCHITECTURE" SRL mun. Chisinau		

Ver... de proiecte nr. 117 ... CARU TROFIM ... B.8a; C.1 ... a avizului: 31/0291/20.04.18 ... de la 26.05.2016 pînă la 26.05.2021

"OLDARCHITECTURE" ... RASPUNDERE LIMITATĂ ... PENTRU PROIECTE

BORS ANDREI ... Nr. 1599 C.1 ... PROIECTANT

In loc inv.№ | Semnatura si data | № inv. origin.

Profilul longitudinal de apeduct

Scara: pe orizontala 1:500
pe verticala 1:100

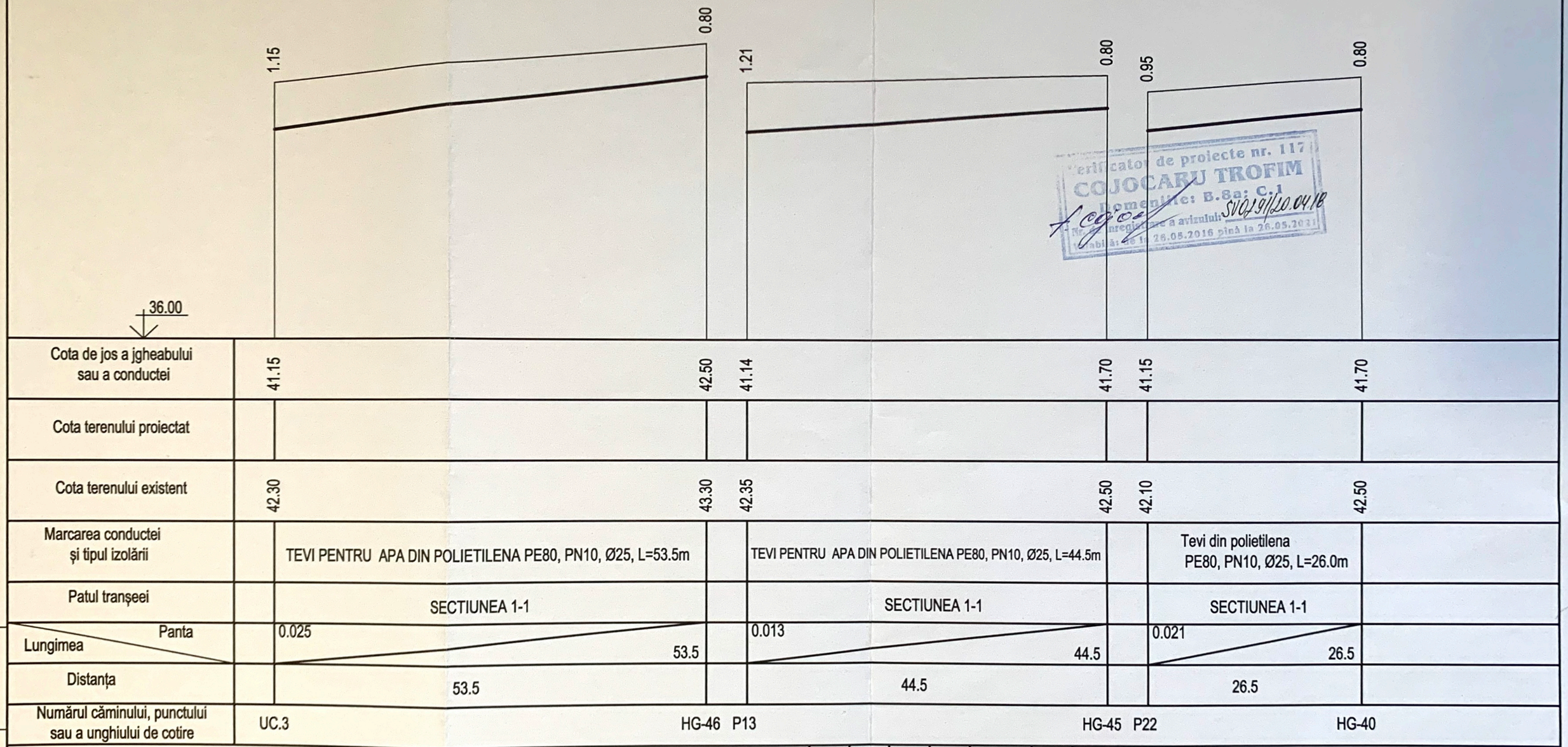

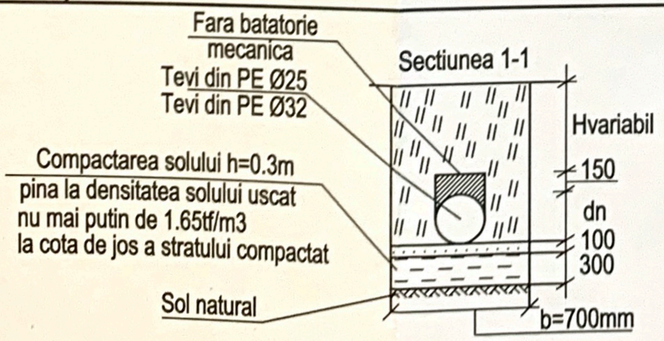

Modif.	Sector	Planșe	№ doc.	Semnătură	Data
Proiectant		Bors Andrei			03.18
Elaborat		Slivinschi S.			03.18

116/KO-2017-AE

Amenajarea parcului central Grigore Vieru, mun. Cahul, str. 31 August 1989, str. Ioan Voda cel Cumplit

Apeduct exterior	Faza	Plansa	Planse
	PE	15	

Profilul longitudinal de apeduct de la UC.3 pina la HG-46, de la P13 pina la HG-45, de la P22 pina la HG-40

"OLDARCHITECTURE" SRL
mun. Chisinau

Verificator de proiecte nr. 117
COJOCARU TROFIM
Domeniile: B.8a; C.1
Nr. de înregistrare a avizului: SV0291/20.04.18
Valabilă: de la 26.05.2016 pînă la 26.05.2021

SOCIETATEA CU RĂSPUNDERE LIMITATĂ "OLDARCHITECTURE" PENTRU PROIECTE

In loc inv.№
Semnatura si data
№ inv. origin.

Profilul longitudinal de apeduct

Scara: pe orizontala 1:500
pe verticala 1:100

Cota de jos a jgheabului sau a conductei	40.58		40.66		40.75	39.40		39.48		39.70	39.33		39.55		40.00
Cota terenului proiectat															
Cota terenului existent	41.50		41.30		41.55	40.35		40.20		40.50	40.30		40.35		40.80
Marcarea conductei și tipul izolării	TEVI PENTRU APA DIN POLIETILENA PE80, PN10, Ø25, L=51.5m					TEVI PENTRU APA DIN POLIETILENA PE80, PN10, Ø25, L=60.5m					Tevi din polietilena PE80, PN10, Ø25, L=36.0m				
Patul tranșeei	SECTIUNEA 1-1					SECTIUNEA 1-1					SECTIUNEA 1-1				
Panta / Lungimea		0.002 / 38.5		0.007 / 13.0			0.002 / 38.5		0.01 / 22.0			0.015 / 14.5		0.021 / 21.5	
Distanța		38.5		13.0			38.5		22.0			14.5		21.5	
Numărul căminului, punctului sau a unghiului de cotire	P23		P23a		HG-44	P26		P26a		HG-43	P27		P27a		HG-36

In loc inv.№
Semnatura si data
№ inv. origin.

Verificator de proiecte nr. 117
COJOCARU TROFIM
Domeniile: B.8a; C.1
Nr. de înregistrare a avizului: SV0291/20.04.18
Valabil: de la 26.05.2016 pînă la 26.05.2021

"OLDARCHITECTURE" SOCIETATEA CU RASPUNDERE LIMITATA PENTRU PROIECTE
BORS ANDREI PR-20 Nr. 1599 C.1

Modif.	Sector	Planșe	№ doc.	Semnătură	Data
Proiectant		Bors Andrei			03.18
Elaborat		Slivinschi S.			03.18

116/KO-2017-AE			
Amenajarea parcului central Grigore Vieru, mun. Cahul, str. 31 August 1989, str. Ioan Voda cel Cumplit			
Apeduct exterior	Faza	Plansa	Planse
	PE	16	
Profilul longitudinal de apeduct de la P23 pina la HG-44, de la P26 pina la HG-43, de la P27 pina la HG-36	"OLDARCHITECTURE" SRL mun. Chisinau		

Profilul longitudinal de apeduct

Scara: pe orizontala 1:500
pe verticala 1:100

Cota de jos a jgheabului sau a conductei	39.25	39.50	40.00	38.35	38.95	40.20	41.00	40.65
Cota terenului proiectat								
Cota terenului existent	40.25	40.30	40.80	39.25	39.75	41.00	42.25	42.25
Marcarea conductei și tipul izolării	Tevi din polietilena PE80, PN10, Ø25, L=33.0m			TEVI PENTRU APA DIN POLIETILENA PE80, PN10, Ø25, L=55.0m			Tevi PE Ø32, L=2.0	
Patul tranșeei	SECTIUNEA 1-1			SECTIUNEA 1-1			SECTIUNEA 1-1	
Panta / Lungimea	0.018 / 13.5	0.026 / 19.5		0.034 / 17.5	0.033 / 37.5	2.0	0.087	
Distanța	13.5	19.5		17.5	37.5		2.0	
Numărul căminului, punctului sau a unghiului de cotire	P28	P28a	HG-33	P31	P31a	HG-25	A-1	A-3

Sectiunea 1-1

Verificator de proiecte nr. 117 COJOCARU TROFIM Domeniile: B.8a; C.1
Nr. de inregistrare a avizului: SV0291/20.04.18
Valabilitate de la 26.05.2016 pînă la 26.05.2021

In loc inv.№ | Semnatura si data | № inv. origin.

Modif.	Sector	Planșe	№ doc.	Semnătură	Data
Proiectant		Bors Andrei			03.18
Elaborat		Slivinschi S.			03.18

116/KO-2017-AE			
Amenajarea parcului central Grigore Vieru, mun. Cahul, str. 31 August 1989, str. Ioan Voda cel Cumplit			
Apeduct exterior	Faza: PE	Plansa: 17	Planse:
Profilul longitudinal de apeduct de la P28 pina la HG-33 si de la P31 pina la HG-25	"OLDARCHITECTURE" SRL mun. Chisinau		

Tabelul caminelor de apa

Nr. caminului conform planului	Marca caminului privind conditiile de teren	Diametrul tevei, mm		Nr. shemei nodurilor	Diametrul caminului Дk, mm	Adincimea totala a caminului, H, mm	Inaltimea partii de lucru, Hp, mm	Inaltimea gitului, Hg, mm	Schema de montaj	Fundul caminului pina la cota de jos a tevii, Hд, mm	Volumul betonului pentru suporturi, m3	Consumul materialelor																
												Fundaţie			Partea de lucru						Placa de acoperire			Gitul				
												Elemente din beton armat Seria 3.900-3 Editia 7															Capac	Scara
		dy	Dy									КЦД-10	КЦД-15	КЦД-20	КЦ-10-6	КЦ-10-9	КЦ-15-6	КЦ-15-9	КЦ-20-6	КЦ-20-9	КЦП1-10-1	КЦП1-15-1	КЦП1-20-1	КЦО-1	КЦ-7-3			
A-1		200	32		1500	1600	900	700		350			1					1				1		2	1		G	02
A-2		32			1500	1900	1200	700		1000			1				2					1		2	1		G	04
A-3		110			1500	2600	2100	500		1000			1				2	1				1		4			G	06

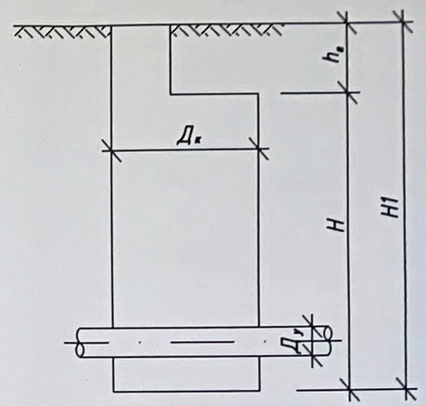

Tabel centralizator al caminelor de vizitare din elemente prefabricate din beton armat

Volumul betonului, m³	Elemente din beton armat Seria 3.900-3 Editia 7													Total, m³
	КЦД-10	КЦД-15	КЦ-10-6	КЦ-10-9	КЦ-15-6	КЦ-15-9	КЦП1-10-1	КЦП1-15-1	КЦО-1	КЦ-7-3	КЦ-7-9	КЦО-3		
Cantitatea		3			4	2		3	8	2				
Bucata, m³	0.18	0.38	0.16	0.24	0.265	0.40	0.10	0.27	0.02	0.05	0.15	0.85		
Total, m³		1.14			1.06	0.80		0.81	0.16	0.10				4.07

Volumul total de beton pentru rigola	
Volumul total de beton pentru opritoare	
Consumul de metale pentru consolidarea caminelor	114.06kg

Verificator de proiecte nr. 117
COJOCARU TROFIM
Domeniile: B.8a; C.1
Nr. de înregistrare a avizului: SV0291/20.04.18
Valabilă: de la 26.05.2016 pînă la 26.05.2021

SOCIETATEA CU RĂSPUNDERE LIMITATĂ
"OLDARCHITECTURE"
PENTRU PROIECTE

Modif.	Sector	Planşe	№ doc.	Semnătură	Data
Proiectant		Bors Andrei			03.18
Elaborat		Slivinschi S.			03.18

116/KO-2017-AE

Amenajarea parcului central Grigore Vieru, mun. Cahul, str. 31 August 1989, str. Ioan Voda cel Cumplit

	Faza	Plansa	Planse
Apeduct exterior	PE	18	
Tabelul caminelor	"OLDARCHITECTURE" SRL mun. Chisinau		

In loc inv.№ | Semnatura si data | № inv. origin.

Poziţie	Denumirea şi caracteristica tehnica a utilajului şi materialelor Uzina-producator (pentru utilaj important-ţara,firma)	Tipul,marca utilajului. Marcarea doc. şi num.foaiei	Unitate de măsură		Codul uzinei-producator	Codul utilajului, mat.	Pretul unitatii de utilaj mii rub.(lei)	Cantitatea	Masa unitatii utilajului kg.
			Denumirea	Codul					
	Apeduct								
1	Hidrant de gradina Ø25		un					46	
2	Mufa compresiune Ø25		un					46	
3	Cot compresiune Ø25		un					46	
4	Teava din polietilena PE80 PN10 pentru montarea hidrantului de gradina, L=0.8m Ø25		un					46	
5	Teu compresiune Ø25		un					18	
6	Teu compresiune Ø32		un					3	
7	Mufa redusa compresiune Ø32/Ø25		un					4	
8	Teu compresiune redus Ø32/Ø25/Ø32		un					27	
9	Racord din otel, L=0.2m, trecerea prin peretele caminului Ø50		un					4	
10	Racord compresiune 1"/32		un					2	
11	Robinet cu sfera si maneta Ø25		un					4	
12	Supapa de sens cu arc Ø25		un					1	
13	Filtru "Y" apa rece Ø25		un					1	
14	Apometru cu ultrasunet Ø15		un					1	
15	Conexiune la apeduct existent Ø200 Ø25		un					1	
16	Tevi pentru apa PE80, PN10, Ø32		ml					710	
17	Tevi pentru apa PE80, PN10, Ø25		ml					1120	
18	Capat conexiune rapida la hidrant Ø25		un					2	
19	Carucior mobil cu roti cu furtun, L=20m Ø25		un					2	

SOCIETATEA CU RĂSPUNDERE LIMITATĂ "OLDARCHITECTURE" PENTRU PROIECTE

Modif.	Sector	Planşe	№ doc.	Semnătură	Data
Proiectant		Bors Andrei			03.18
Elaborat		Slivinschi S.			03.18

116/KO-2017-AE.SU

Amenajarea parcului central Grigore Vieru, mun. Cahul, str. 31 August 1989, str. Ioan Voda cel Cumplit

Apeduct exterior	Faza	Plansa	Planse
	PE	1	1
Specificatia utilajului si a materialelor	"OLDARCHITECTURE" SRL mun. Chisinau		

№ inv. origin. | Semnătură şi data | În loc inv. №

Poziţie	Denumirea şi caracteristica tehnica a utilajului şi materialelor Uzina-producator (pentru utilaj important-ţara,firma)		Tipul,marca utilajului. Marcarea doc. şi num.foaiei	Unitate de măsură		Codul uzinei-producator	Codul utilajului, mat.	Pretul unitatii de utilaj mii rub.(lei)	Cantita-tea	Masa unitatii utilajului kg.
				Denu-mirea	Codul					
	SISTEMUL - A1 - rețele de apă									
20	Teu compresiune din PE	Ø32		un					1	
21	Țevi pentru apă potabilă din polietilenă PEHD PE 80 PN10	Ø32		ml					50.0	
22	Robinet cu sferă si liver de acționare	Ø25		un					2	
23	Teu din alamă Fi	Ø25		un					1	
24	Racord compresiune PE	Ø32/25		un					1	
25	Tub de trecere prin peretele căminului l=0.2 m	Ø50		un					8	
26	Piesă de branșare Fi	Ø25/15		un					2	
27	Teu din alamă Fi	Ø15		un					2	
28	Robinet cu sferă si liver de acționare	Ø15		un					4	
29	Racord compresiune PE	Ø20/15		un					4	
30	Țevi pentru apă potabilă din polietilenă PEHD PE 80 PN10	Ø25		ml					11.0	
31	Cișmea stradală din fontă, emailată			un					2	
32	Tuburi pentru canalizare exterioară din polivilclorid PVC SN4	Ø160		ml					81.50	
33	Tuburi pentru canalizare exterioară din polivilclorid PVC SN4	Ø50		ml					10.00	
34	Sifon stradal pentru colectarea apei, cu lacăt hidraulic rezistent la îngheț și frunzar	Ø100		un					2	
35	Fundament executat din beton B15 0,3x0,3x0,7			un					2	
36	Reducție concentrică pentru canalizare exterioară din polivilclorid PVC SN4	Ø110/50		un					2	
37	Cot 45° pentru canalizare exterioară din polivilclorid PVC SN4	Ø50		un					4	

SOCIETATEA CU RĂSPUNDERE LIMITATĂ "OLDARCHITECTURE" PENTRU PROIECTE

In loc. Nr. | Semnatura si data | Nr. inven. duten

Modif.	Sector	Planşe	№ doc.	Semnătură	Data
Sp. princip.		Borș A.			2020
Elaborat		Borș A.			

BORȘ ANDREI PROIECTANT PR-2016 Nr.1599 C.1

116/KO -2017 -AE.SU

Amenajarea parcului central Grigire Vleru, mun. Cahul, str. 31 august 1989, str. Ioan Vodă cel Cumlit

Apeduct exterior	Faza	Plansa	Planse
	PE	2	2
Specificarea materialelor si a utilajului	"OLDARCHITECTURE"SRL		

	P.B	C1-1	C1-2	C1-3	Cex	P.A	A-6	P22
Cota de jos a jgheabului sau a conductei	41.50	41.43 41.42	41.14	40.95	40.84 40.43	41.50	40.92 40.93	41.15
Cota terenului proiectat								
Cota terenului existent	43.00	43.00	43.00	42.30	42.55	43.00	43.00	42.10
Marcarea conductei și tipul izolării	*Tuburi din poliviliclorid pentru canalizare exterioară PVC SN4 Ø160mm L=81.50ml*					*Țevi din polietilenă PEHD PE 80 PN10 Ø32mm L= 50.00ml*		
Patul tranșeei								
Lungimea / Panta	81.50 / 0.008					8.00 / 0.07	42.00 / 0.005	
Distanța	10.00	35.00	23.50	13.00		8.00	42.00	
Numărul căminului, punctului sau a unghiului de cotire	P.B	C1-1	C1-2	C1-3	Cex	P.A	A-6	P22

SECȚIUNE 1-1

BORȘ ANDREI PR-2016 Nr.1599 C.1 PROIECTANT

SOCIETATEA CU RĂSPUNDERE LIMITATĂ "OLDARCHITECTURE" PENTRU PROIECTE

Modif.	Sector	Planșe	№ doc.	Semnătură	Data
Sp. princip.		Borș A.			2020
Elaborat		Borș A.			

116/KO -2017 -AE

Amenajarea parcului central Grigire Vleru, mun. Cahul, str. 31 august 1989, str. Ioan Vodă cel Cumlit

Apeduct exterior	Faza	Plansa	Planse
	PE	19	

Profilul longitudinal a relelei de apă și canalizare menajeră

"OLDARCHITECTURE"SRL

№ inv. origin. | Semnătură și data | În loc inv. №

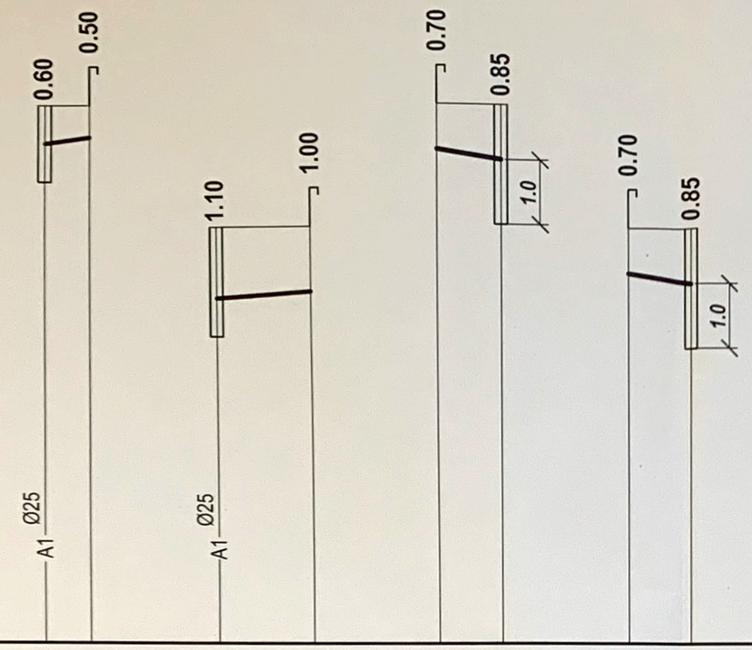

35.00

Cota de jos a jgheabului sau a conductei	42.80	42.90	40.40	40.50	42.70	42.55	40.80	40.65
Cota terenului proiectat								
Cota terenului existent	43.40	43.40	41.50	41.50	43.40	43.40	41.50	41.50
Marcarea conductei și tipul izolării	*Țevi PEHD PE 80 PN10 Ø20mm L= 3.50ml*		*Țevi PEHD PE 80 PN10 Ø20mm L= 7.50ml*		*Tuburi PVC Ø50mm L= 5.0ml*		*Tuburi PVC Ø50mm L= 5.0ml*	
Patul tranșeei								
Lungimea / Panta	0.02 / 3.50		0.01 / 7.50		0.03 / 5.0		0.03 / 5.0	
Distanța	3.50		7.50		5.00		5.00	
Numărul căminului, punctului sau a unghiului de cotire	A-4	CȘ-1	A-5	CȘ-2	CȘ-1	Cev-1	CȘ-2	Cev-2

Hidrant de grădină

Garden hydrant

Садовый гидрант

Plan-schema a cișmelei

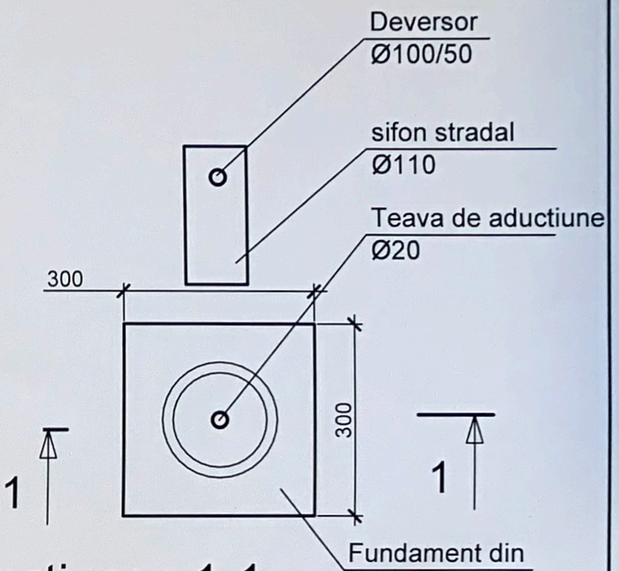

Sectiunea 1-1

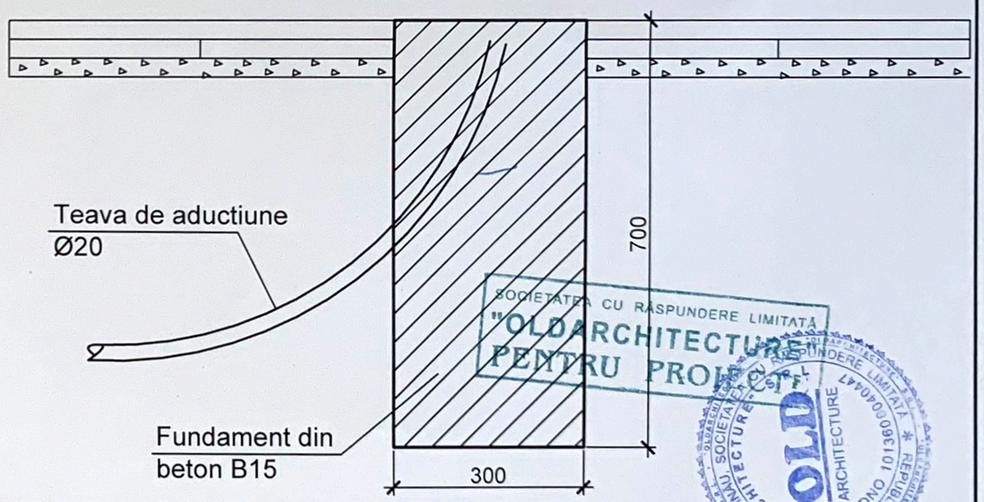

SECȚIUNE 1-1

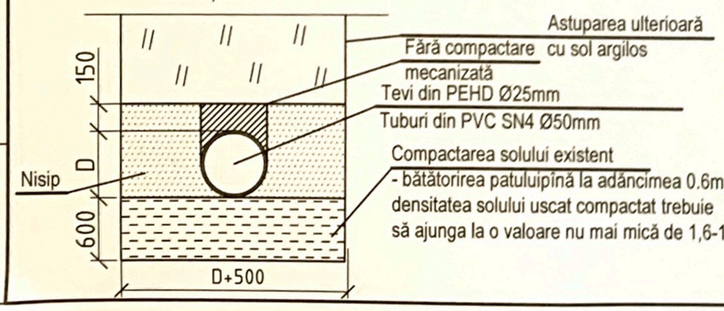

Nota: Retelele de apa sa fie pozate cu panta de scurgere spre camin, pentru posibilitatea golirii retelei in perioada rece a anului.

Modif.	Sector	Planșe	№ doc.	Semnătură	Data
Sp. princip.		Borș A.			2020
Elaborat		Borș A.			

116/KO -2017 -AE

Amenajarea parcului central Grigire Vleru, mun. Cahul, str. 31 august 1989, str. Ioan Vodă cel Cumlit

Apeduct exterior	Faza	Plansa	Planse
	PE	20	

Profilul longitudinal a relelei de apă și canalizare menajeră

"OLDARCHITECTURE"SRL

№ inv. origin. | Semnătură și data | În loc inv. №

SOCIETATEA CU RASPUNDERE LIMITATA "OLDARCHITECTURE" PENTRU PROIECTARE
BORȘ ANDREI PR-2016 Nr.1599 C.I ARHITECT

Tabelul căminelor circulare pentru apeduct

Nº caminului dupa detalierea retelelor	Marca caminului dupa dupa conditii de teren	Diametrul tevei, mm		Nº schemei nodurilor	Diametrul caminului mm	Adincimea totala a caminului, H,mm	Inaltimea partii de lucru, Hp, mm	Scheme tiv si de montaj	Inaltimea gitului Hg, mm	Distanta de la fundul fintinei pina la teava, mm	Volumul betonului pentru supoarte, m	Consumul de materiale																Strat de etansare in jurul gurii caminului,m²	Elemente de otel de imbinare							
		Д,	d,									Fundul			Partea de luicru						Dala de acop.				Gitul		Tipul trapei	Cantitatea capacelor	Scara		MC-2 weight/masa 1,98 kg	MC-3 weight/masa 2,01 kg	MC-4 weight/masa 2,05 kg	MC-5 weight/masa 1,56 kg	MC-6 weight/masa 1,6 kg	MC-7 weight/masa 1,63 kg	MC-8 weight/masa 1,67 kg	total weight greutatea totala, kg
												Elemente prefabricate din B/A. Seria 3.900-3. Editi 7																								
												КЦД-10	КЦД-15	КЦД-20	КЦ-10-6	КЦ-10-9	КЦ-15-6	КЦ-15-9	КЦ-20-6	КЦ-20-9	КЦП-10-1	КЦП-15-1	КЦП2-15-1	КЦП-20-1	КЦО-1	КЦ-7-3											
1	2	3	4	5	6	7	8	9	10	11	12	13	14	15	16	17	18	19	20	21	22	23	24	25	26	27	28	29	30	31	32	33	34	35	36	37	38	39
A-4		25	20		1000	1530	900		630	900		1				1					1				1	1	T	1					4	4			4	21.12
A-5		25	20		1000	1830	1200		630	720		1			2						1				1	1	T	1					4	4			4	21.12
A-6		32	32		1000	2700	2100		630	620		1			2	1					1				1	1	T	1					4	4			4	21.12
Cev-1					1000	1850	1200		650			1			2						1				1	1	T	1					4	4			4	21.12
Cev-1					1000	1850	1200		650			1			2						1				1	1	T	1					4	4			4	21.12
												5			8	2					5				5	5		5									

Tabelul căminelor circulare pentru canalizare menajer-fecaloidă conform proiectului tip 902-09-22,84

N caminului dupa plan	Marca caminului dupa conditiile de teren	Marca caminului	Adincimea completa a caminului dupa profil, H, mm	Diametrul caminului mm	Inaltimea jgheabului hj, mm	Inaltimea partii de lucru, H, mm	Inaltimea gitului Hg, mm	Consumul materialelor																							Scara	Strat de etansare in jurul gurii caminului,	Elementele de legatura din otel									
								Volumul betonului pentru jgheab m³	Fundul		Partea de lucru						Placa de acoperire			Gitul			Marca capacului	buc														
									Elemente din beton armat. Seria 3.900-3 lansarea 7																														
									КЦД-10	КЦД-15	КЦД-20	КЦО-6	КЦО-9	КЦ15-6	КЦ15-9	КЦ20-6	КЦ20-9	КЦП-10-1	КЦП-10-2	КЦП-15-1	КЦП-15-2	КЦП-20-1	КЦП-20-2	КЦО-1	КЦ-7-3	КЦО-3													
1	2	3	4	5	6	7	8	9	10	11	12	13	14	15	16	17	18	19	20	21	22	23	24	25	26	27	28	29	30	31	32	33	34	35	36	37	38	39	40
C1-1	II		1580	1000	200	600	780	0.48	1			1						1						3	1		T	1	-03			4			4	8			26.96
C1-2	II		1860	1000	200	900	760	0.48	1				1					1						2	1		T	1	-03			4			4	8			26.96
C1-3	II		1350	1000	200	600	750	0.48	1			1						1						2	1		T	1	-03	5.3		4			4	8			26.96
									3			2	1					3						7	3														

Tabelul elementelor din beton armat

Elements Marca elementelor	Cantitatea	Cantitatea beton,m³ 1buc	Cantitatea beton,m³ total
КЦД-10	8	0.18	1.44
КЦД-15		0.38	
КЦД-20		0,59	
КЦ-10-6	10	0.16	1.60
КЦ-10-9	3	0.24	0.72
КЦ-15-6		0.265	
КЦ-15-9		0.40	
КЦ20-6		0,39	
КЦ20-9		0,59	
КЦП-10-1	8	0.27	2.16
КЦП-15-1		0.10	
КЦП-20-1		0.51	
		0,51	
КЦО-1	12	0.02	0.24
КЦО-3		0.85	
КЦ-7-3	8	0,05	0,4
Total, m³			6.560

SOCIETATEA CU RĂSPUNDERE LIMITATĂ "OLDARCHITECTURE" PENTRU PROIECTE

BORȘ ANDREI PR-2016 Nr. 1599 C.1 PROIECTANT

№ inv. origin.	Semnătură și data	În loc inv. №

Modif.	Sector	Planșe	№ doc.	Semnătură	Data
Sp. princip.		Borș A.			2020
Elaborat		Borș A.			

116/KO -2017 -AE

Amenajarea parcului central Grigire Vleru, mun. Cahul, str. 31 august 1989, str. Ioan Vodă cel Cumlit

Faza	Plansa	Planse
PE	21	

Apeduct exterior

Tabelul caminelor nr.2

"OLDARCHITECTURE"SRL

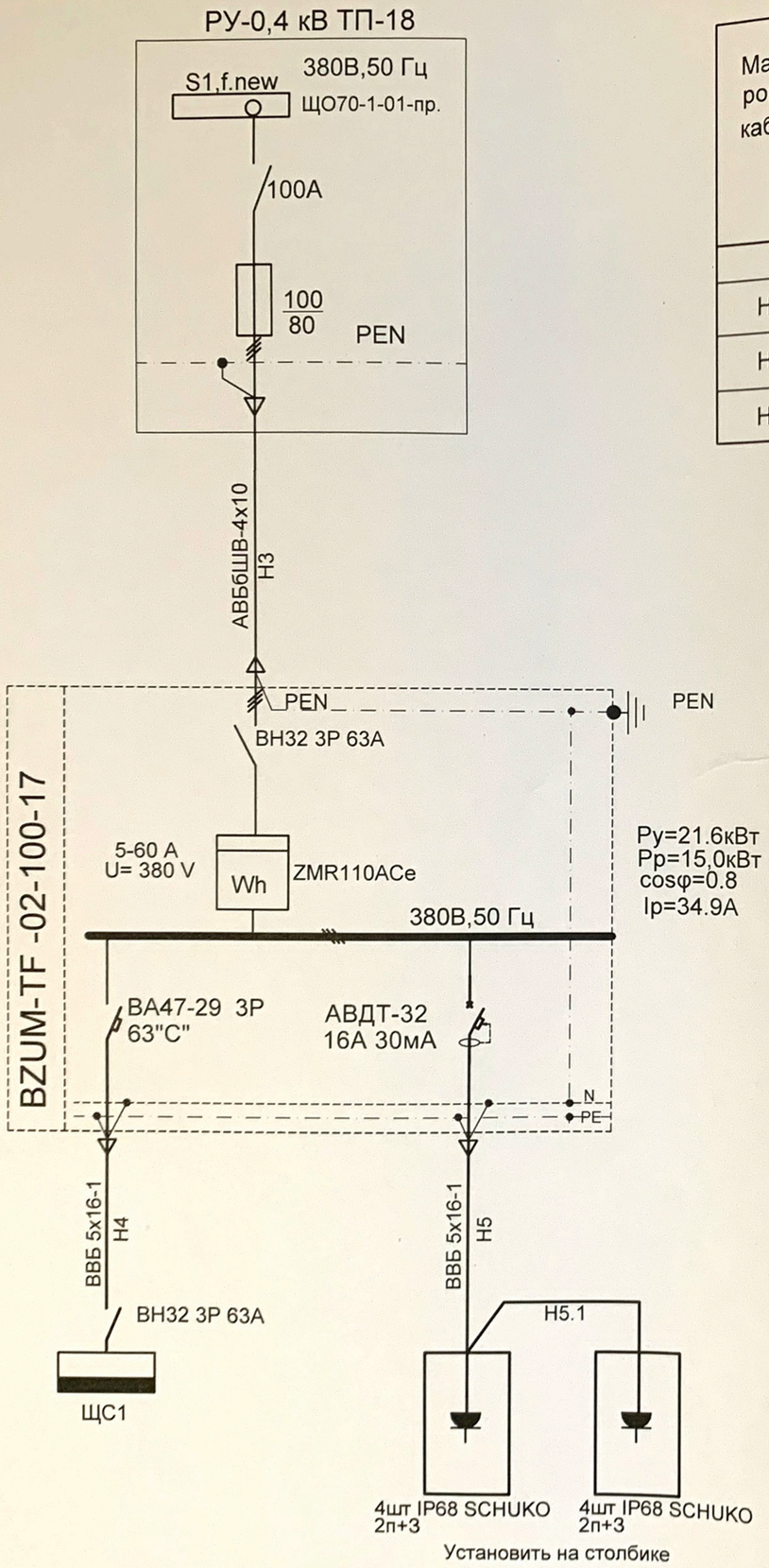

Кабельный журнал

Марки-ровка кабеля	Трасса		Участок трассы			Кабель по проекту		
	Начало	Конец	в земле	в ст.трубе в ТП	в т.ч в трубе ПНД110мм	Марка	Количество кабелей число и сечение жил, напряжение	Длина +10%
Силовые кабели								
Н3	ID0.4 kV PT	BZUM	-	6	-	АВБбШВ	4х10-1	6
Н4	BZUM №2	Incapere tehnica subterana ЩС1	150	-	-	ВВБ	5х16-1	165
Н5	BZUM №2	SP(MH1)	40	4	-	ВВБ	5х16-1	45

SOCIETATEA CU RĂSPUNDERE LIMITATĂ "OLDARCHITECTURE S.R.L." PENTRU PROIECTARE

						116/KO-2017-IEE		
						Amenajarea parcului central Grigore Vieru, mun. Cahul, str. 31 August 1989, str. Ioan Voda cel Cumplit		
1		"Нов"			04.2020			
Mod.	Nr.part.	Planşa	№ doc.	Semnat.	Data			
Elaborat		Zaliotova S.			02.18		Faza	Planşa / Planşe
Sp.pr.		Zaliotova S.			02.18		PE	5и
						Силовое электрооборудование Схема электроснабжения Журнал силовых кабелей.	OLDARCHITECTURE S.R.L	

Взам. инв. № | Подпись и дата | Инв. № подл.

Позиция	Наименование и техническая характеристика оборудования и материалов Фирма-изготовитель и страна	Тип, марка оборудования	Ед. измерения	Код завода-изготовителя	Код оборудования материала	Цена единицы оборудования	Количество	Примечания
	Панель распределительная (см. опросный лист)	ЩО70-1-01	компл.				1	
	Блок учета и защиты SRL "VAPTOS" в комплекте:	BZUM-TF-01-63-09	компл.				1	
	выключатель нагрузки Iн=63А,380В ф-мы "ИЭК" Молдова	ВР32	шт				1	
	автоматический 3-х полюсный выключатель Iр.=20А ф-мы "ИЭК" Молдова	ВА 47-29 3Р С20	шт				1	
	электронный счетчик прямого включения 5-30А, 380В		шт				1	
	Ящик управления освещением в комплекте с аппаратурой	ЯУО9601-35-74-У3.1 -И-ВА-IP54	компл.				1	
	Блок учета и защиты SRL "VAPTOS" в комплекте:	BZUM-TF -02-100-17	компл.				1	1.1
	выключатель нагрузки Iн=63А,380В ф-мы "ИЭК" Молдова	ВР32	шт				1	
	автоматический 3-х полюсный выключатель Iр.=63А		шт				1	
	- автоматический выключатель диф. тока Iдиф.=30мА ,Iр-16А						1	
	электронный счетчик прямого включения 5-30А, 380В						1	
	Кабельная продукция							
	Кабель с алюминиевыми жилами в ПВХ изоляцией с ПВХ оболочкой с защитным покровом типа ББШв сеч.5х25-1	АВББШВ	км				1.309	
	Кабель с алюминиевыми жилами в ПВХ изоляцией с ПВХ оболочкой с защитным покровом типа ББШв сеч.4х10-1	АВББШВ	км				0.01	1.2
	Кабель с алюминиевыми жилами в ПВХ изоляцией с ПВХ оболочкой с защитным покровом типа ББШв сеч.5х16-1	АВББШВ	км				0.21	
	Кабель контрольный с медными жилами в ПВХ изоляцией с ПВХ оболочкой с защитным покровом типа ББШв сеч.5х25-1	КВББШВ	км				0.07	
	Муфта соединительная для кабелей сечением 25 мм2		шт				2	
	Кабельные наконечники для кабелей сечением 25 мм2		шт					
	Оборудование осветительное							
	Светильник с лампой LED мощностью 100 Вт		шт				40	
	Щиток осветительный защищённый с клеммами и предохранителями, установленный в цоколе опор	ЩМ59	шт				40	
	Кабель с медными жилами в ПВХ изоляцией с ПВХ оболочкой сеч.3х2,5-0,66	ВВГнг-LS	м				200	
	Розетка штепсельная для открытой установки с заземляющим контактом IP68 16А, 230В 2п+3	SCHUKO	шт				8	1.3

SOCIETATEA CU RASPUNDERE LIMITATA "OLDARCHITECTURE" PENTRU PROIECTE

Взам. инв. №

Подпись и дата

Инв. № подл.

1	1...3	"Зам"			04.2020
Mod.	Nr.part.	Planşa	№ doc.	Semnat.	Data
Elaborat		Zaliotova S.			02.18
Sp.pr.		Zaliotova S.			02.18

116/KO-2017-IEE.SU

Amenajarea parcului central Grigore Vieru, mun. Cahul, str. 31 August 1989, str. Ioan Voda cel Cumplit

Faza	Planşa	Planşe
PE	1и	2

Specificaţia utilajului

OLDARCHITECTURE S.R.L

Позиция	Наименование и техническая характеристика оборудования и материалов Фирма-изготовитель и страна	Тип, марка оборудования	Ед. измерения	Код завода-изготовителя	Код оборудования материала	Цена единицы оборудования	Количество	Примечания
	Заземление							
	Сталь круглая Ø 20 мм	ГОСТ 2590-80	м/кг				3/7.41	
	Сталь круглая Ø 20 мм,L=3м		шт/кг				8/66.7	
	Полоса стальная 4х40 L=2х1,5м		шт/кг				2/3.78	
	Полоса стальная 4х50 L=2х0.75м		шт/кг				2/2.9	
	Труба стальная водогазопрводная диам.100 мм		м				2	
	Земля просеянная		$м^3$				89.1	

Взам. инв. №

Подпись и дата

Инв. № подл.

SOCIETATEA CU RĂSPUNDERE LIMITATĂ "OLDARCHITECTURE" PENTRU PROIECTARE

Mod.	Nr.part.	Planşa	№ doc.	Semnat.	Data
Elaborat		Zaliotova S.			02.18
Sp.pr.		Zaliotova S.			02.18

116/KO-2017-IEE.SU

Amenajarea parcului central Grigore Vieru, mun. Cahul, str. 31 August 1989, str. Ioan Voda cel Cumplit

Faza	Planşa	Planşe
PE	2и	

Specificaţia utilajului

OLDARCHITECTURE S.R.L

Ведомость рабочих чертежей основного комплекта

Лист	Наименование	Примечания
1	Общие данные	и1.
2	Схема электрическая принципиальнаяпитания сетей электроосвещения	
3	Журнал силовых кабелей. Расчёт токов короткого замыкания. Расчёт потери напряжения	
4	План прокладки сетей наружного освещения	и1
5	Силовое электрооборудование. Схема электоснабжения. Журнал силовых кабелей	"Нов"

ВЕДОМОСТЬ ССЫЛОЧНЫХ И ПРИЛАГАЕМЫХ МАТЕРИАЛОВ

Обозначение	Наименование	Примечания
	Ссылочные документы	
А5-92	Прокладка кабелей напряжением до 35 кВ в траншеях	
	Прилагаемые документы	
116/KO-2017-IEE.SU	Specificaţia utilajului	и1
116/KO-2017-IEE.FC	Fisa de chestionar de pe panou ЩО70	

Verificator de proiecte nr. 158
Croşcenco Leonid
Domeniile: C.4,5,6,7
Valabilitate pînă la 27.12.2021

Перечень нормативных документов

ПУЭ
NCM G.01.03-2016 "Dispozitive electrotehnice"
NCM C.04.02:2017 "Cladirii si constructii publice"
СН541-82 " Инструкция по проектированию наружного освещения городов,посёлков и сельских населённых пунктов"

Перечень видов работ,для которых необходимо составление актов

Поз.	Наименование	Примечание
1	Прокладка кабелей в траншее	
2	Разрешение на обратную засыпку траншеи	
3	Протокол измерения сопротивления заземления	

Proiectul este elaborat în conformitate cu standartele și prevederile actelor legislativeși normative în vigoare și asigura realizarea și mentinerea pe întreaga durată de existența aconstrucțiilor a urmatoarelor exigente esențiale: A,B,C,D,E,F conform legii Nr. 721 - XIII din 02.02.96. Pericolul alunecărilor de teren lipsește.

Manager pr. Bors A.

Coordonat: Sp. prin. SA 02.18; Sp. prin. REAC 02.18; Borș A.

Взам. инв. N

Подп. и дата

Инв. N подл.

Общие указания

Данный раздел проекта разработан на основании:
-градостроительного сертификата;
- задания на проектирование;
- архитектурно-строительной части;
-нормативных документов.
В состав раздела входит:
- проектирование наружного освещения парка
Данный проект выполнен в соответствии с требованиями ТУ Nr. ~~M30302017100005~~ din ~~12.10.2017~~, выданными ~~I.C.S. RED UNION FENOSA S.A.~~ „PREMIER ENERGY DISTRIBUTION" S.A. P30302020040006 14.04.2020
Категория электроснабжения - III.
Расчётная мощность - ~~4.4~~ кВт 19,4 кВт
Система - с глухозаземлённой нейтралью.
Нормируемая освещенность - 4лк
В соответствии с требованиями ТУ в подстанции предусмотрена установка панели ЩО 70.
Ящик управления освещением устанавливается в трансформаторной подстанции.
Учёт электроэнергии осуществляется счётчиком активной энергии, установленной в шкафу BZUM, установленным у подстанции.
Подключения опор освещения осуществляется от ящика управления освещением типа ЯУ О-9601
Выполнить равномерную загрузку фаз при подключении светильников к распределительной сети.
Для освещения предусмотрены светильники с лампами LED,установленными на опорах типа "Торшер". Высота установки светильников над уровнем земли - 4 м
Опоры расставлены согласно архитектурным планам для освещения пешеходных дорожек парка вне крон деревьев.
При этом необходимо соблюдать расстояние установки опор от бортового камня (0.3м)
В данном проекте предусмотрены для 1-го этапа благоустройства парка.
Кабельная линия 0.4 кВ прокладывается на глубине 0.7 м от спланированной отметки земли.
Для подключения светильников в опорах используется кабель ВВГнг-LS -3х2.5.
Ответвления к светильникам от кабельных линий рекомендуется выполнять без разрезания кабеля с применением тройниковых муфт.
При строительстве линий необходимо выполнять строительные нормы и правила при выполнении подготовительных и строительных работ:
-расчистка и планировка мест, используемых при строительстве стоянок транспорта, монтажных площадок должна быть минимальной.
Планировка должно проводиться в соответствии с местным рельефом, сводя к минимуму эрозию почвы,
-грунт, вынутый при строительстве и не использованный, должен ровными слоями быть засыпан обратно на расчищенные участки или удалён с площадки, разровнен в соответствии с рельефом местности. Верхний растительный слой должен быть восстановлен или заменён с высадкой соответствующих растений, неудаляемые деревья, кустарники травы, элементы рельефа и верхний растительный слой должны быть защищены во время строительства.

Восстановление и благоустройство территории

После завершения строительства на территории объекта должен быть убран строительный мусор, ликвидированы ненужные выемки и насыпы, выполнены планировочные работы, проведено благоустройство земельного участка
-привести в порядок подъездные дороги,
-восстановить до уровня первоначального места площадок для строительства, места для складирования.
-разобрать и убрать все временные ограждения, оборудование и материалы.

Beneficiar: Primaria mun. Cahul	LICENTA: seria A MMII nr. 043427 din 21.01.2014
Certificat de Urbanism	Mn. pr.Bors A. seria2016-P nr. 1599 din data 22.11.2016
	Şp.pr.Zaliotova S. - certificat Nr 1151 din 07. 10.2014

Mod.	Nr.part.	Planşa	№ doc.	Semnat.	Data
1					04.20
Elaborat	Zaliotova S.				02.18
Sp.pr.	Zaliotova S.				02.18
Manager pr.	Bors A.				02.18

116/KO-2017-IEE

Amenajarea parcului central Grigore Vieru, mun. Cahul, str. 31 August 1989, str. Ioan Voda cel Cumplit

Faza	Planşa	Planşe
PE	1 и	4

Общие данные

OLDARCHITECTURE S.R.L

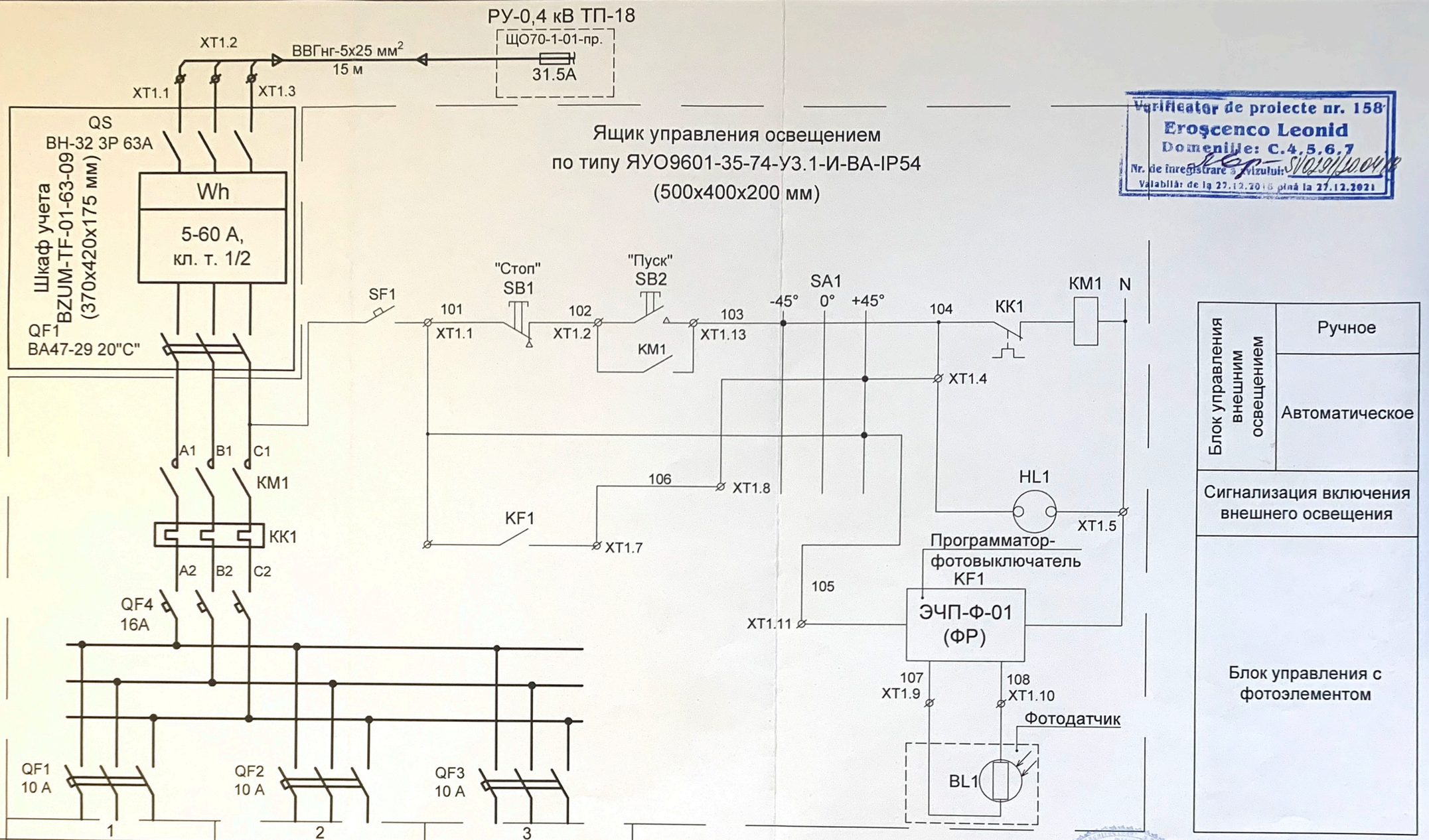

Присоединение		1	2	3
Наименование		Группа №1	Группа №2	Группа №3
Нагрузка Р, кВt		1.6	1,1	1.7
Авт. выключатели		ВА47-29 "В"	ВА47-29 "В"	ВА47-29 "В"
Iн, А		2.6	2.1	2.6
Кабель	марка	АВБбШв	АВБбШв	АВБбШв
	сечение	5х25	5х25	5х25
	длина,м	297	520	490

1. Шкаф управления освещением выполнить по типу ЯУО9601-35-74-У3.1- IP54.
В шкаф установить дополнительно три автоматических выключателя для защиты групповых линий.
Шкаф ЯУО установить в РУ-0,4 кВ ТП -18
2. Организацию учета электроэнергии выполнить согласно техническим условиям, выданных
Проектом предусмотрен шкаф учета с трехфазным счетчиком прямого включения
Шкаф учета установить на металлической опоре у ТП-18
3. Фотоголовку датчика освещенности установить на опоре освещения №1 по месту в вертикальном положении на кронштейне с направлением светочувствительной плоскости фоторезистора на север.

Взам. инв. №

Подпись и дата

Инв. № подл.

Verificator de proiecte nr. 158
Eroşcenco Leonid
Domeniile: C.4.5.6.7
Nr. de înregistrare a avizului: SV0291/20.04.18
Valabilă: de la 27.12.2018 până la 27.12.2021

SOCIETATEA CU RĂSPUNDERE LIMITATĂ "OLDARCHITECTURE" PENTRU PROIECTE

Mod.	Nr.part.	Planşa	№ doc.	Semnat.	Data
Elaborat		Zaliotova S.			02.18
Sp.pr.		Zaliotova S.			02.18
Manager pr.		Bors A.			02.18

116/KO-2017-IEE

Amenajarea parcului central Grigore Vieru, mun. Cahul, str. 31 August 1989, str. Ioan Voda cel Cumplit

Faza	Planşa	Planşe
PE	2	

Схема электрическая принципиальная питания сетей электроосвещения

OLDARCHITECTURE S.R.L

Кабельный журнал

Марки-ровка кабеля	Трасса		Участок трассы			Кабель по проекту		
	Начало	Конец	в земле	в ст.трубе в ТП	в т.ч в трубе ПНД110мм	Марка	Количество кабелей число и сечение жил, напряжение	Длина +10%
	Силовые кабели							
Н1	ID0.4 kV PT	BZUM	-	6	-	АВБбШВ	5х25-1,0	6
Н2	BZUM	ЯУО	-	6	-	АВБбШВ	5х25-1,0	6
НО1	ЯУО	Оп.№1÷16	270	-	-	АВБбШВ	5х25-1,0	297
НО2	ЯУО	Оп.№17÷27	480	-	-	АВБбШВ	5х25-1,0	520
НО3	ЯУО	Оп.№28÷40	445	-	-	АВБбШВ	5х25-1,0	490
К1	ЯУО	Оп.№1	63	-	-	КВБбШВ	5х2.5	70

Расчёт токов короткого замыкания

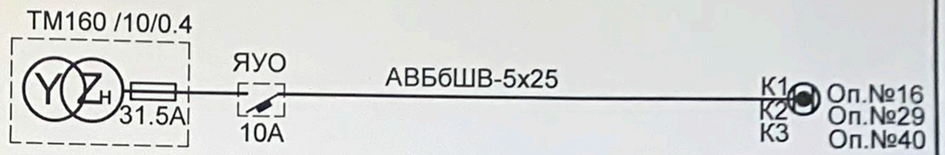

Расчёт токов короткого замыкания

Точка к.з.	Рт,кВа / Zтр/3	Уч-к сети	Марка, сечение кабеля	Lуч. м	Zпет. Ом	Zуч. Ом	Zк Ом	Iк.з. А	Аппарат защиты автоматический выключатель: Тип	Iн.р. А	tср. сек	tдоп. сек
К1	160 / 0.141/3	НО1	АВБбШВ-5х25	297	2.96	1.3	0.95	231	ВА 47-29	16	0.01	0.2
К2		НО2	АВБбШВ-5х25	520	2.96	2.3	1.55	142	ВА 47-29	16	0.01	
К3		НО3	АВБбШВ-5х25	490	2.96	2.2	1.5	147	ВА 47-29	16	0.01	

$I_к = \frac{U_ф}{Z_к}$ $Z_к = \frac{Z_т}{3} + Z_{уч.}$ $Z_{уч.} = Z_{п.у} \times L$

Zуч.1 = 2.96 x 0.297=0.9 Ом
Zуч.2 = 2.96 x 0.520=1.5 Ом
Zуч.3 = 2.96 x 0.490=1.45 Ом

Расчёт потери напряжения

Марки-ровка	Рр, кВт	Iр, А	Длина линии, м	Iдл.доп, А	Момент нагрузки кВтхм	U%	Количество кабелей число и сечение жил напряжение
НО1	1.6	2.6	297	90	333.6	0.1	АВБбШВ-5х25
НО2	1.1	2.1	520	90	408.1	0.1	АВБбШВ-5х25
НО3	1.7	2.6	490	90	499.8	0.1	АВБбШВ-5х25

Verificator de proiecte nr. 158
Eroşcenco Leonid
Domeniile: C.4.5.6.7
Nr. de înregistrare a avizului: 5/0291/20.04.18
Valabilă: de la 27.12.2016 pînă la 27.12.2021

SOCIETATEA CU RĂSPUNDERE LIMITATĂ "OLDARCHITECTURE" PENTRU PROIECTE

Mod.	Nr.part.	Planşa	№ doc.	Semnat.	Data
Elaborat		Zaliotova S.			02.18
Sp.pr.		Zaliotova S.			02.18

116/KO-2017-IEE

Amenajarea parcului central Grigore Vieru, mun. Cahul, str. 31 August 1989, str. Ioan Voda cel Cumplit

Faza	Planşa	Planşe
PE	3	

Журнал силовых кабелей.
Расчёт токов короткого замыкания.
Расчёт потери напряжения

OLDARCHITECTURE S.R.L

ZALIOTOVA SVETLANA Seria 2014 Nr. 1151 C.4.6a.7 PROIECTANT

№	Запрашиваемые данные						
1	Порядковый номер панели			проект.			
2	Номинальное напряжение,В	380					
3	Номинальный ток,А	250					
4	Материал и сечение сборных шин, мм	AD31T-8x80					
5	Схема первичных соединений			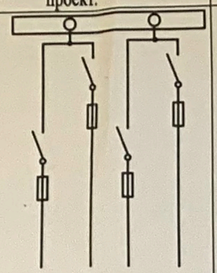			
6	Материал и сечение нулевой шины - сущ.	PEN					
7	Тип панели			ЩО70-1-01			
8	Назначение линии (надпись в рамке)			Отходящие линии			
9	Тип коммутирующего защитного аппарата	Автомат	Тип	-	-	-	-
10			каталожный				
11		Рубильник, ток,А		100	250	100	250
12							
13	Номинальный ток максимального расцепителя автомата или предохранителя			100	250	100	250
14	Пределы уставок по току	Замедленного срабатывания					
15	расцепителя автомата АВМ	Мгновенного срабатывания					
16	Выдержка времени защиты от тока короткого замыкания,сек.						
17	Ток плавкой вставки ,А			31.5	250	100	250
18	Трансформатор тока	Номинальный ток,А		-	-	-	-
19	Количество и сечение кабелей			5x25	-	-	-
20	Амперметр, шкала,А						
21	Вольтметр шкала,В						
22	Реле						
23							
24							
25							
26							
29	Количество панелей (в том числе торцовых)			1			
I	Наименование объекта			Amenajarea parcului central Grigore Vieru, mun. Cahul, str. 31 August 1989, str. Ioan Voda cel Cumplit			
II	Наименование Заказчика и его адрес			Primaria mun. Cahul			
III	Наименование проектной организации и её адрес.			OLDARCHITECTURE S.R.L			

Verificator de proiecte nr. 158
Eroscenco Leonid
Domeniile: C.4.5.6.7
Nr. de înregistrare a avizului: SV0291/20.04.16
Valabilă: de la 27.12.2016 pînă la 27.12.2021

SOCIETATEA CU RĂSPUNDERE LIMITATĂ "OLDARCHITECTURE" PENTRU PROIECTE

Mod.	Nr.part.	Planşa	№ doc.	Semnat.	Data
Elaborat		Zaliotova S.			02.18
Sp.pr.		Zaliotova S.			02.18

116/KO-2017-IEE.FC

Amenajarea parcului central Grigore Vieru, mun. Cahul, str. 31 August 1989, str. Ioan Voda cel Cumplit

Faza	Planşa	Planşe
PE	14	1

Fisa de chestionar de pe panou ЩО70

OLDARCHITECTURE S.R.L

Взам. инв. №

Подпись и дата

Инв. № подл.

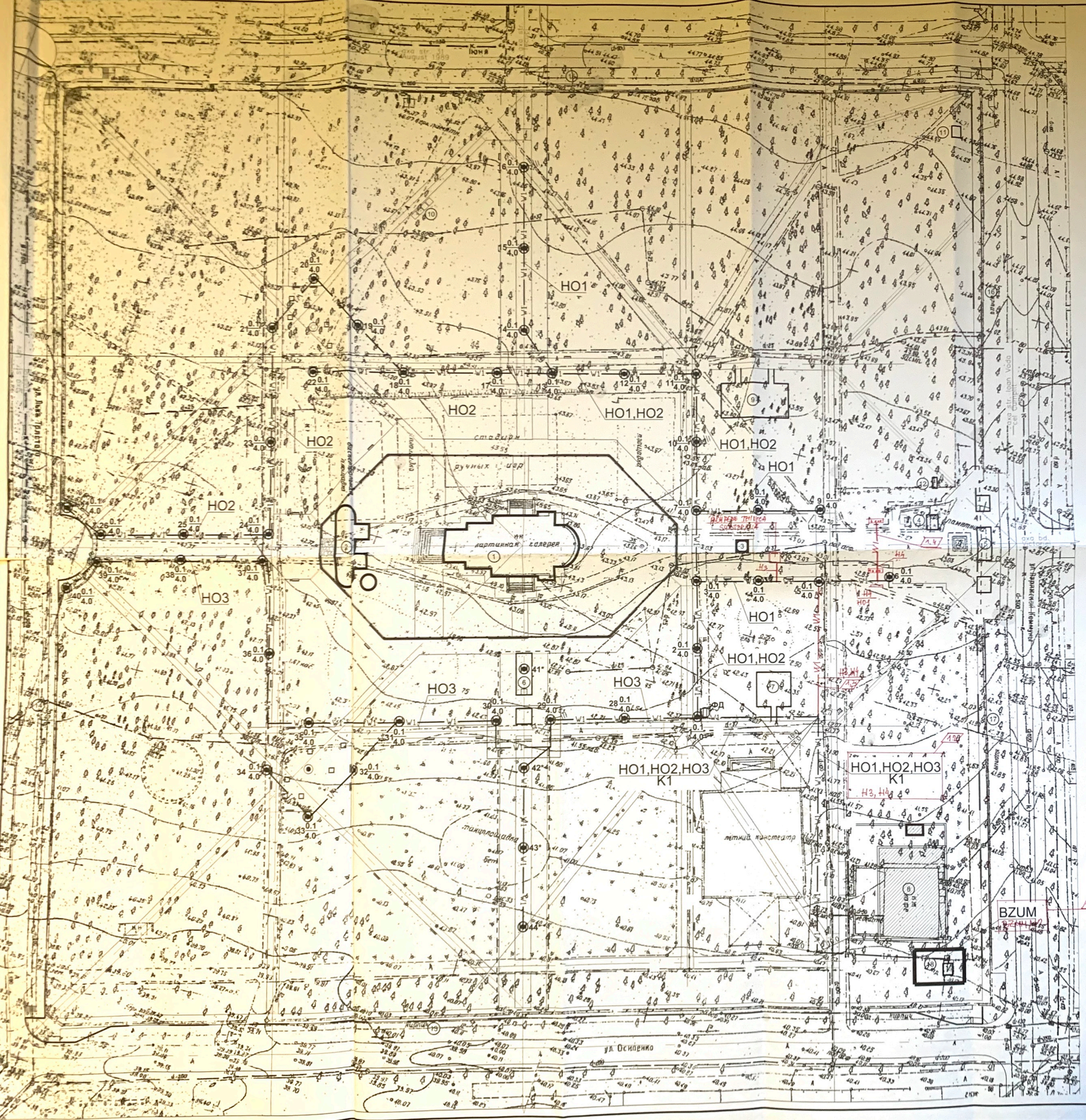

Установка ящика учёта

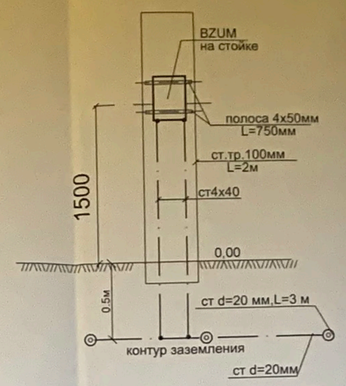

Экспликация

№ на плане	Наименование
1	Biserica "Sfântul Mihail"
2	Poarta bisericii
3	Bust "Ioan Vodă cel Cumplit"
4	Memorial " Focul Veşnic"
5	Placca comemorativa
6	bust "GRIGORE VIERU" (existent)
7	Teren de joaca p/u copii (existent
8	cafenea "ESCOBAR" (existent)
9	Teren p/u fitnes si worckout
10	WC public (boxe mobile)
11	Statie de reglara a gazului
12	Statie de reglara a gazului
13	Parcare existenta
14	Parcare existenta
15	Parcare existenta
16	Parcare existenta
17	Parcare existenta
18	Transformator electric

Условные обозначения

38 - № опоры;
- проектируемая опора наружного освещения с одним светильником (всего 46 шт.);
W1 - проектируемая кабельная линия наружного освещения;
- трубы асбестоцементные Ø 100мм

Примечания

Кабели прокладывать в соответствии с типовым проектом А5-92
Для освещения применяются светодиодные светильники 100 Вт

Verificator de proiecte nr. 158
Eroşcenco Leonid
Domeniile: C.4,5,6,7
Nr. de înregistrare a avizului: [illegible]
Valabilă de la 27.12.2016 până la 27.12.2021

Ведомость объемов работ - кабельная линия 0,4 кВ

№ п/п	Наименование работ	Ед. изм	Кол.	Примечание
1	Рытье траншеи вручную,	м3	~~267.3~~	367.3
2	Обратная засыпка траншеи просеянной землёй	м3	~~89.1~~	105.75
3	Обратная засыпка траншеи обычным грунтом	м3	~~178.2~~	211.5
	Монтажные работы			
1	Монтаж светильников на опоре	шт	40	
2	Монтаж моединительных муфт	шт	2	
3	Укладка кабелей в траншее	м	~~1302~~	1492

1.5

1.6

Ведомость узлов прокладки прокладки кабелей в траншее

Поз.	Наименование	Ведомость узлов прокладки прокладки кабелей в траншее	Обозначение документа
		ТК1	
1	Тип Т-2 (длина,м)	~~990~~ 1175	А5-92-13

1.7

SOCIETATEA CU RĂSPUNDERE LIMITATĂ "OLDARCHITECTURE" PENTRU PROIECTE

1		1.7		04.20	
Mod.	Nr.part.	Planşa	Nr doc.	Semnat.	Data
Elaborat		Zaliotova S.			02.18
Sp.pr.		Zaliotova S.			02.18
Mn.pr.		Bors A.			02.18

116/KO-2017-IEE

Amenajarea parcului central Grigore Vieru, mun. Cahul, str. 31 August 1989, str. Ioan Voda cel Cumplit

Faza	Planşa	Planşe
PE	4	

План прокладки сетей наружного освещения

OLDARCHITECTURE S.R.L

Позиция	Наименование и техническая характеристика оборудования и материалов Фирма-изготовитель и страна	Тип, марка оборудования	Ед. измерения	Код завода-изготовителя	Код оборудования материала	Цена единицы оборудования	Количество	Примечания
	Панель распределительная (см. опросный лист)	ЩО70-1-01	компл.				1	
	Блок учета и защиты SRL "VAPTOS" в комплекте:	BZUM-TF-01-63-09	компл.				1	
	выключатель нагрузки Iн=63А,380В ф-мы "ИЭК" Молдова	ВР32	шт				1	
	автоматический 3-х полюсный выключатель Iр.=20А ф-мы "ИЭК" Молдова	ВА 47-29 3Р С20	шт				1	
	электронный счетчик прямого включения 5-30А, 380В		шт				1	
	Ящик управления освещением в комплекте с аппаратурой	ЯУО9601-35-74-У3.1 -И-ВА-IP54	компл.				1	
	Кабельная продукция							
	Кабель с алюминиевыми жилами в ПВХ изоляцией с ПВХ оболочкой с защитным покровом типа ББШв сеч.5х25-1	АВББШВ	км				1.309	
	Кабель контрольный с медными жилами в ПВХ изоляцией с ПВХ оболочкой с защитным покровом типа ББШв сеч.5х25-1	КВББШВ	км				0.07	
	Муфта соединительная для кабелей сечением 25 мм2		шт				2	
	Кабельные наконечники для кабелей сечением 25 мм2		шт					
	Оборудование осветительное							
	Светильник с лампой LED мощностью 100 Вт		шт				40	
	Щиток осветительный защищённый с клеммами и предохранителями , установленный в цоколе опор	ЩМ59	шт				40	
	Кабель с медными жилами в ПВХ изоляцией с ПВХ оболочкой сеч.3х2,5-0,66	ВВГнг-LS	м				200	
	Опора осветительная типа торшер City cod 1FS	BRAMAL LIGHT	шт				40	
	Фотодатчик		шт				1	
	Бетон марки М100		м³				6	
	Заземление							
	Сталь круглая Ø 20 мм	ГОСТ 2590-80	м/кг				3/7.41	
	Сталь круглая Ø 20 мм,L=3м		шт/кг				8/66.7	
	Полоса стальная 4х40 L=2х1,5м		шт/кг				2/3.78	
	Полоса стальная 4х50 L=2х0.75м		шт/кг				2/2.9	
	Труба стальная водогазопрводная диам.100 мм		м				2	
	Земля просеянная		м³				89.1	

ANULAT.

SOCIETATEA CU RASPUNDERE LIMITATĂ "OLDARCHITECTURE PENTRU PROIECTE"

Взам. инв. №						
Подпись и дата						
Инв. № подл.						
Mod.	Nr.part.	Planşa	№ doc.	Semnat.	Data	
Elaborat		Zaliotova S.			02.18	
Sp.pr.		Zaliotova S.			02.18	

116/KO-2017-IEE.SU

Amenajarea parcului central Grigore Vieru, mun. Cahul, str. 31 August 1989, str. Ioan Voda cel Cumplit

Faza	Planşa	Planşe
PE	1	1

Specificaţia utilajului

OLDARCHITECTURE S.R.L